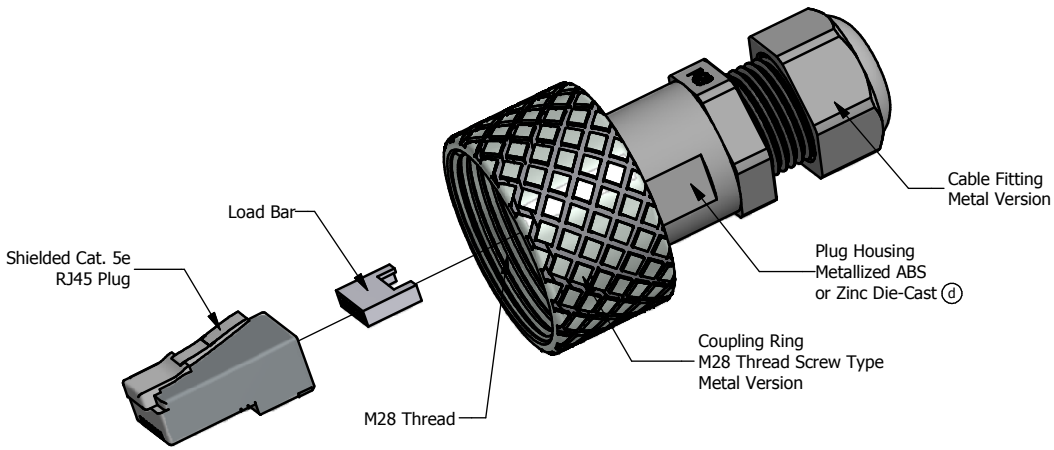

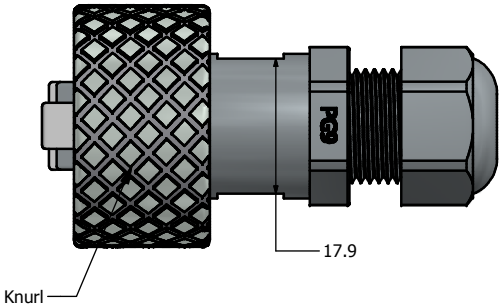

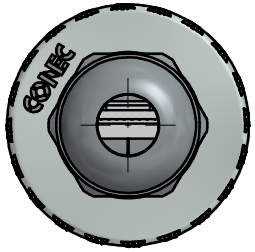

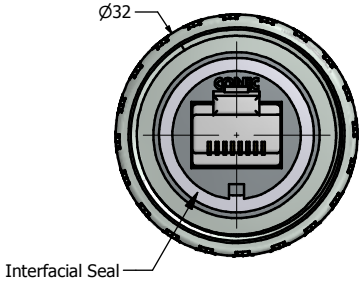

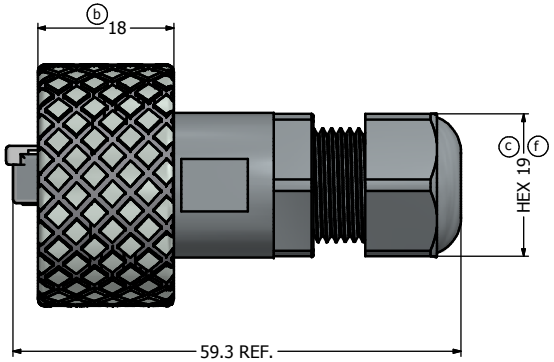

Notes:

1. Electrical Specifications:
   - Meets EIA/TIA-568-B.2 Cat.5e Specification
   - Contact Resistance: 20mOhm max.
   - Insulation Resistance: 500MOhm min. @ 100 VDC
   - Current Rating: 1.2A max. at 25˚C
   - Working Voltage: 100 VDC
   - DWV: 1000 VDC/60s Contact to Contact, 1500 VDC/60s Contact to Metal Shell
   - Operating Temperature: -40˚C to +85˚C
2. Material and Finish:
   - Metal Coupling Ring: Brass, Nickel Plated
   - Plug Housing: Metallized ABS, UL94 V-0, or Zinc Die-Cast, Nickel Plated
   - Interfacial Seal: Silicon, Color: White
   - Cable Fitting: Brass, Nickel Plated
   - Cable Fitting Rubber Ring: NBR, Color: Black
   - RJ45 Plug Metal Shell: Copper Alloy, Nickel Plated
   - (e) - RJ45 Plug Plastic Housing: Clear Polycarbonate UL94 V-2
   - RJ45 Plug Contacts: Phosphor Bronze, Finish: 50u" Gold min. over Nickel
3. RJ45 Plug accepts both Stranded and Solid wires with Cable Outer Diameter of 4.83mm to 6.73mm
4. Cable Gland accepts Cable Outer Diameter Range of 4.5mm to 8mm
5. IP67 rated when fully mated with appropriate mating connector

Directive 2002/95/EC RoHS Compliant

Plug Housing Material and Finish	Part Number
Metallized ABS, Nickel Plated	17-100944
Zinc Die-Cast, Nickel Plated	17-103274

THIS DRAWING MAY NOT BE COPIED OR REPRODUCED IN ANY WAY, NOR MAY IT BE DISCLOSED TO A THIRD PARTY WITHOUT WRITTEN PERMISSION. OWNERSHIP AND COPYRIGHT OF CONEC CORPORATION.

DO NOT ALTER CAD DRAWING BY HAND

Customer:

Name	Title	Approval Date

Rev.	Changes	Date	Name
f	1 x f	Jun/23/2014	Vincent Ke
e	1 x e	Jul/06/2011	Vincent ke
d	1 x d	Mar/31/2011	Vincent Ke
c	1 x c	Nov/26/2009	Vincent Ke
b	1 x b	Jun/01/2009	Vincent Ke
a	original		

Tolerance
Unless otherwise specified
0 PLC ± 0.50
1 PLC ± 0.38
2 PLC ± 0.25
3 PLC ± 0.10
ANGLES ± 3°

2007	Date	Name
Draw.	Oct. 06	Vincent Ke
Appd.	Oct. 06	J. Chaudry
Norm		
D-old		

Autodesk Inventor

CONEC®

Scale: 1.5:1

Dim. in mm

Material: See Notes

Title: RJ45 Plug Kit (Metal Version)
Industrial Ethernet Connector
with shielded Cat. 5e RJ45 Plug

Drawing No.: 17K1A110

DIN A3

Part No.: SEE PART NUMBER ABOVE

Sheet 1/1

ООО «ЛайфЭлектроникс» “LifeElectronics” LLC

ИНН 7805602321 КПП 780501001 Р/С 40702810122510004610 ФАКБ "АБСОЛЮТ БАНК" (ЗАО) в г.Санкт-Петербурге К/С 30101810900000000703 БИК 044030703

Компания «Life Electronics» занимается поставками электронных компонентов импортного и отечественного производства от производителей и со складов крупных дистрибьюторов Европы, Америки и Азии.

С конца 2013 года компания активно расширяет линейку поставок компонентов по направлению коаксиальный кабель, кварцевые генераторы и конденсаторы (керамические, пленочные, электролитические), за счёт заключения дистрибьюторских договоров

Мы предлагаем:

- *Конкурентоспособные цены и скидки постоянным клиентам.*
- *Специальные условия для постоянных клиентов.*
- *Подбор аналогов.*
- *Поставку компонентов в любых объемах, удовлетворяющих вашим потребностям.*

- *Приемлемые сроки поставки, возможна ускоренная поставка.*
- *Доставку товара в любую точку России и стран СНГ.*
- *Комплексную поставку.*
- *Работу по проектам и поставку образцов.*
- *Формирование склада под заказчика.*

- *Сертификаты соответствия на поставляемую продукцию (по желанию клиента).*
- *Тестирование поставляемой продукции.*
- *Поставку компонентов, требующих военную и космическую приемку.*
- *Входной контроль качества.*
- *Наличие сертификата ISO.*

В составе нашей компании организован Конструкторский отдел, призванный помогать разработчикам, и инженерам.

Конструкторский отдел помогает осуществить:

- *Регистрацию проекта у производителя компонентов.*
- *Техническую поддержку проекта.*
- *Защиту от снятия компонента с производства.*
- *Оценку стоимости проекта по компонентам.*
- *Изготовление тестовой платы монтаж и пусконаладочные работы.*

Тел: +7 (812) 336 43 04 (многоканальный)
Email: org@lifeelectronics.ru

www.lifeelectronics.ru