NICHT VERMASSTE KANTEN SIND NICHT MAßSTÄBLICH

ÄNDERUNGEN DIE DEM TECHNISCHEN FORTSCHRITT DIENEN, BEHALTEN WIR UNS VOR

VERTRAULICH

UNVERÖFFENTLICHTE ZEICHNUNG. ALLE RECHTE VORBEHALTEN. VERVIELFÄLTIGUNG UND WEITERGABE NUR MIT GENEHMIGUNG DURCH AMP DEUTSCHLAND GMBH

ZEICHNUNG GESCHÜTZT DURCH © COPYRIGHT 1992 AMP DEUTSCHLAND GMBH ALLE RECHTE VORBEHALTEN

REV.	ÄNDERUNG	DATUM	NAME
1	Rastarm geändert, Rippe entfällt, Schutzleiste verkürzt 13.6 war 14.4, 21.6 war 22.8, Karosseriedurchbruch hinzu	28.04.92	Kiziltug
2	Zeichnung überarbeitet	11.05.92	Kiziltug
3	maßlich ergänzt, Öffnung Schutzkappe vergrößert, BMW-Nr. hinzu	24.06.92	Kiziltug
4	Darstellerisch überarbeitet,(15x).22.8[3]war2).6[2] 25 war 23.7,SPC Mass entf.,Mass 24.3 [2],11.8[2] hinzu Bemerk.Überarbeitet(4x),Kontrm. hinzu(5x),47.5[2] hinzu	15.2.93	C.BEU
5	Darstellungen geändert und überarbeitet	24.3.93	C.BEU
D	Nachstrichzahl -2(2.PILOTWZG.) war -1 2.Kontaktsicherung geändert,Bemerkung 6 berichtigt Dichtung neu,SPC entfällt	20.1.94	C.BEU
D1	INACTIVE	12.09.94	C.BEU

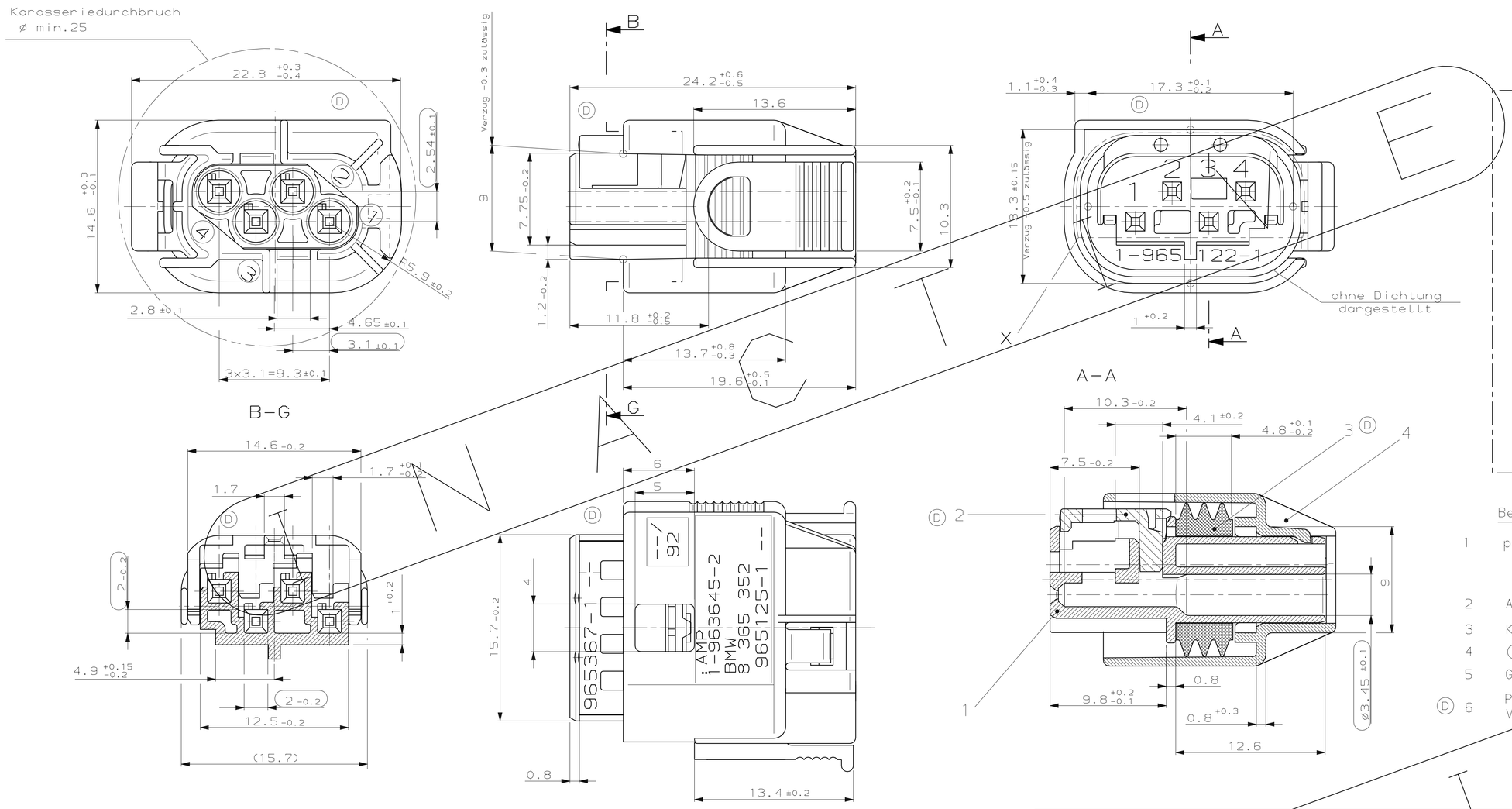

Bemerkungen:

1 passend zu: Kragenanschluß 114-18063-14
BMW Tab.Nr.8 365 339
Stiftgehäuse 963663
BMW Tab.Nr.8 365 891

2 Alle Kammern bis DGB 0.75mm²

3 Kodierung A gezeichnet

4 ⬭ Kontrollmaße

5 Gewicht:3.1 ±0.3g

(D) 6 Produktspezifikation:108-18272-1
Verarbeitungsspezifikation:114-18061

Lieferzustand

2. Kontaktsicherung in Vorraststellung

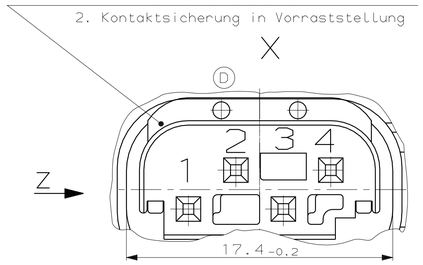

2. Kontaktsicherung in Vorraststellung

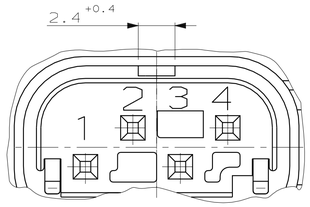

2. Kontaktsicherung in Endraststellung

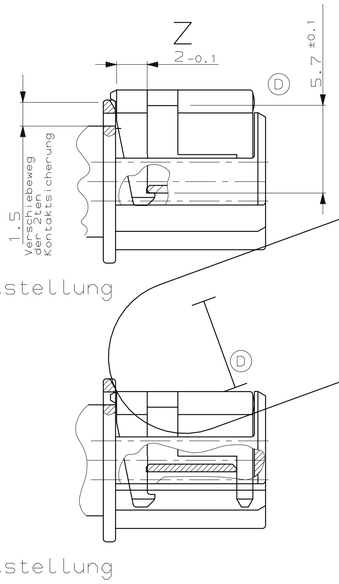

BMW-Nr. Tab.: 8 365 350	BESTELL-NR.	KOD.	POS.	STÜCK	BENENNUNG EINZELTEIL	WERKSTOFF	FARBE RAL-Nr.
8 365 356	9-963645-2	Z	4	1	Schutzkappe	PBT, (CRASTIN S600)	wasserblau
			3	1	Dichtung	LIQUID SILICON RUBBER MVQ 30	natur
			2	1	2.Kontaktsicherung	PBT-GF15 (CRASTIN SK602)	natur
			1	1	Buchsengehäuse	PBT-GF15 (CRASTIN SK602)	wasserblau
-	6-963645-2	F	4	1	Schutzkappe	PBT, (CRASTIN S600)	braun
			3	1	Dichtung	LIQUID SILICON RUBBER MVQ 30	natur
			2	1	2.Kontaktsicherung	PBT-GF15 (CRASTIN SK602)	natur
			1	1	Buchsengehäuse	PBT-GF15 (CRASTIN SK602)	braun
-	5-963645-2	E	4	1	Schutzkappe	PBT, (CRASTIN S600)	grün
			3	1	Dichtung	LIQUID SILICON RUBBER MVQ 30	natur
			2	1	2.Kontaktsicherung	PBT-GF15 (CRASTIN SK602)	natur
			1	1	Buchsengehäuse	PBT-GF15 (CRASTIN SK602)	grün
-	4-963645-2	D	4	1	Schutzkappe	PBT, (CRASTIN S600)	gelb
			3	1	Dichtung	LIQUID SILICON RUBBER MVQ 30	natur
			2	1	2.Kontaktsicherung	PBT-GF15 (CRASTIN SK602)	natur
			1	1	Buchsengehäuse	PBT-GF15 (CRASTIN SK602)	gelb
-	3-963645-2	C	4	1	Schutzkappe	PBT, (CRASTIN S600)	blau
			3	1	Dichtung	LIQUID SILICON RUBBER MVQ 30	natur
			2	1	2.Kontaktsicherung	PBT-GF15 (CRASTIN SK602)	natur
			1	1	Buchsengehäuse	PBT-GF15 (CRASTIN SK602)	blau
8 365 354	2-963645-2	B	4	1	Schutzkappe	PBT, (CRASTIN S600)	natur
			3	1	Dichtung	LIQUID SILICON RUBBER MVQ 30	natur
			2	1	2.Kontaktsicherung	PBT-GF15 (CRASTIN SK602)	natur
			1	1	Buchsengehäuse	PBT-GF15 (CRASTIN SK602)	natur
8 365 352	1-963645-2	A	4	1	Schutzkappe	PBT, (CRASTIN S600)	schwarz
			3	1	Dichtung	LIQUID SILICON RUBBER MVQ 30	natur
			2	1	2.Kontaktsicherung	PBT-GF15 (CRASTIN SK602)	natur
			1	1	Buchsengehäuse	PBT-GF15 (CRASTIN SK602)	schwarz

1 : 1

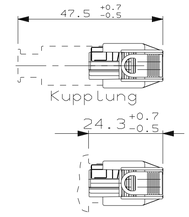

NUR FÜR BMW

ZEICHNUNG GÜLTIG AB ...-....

AMP — AMP DEUTSCHLAND G.m.b.H. Langen b.Ffm.,West Germany

BENENNUNG: Micro Quadlok System
BUCHSENGEHÄUSE, EINZELDICHTUNGS-SYSTEM, 4-polig

K

NICHT TOLERIERTE MASSE: DIN 16901-140 ± 2°

FORMAT: A1

ZEICHNUNGS-NR.: 963645

MASSTAB: 5:1 (2:1)

BLATT: 1 VON 1

REV.: D1

GEZ.: KIZILTUG 11.04.92

GEPR.: TEKIN 13.04.92

INACTIVE

963 645 | NUMMER | VERWENDET FÜR - | PASSEND ZU 963 663 114-18063-0.4 | 92-52051-18 | WAR NR.

CAD-ORIGINAL ZEICHNUNG NICHT ÄNDERN

B AI DIST -

AMP-EN-556 REV 10-90

20 JAN 1994 14:26:40 CBS200 <601U53>DEPTS200<CBS200>EDMMOD s_963645_1.c

ООО «ЛайфЭлектроникс» “LifeElectronics” LLC

ИНН 7805602321 КПП 780501001 Р/С 40702810122510004610 ФАКБ "АБСОЛЮТ БАНК" (ЗАО) в г.Санкт-Петербурге К/С 30101810900000000703 БИК 044030703

Компания «Life Electronics» занимается поставками электронных компонентов импортного и отечественного производства от производителей и со складов крупных дистрибьюторов Европы, Америки и Азии.

С конца 2013 года компания активно расширяет линейку поставок компонентов по направлению коаксиальный кабель, кварцевые генераторы и конденсаторы (керамические, пленочные, электролитические), за счёт заключения дистрибьюторских договоров

Мы предлагаем:

- *Конкурентоспособные цены и скидки постоянным клиентам.*
- *Специальные условия для постоянных клиентов.*
- *Подбор аналогов.*
- *Поставку компонентов в любых объемах, удовлетворяющих вашим потребностям.*

- *Приемлемые сроки поставки, возможна ускоренная поставка.*
- *Доставку товара в любую точку России и стран СНГ.*
- *Комплексную поставку.*
- *Работу по проектам и поставку образцов.*
- *Формирование склада под заказчика.*

- *Сертификаты соответствия на поставляемую продукцию (по желанию клиента).*
- *Тестирование поставляемой продукции.*
- *Поставку компонентов, требующих военную и космическую приемку.*
- *Входной контроль качества.*
- *Наличие сертификата ISO.*

В составе нашей компании организован Конструкторский отдел, призванный помогать разработчикам, и инженерам.

Конструкторский отдел помогает осуществить:

- *Регистрацию проекта у производителя компонентов.*
- *Техническую поддержку проекта.*
- *Защиту от снятия компонента с производства.*
- *Оценку стоимости проекта по компонентам.*
- *Изготовление тестовой платы монтаж и пусконаладочные работы.*

Тел: +7 (812) 336 43 04 (многоканальный)
Email: org@lifeelectronics.ru

www.lifeelectronics.ru