FILE NO. C-CD-501-01

NOTES:

① MAT'L: COPPER (STOCK TKN. $\frac{.040^{\pm.001}}{1.02}$)
PLATING: ELECTRO TIN (.0003 MIN)
② TIN-PLATED BRASS FUNNEL FERRULE
③ NYLON INSULATION (COLOR CODED YELLOW)

STUD SIZES: (±.005)

02 = .094	413 = .413
04 = .119	
06 = .146	
08 = .173	
10 = .198	
14 = .265	
56 = .328	
38 = .390	
209 = .209	

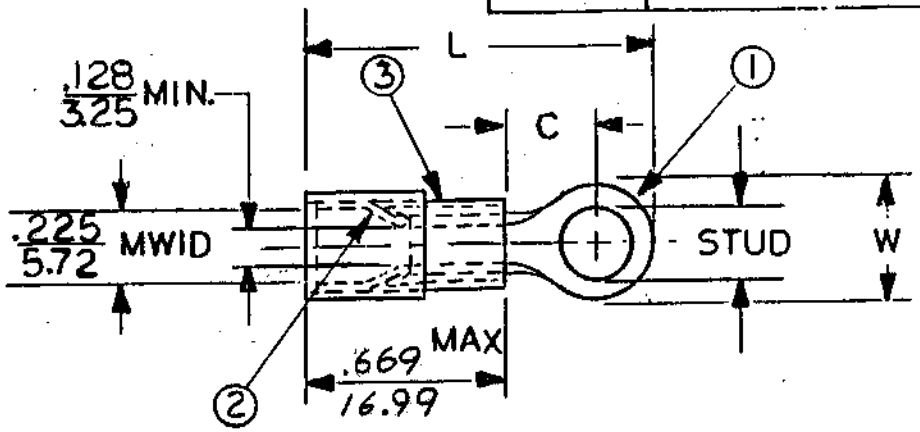

"UL" LISTING #E32244
"CSA" LISTING #18689

WIRE SIZE: 12 - 10 AWG / 4.0 - 6.0 MM²

ALL DIMENSIONS = INCHES / MM

(MWID) = DENOTES MAXIMUM WIRE INSULATION DIAMETER

PART NUMBER	"W" ±.010	"C" MIN.	"L" MAX.				AVAILABLE STUD SIZES	
C-501-	.750 / 19.05	.611 / 15.52	1.700 / 43.18				14, 56, 38, 76, 12	
C-528-	.375 / 9.53	.303 / 7.70	1.205 / 30.61				04, 06, 08, 10, 209	
C-530-	.530 / 13.46	.393 / 9.98	1.372 / 34.85				10, 14, 56, 38	
C-536-	.282 / 7.16	.306 / 7.77	1.161 / 29.49				04, 06, 08	
C-540-	.592 / 15.04	.466 / 11.84	1.476 / 37.49				10, 14, 56, 38, 209, 413	

DIMENSIONAL TOLERANCES UNLESS OTHERWISE SPECIFIED			REFERENCE	SCALE: NTS	DATE	TITLE:
FRAC.	DEC.	ANG.	REV A ECN 1030 RCM 1/6/94	DRWN. BY: JJ	11·15·84	RING TONGUE TERMINAL AVIKRIMP 500-SERIES
±	±	±		CHKD. BY: GZ	11·26·84	
				APPRD. BY:		

ETC molex INCORPORATED

DWG. NO. A CUSTOMER DWG

ООО «ЛайфЭлектроникс» “LifeElectronics” LLC

ИНН 7805602321 КПП 780501001 Р/С 40702810122510004610 ФАКБ "АБСОЛЮТ БАНК" (ЗАО) в г.Санкт-Петербурге К/С 30101810900000000703 БИК 044030703

Компания «Life Electronics» занимается поставками электронных компонентов импортного и отечественного производства от производителей и со складов крупных дистрибьюторов Европы, Америки и Азии.

С конца 2013 года компания активно расширяет линейку поставок компонентов по направлению коаксиальный кабель, кварцевые генераторы и конденсаторы (керамические, пленочные, электролитические), за счёт заключения дистрибьюторских договоров

Мы предлагаем:

- *Конкурентоспособные цены и скидки постоянным клиентам.*
- *Специальные условия для постоянных клиентов.*
- *Подбор аналогов.*
- *Поставку компонентов в любых объемах, удовлетворяющих вашим потребностям.*

- *Приемлемые сроки поставки, возможна ускоренная поставка.*
- *Доставку товара в любую точку России и стран СНГ.*
- *Комплексную поставку.*
- *Работу по проектам и поставку образцов.*
- *Формирование склада под заказчика.*

- *Сертификаты соответствия на поставляемую продукцию (по желанию клиента).*
- *Тестирование поставляемой продукции.*
- *Поставку компонентов, требующих военную и космическую приемку.*
- *Входной контроль качества.*
- *Наличие сертификата ISO.*

В составе нашей компании организован Конструкторский отдел, призванный помогать разработчикам, и инженерам.

Конструкторский отдел помогает осуществить:

- *Регистрацию проекта у производителя компонентов.*
- *Техническую поддержку проекта.*
- *Защиту от снятия компонента с производства.*
- *Оценку стоимости проекта по компонентам.*
- *Изготовление тестовой платы монтаж и пусконаладочные работы.*

Тел: +7 (812) 336 43 04 (многоканальный)
Email: org@lifeelectronics.ru

www.lifeelectronics.ru