MIKROE
Time-saving embedded tools

GPS/3G External Antenna Specification

Antenna	
Frequency Range	1575.42MHz±1.02 MHz
V.S.W.R	1.5:1
Band Width	> 10 MHz
Impendence	50 ohm
Gain	5dBic Based on 7×7cm ground plane
Polarization	RHCP
LNA	
Frequency Range	1575.42MHz±1.02 MHz
DC Voltage	2.7V/3.0V/3.3V/5.0V/3.0V to 5.0V/other

Gain（Typical）	27dB (Without cable +25℃±10℃)
Output VSWR (Typical)	2.0
Noise Figure（MAX）	1.5(+25℃＋10℃)
DC current (Typical)	10.5mA
GSM part	
Working Frequency	824MHz-960MHz 1710MHZ-1990MHz 1900-2170Mhz
V.S.W.R	2:1
Impendence	50 ohm
Peak Gain	1dbi@900MHZ 1dbi@1800MHZ 1.5dbi@1900MHZ 1.5dbi@2000MHZ
Azimuth	Omni-directional
Polarization	Linear Polarization
Material	
Antenna	Dielectric Ceramics
PCB	FR4
Shielding	Tinplate
RF Cable	L1=2000/3000/5000 or other
RF Connector	SMA/MCX/FAKRA or other
Assemblage	Ultrasound Welding
Thickness（Typical）	15mm

Testing Conditions	
Working Temp	-25℃~+65℃
Storage Temp	-45℃~+85℃
Vibration	Sine sweep 1g(0-p)
	10~55~10Hz each axis

Size drawing

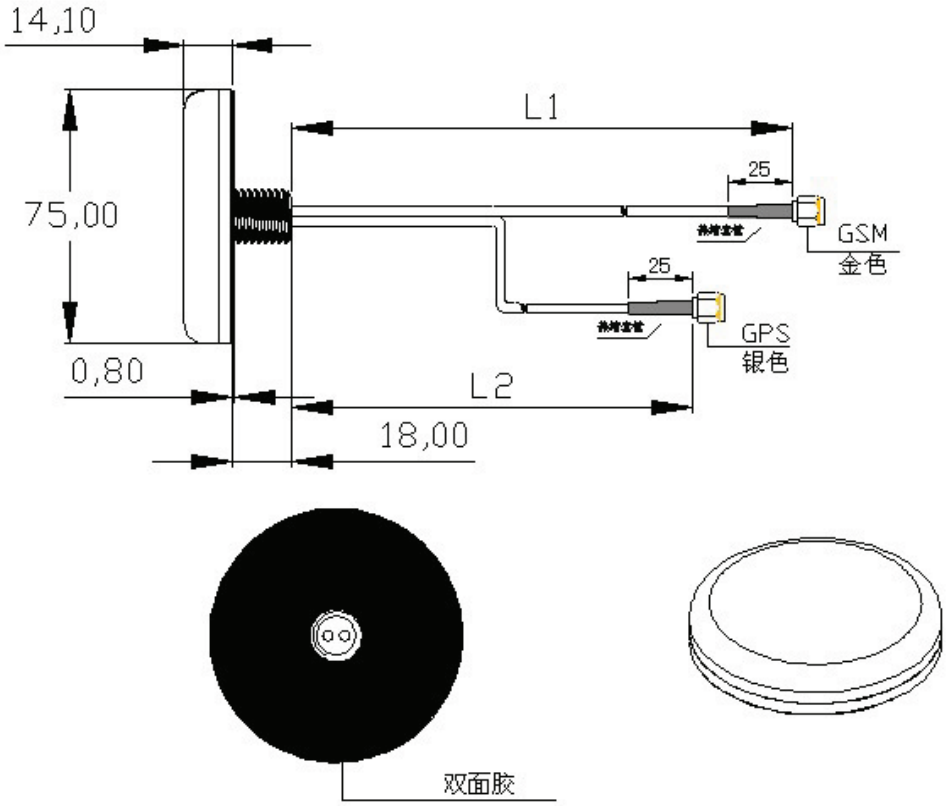

Lna Test Plans

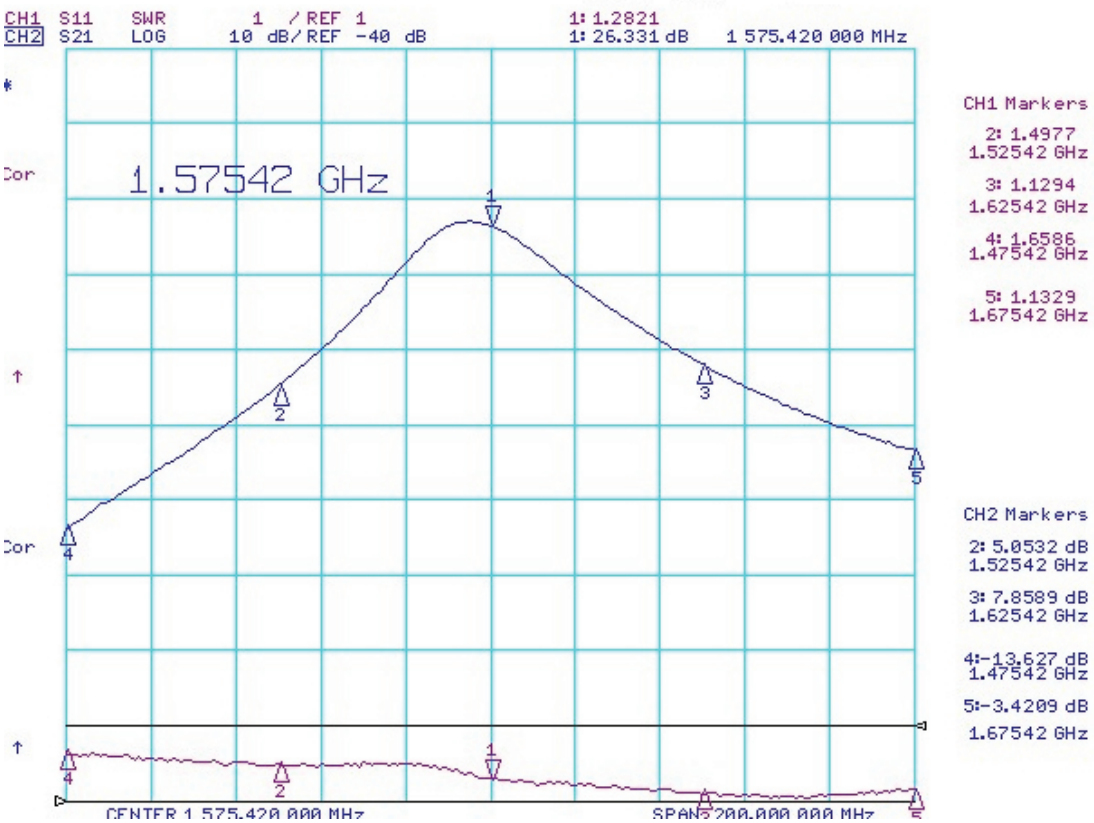

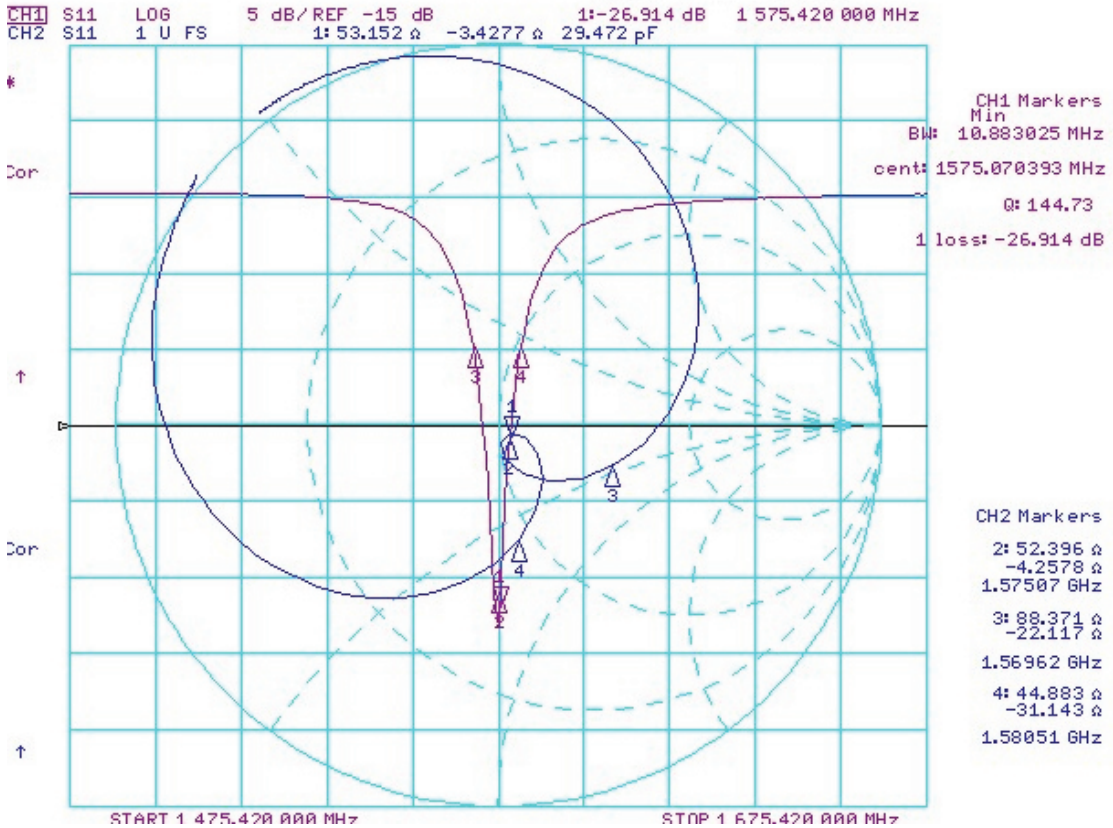
CH1 S11 LOG 5 dB/ REF -15 dB 1:-26.914 dB 1 575.420 000 MHz
CH2 S11 1 U FS 1: 53.152 Ω -3.4277 Ω 29.472 pF
CH1 Markers
Min
BW: 10.883025 MHz
cent: 1575.070393 MHz
Q: 144.73
1 loss: -26.914 dB
CH2 Markers
2: 52.396 Ω
-4.2578 Ω
1.57507 GHz
3: 88.371 Ω
-22.117 Ω
1.56962 GHz
4: 44.883 Ω
-31.143 Ω
1.58051 GHz
START 1 475.420 000 MHz
STOP 1 675.420 000 MHz

ООО «ЛайфЭлектроникс» “LifeElectronics” LLC

ИНН 7805602321 КПП 780501001 Р/С 40702810122510004610 ФАКБ "АБСОЛЮТ БАНК" (ЗАО) в г.Санкт-Петербурге К/С 30101810900000000703 БИК 044030703

Компания «Life Electronics» занимается поставками электронных компонентов импортного и отечественного производства от производителей и со складов крупных дистрибьюторов Европы, Америки и Азии.

С конца 2013 года компания активно расширяет линейку поставок компонентов по направлению коаксиальный кабель, кварцевые генераторы и конденсаторы (керамические, пленочные, электролитические), за счёт заключения дистрибьюторских договоров

Мы предлагаем:

- *Конкурентоспособные цены и скидки постоянным клиентам.*
- *Специальные условия для постоянных клиентов.*
- *Подбор аналогов.*
- *Поставку компонентов в любых объемах, удовлетворяющих вашим потребностям.*

- *Приемлемые сроки поставки, возможна ускоренная поставка.*
- *Доставку товара в любую точку России и стран СНГ.*
- *Комплексную поставку.*
- *Работу по проектам и поставку образцов.*
- *Формирование склада под заказчика.*

- *Сертификаты соответствия на поставляемую продукцию (по желанию клиента).*
- *Тестирование поставляемой продукции.*
- *Поставку компонентов, требующих военную и космическую приемку.*
- *Входной контроль качества.*
- *Наличие сертификата ISO.*

В составе нашей компании организован Конструкторский отдел, призванный помогать разработчикам, и инженерам.

Конструкторский отдел помогает осуществить:

- *Регистрацию проекта у производителя компонентов.*
- *Техническую поддержку проекта.*
- *Защиту от снятия компонента с производства.*
- *Оценку стоимости проекта по компонентам.*
- *Изготовление тестовой платы монтаж и пусконаладочные работы.*

Тел: +7 (812) 336 43 04 (многоканальный)
Email: org@lifeelectronics.ru

www.lifeelectronics.ru