THIS COPY IS PROVIDED ON A RESTRICTED BASIS AND IS NOT TO BE USED IN ANY WAY DETRIMENTAL TO THE INTERESTS OF PANDUIT CORP.

PANDUIT PART NUMBER	APPROXIMATE WEIGHT OF A PAIR OF INTERSECTION SPLICES
WGINTSPL	.49lb (222g)

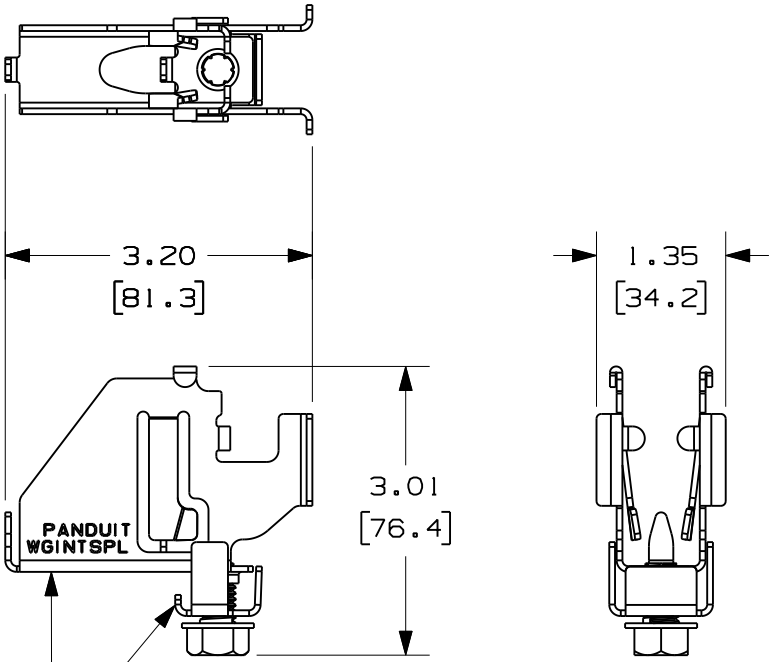

INTERSECTION SPLICE AND INTERSECTION CLIP ARE MADE OF 16 GAUGE STEEL. REFERENCE - .060" [1.52] THICK.

EACH WGINTSPL PACKAGE CONTAINS A PAIR OF THE ABOVE ASSEMBLY.

NOTES:

1. SEE CURRENT CATALOG FOR ADDITIONAL PART SUFFIXES TO INDICATE PACKAGE QUANTITY.

2. THE WYR-GRID INTERSECTION SPLICE ASSEMBLY IS USED FOR SPLICING WYR-GRID PATHWAY SECTIONS IN "T" AND "CROSS" CONFIGURATIONS.

3. THE WYR-GRID INTERSECTION SPLICE ASSEMBLY PACKAGE CONTAINS A PAIR OF SPLICES.

   EACH SPLICE CONSISTS OF:
   ONE (1) WYR-GRID INTERSECTION SPLICE,
   ONE (1) WYR-GRID INTERSECTION CLIP,
   ONE (1) 3/8-16 X 5/8 HEX HEAD WASHER HEAD TAPPING SCREW (GREEN).

4. DIMENSIONS IN PARENTHESES ARE IN METRIC.

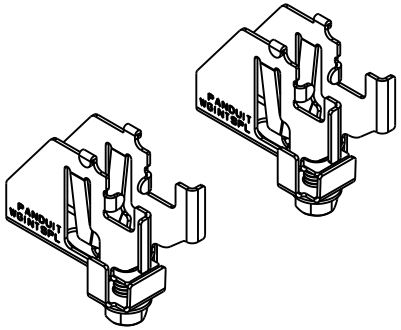

REV	DATE	BY	CHK	DESCRIPTION	ECN	-	R	CUST	SUP
1	1/17/11	JAHA	DWW	RELEASED TO PRODUCTION	09D017AG-DC			RN	
R	5/10/10	JCST	DWW	DRAWING RELEASED	---------		---	---	

CAD FILENAME/LAYERS: 09D017AG-DC_WGINTSPL/02B

PANDUIT CORP. TINLEY PARK, ILLINOIS

WYR-GRID INTERSECTION SPLICE ASSEMBLY (WGINTSPL) CUSTOMER DRAWING

UNLESS OTHERWISE SPECIFIED, DIMENSIONAL TOLERANCES ARE:
(.X) ± (.XXX) ±
(.XX) ± ANGLES ±

UNLESS OTHERWISE SPECIFIED, ALL DIMENSIONS ARE GIVEN IN INCHES, THIRD ANGLE PROJECTION.

DRAWN BY: JCST
DATE: 05/10/10
CHK'D: DWW
MAT'L: AS NOTED ABOVE
SCALE: .5X
DRAWING NO.: 09D017AG-DC
DWG SIZE: A

ООО «ЛайфЭлектроникс» “LifeElectronics” LLC

ИНН 7805602321 КПП 780501001 Р/С 40702810122510004610 ФАКБ "АБСОЛЮТ БАНК" (ЗАО) в г.Санкт-Петербурге К/С 30101810900000000703 БИК 044030703

Компания «Life Electronics» занимается поставками электронных компонентов импортного и отечественного производства от производителей и со складов крупных дистрибьюторов Европы, Америки и Азии.

С конца 2013 года компания активно расширяет линейку поставок компонентов по направлению коаксиальный кабель, кварцевые генераторы и конденсаторы (керамические, пленочные, электролитические), за счёт заключения дистрибьюторских договоров

Мы предлагаем:

- *Конкурентоспособные цены и скидки постоянным клиентам.*
- *Специальные условия для постоянных клиентов.*
- *Подбор аналогов.*
- *Поставку компонентов в любых объемах, удовлетворяющих вашим потребностям.*

- *Приемлемые сроки поставки, возможна ускоренная поставка.*
- *Доставку товара в любую точку России и стран СНГ.*
- *Комплексную поставку.*
- *Работу по проектам и поставку образцов.*
- *Формирование склада под заказчика.*

- *Сертификаты соответствия на поставляемую продукцию (по желанию клиента).*
- *Тестирование поставляемой продукции.*
- *Поставку компонентов, требующих военную и космическую приемку.*
- *Входной контроль качества.*
- *Наличие сертификата ISO.*

В составе нашей компании организован Конструкторский отдел, призванный помогать разработчикам, и инженерам.

Конструкторский отдел помогает осуществить:

- *Регистрацию проекта у производителя компонентов.*
- *Техническую поддержку проекта.*
- *Защиту от снятия компонента с производства.*
- *Оценку стоимости проекта по компонентам.*
- *Изготовление тестовой платы монтаж и пусконаладочные работы.*

Тел: +7 (812) 336 43 04 (многоканальный)
Email: org@lifeelectronics.ru

www.lifeelectronics.ru