VAC VACUUMSCHMELZE	DATENBLATT / Specification	Sach Nr.: Item no.:	T60405-R4470-X037
K-Nr.: 23129 K-no.:	Stromkompensierte Funkentstördrossel / Common Mode Choke	Datum: Date:	14.12.2001
Kunde: Customer		Kd. Sach Nr.: Customers part no.:	Seite 1 von 1 Page of

Maßbild (mm): Mechanical outline — **Freimaßtoleranz DIN ISO 2768-c** General Tolerances

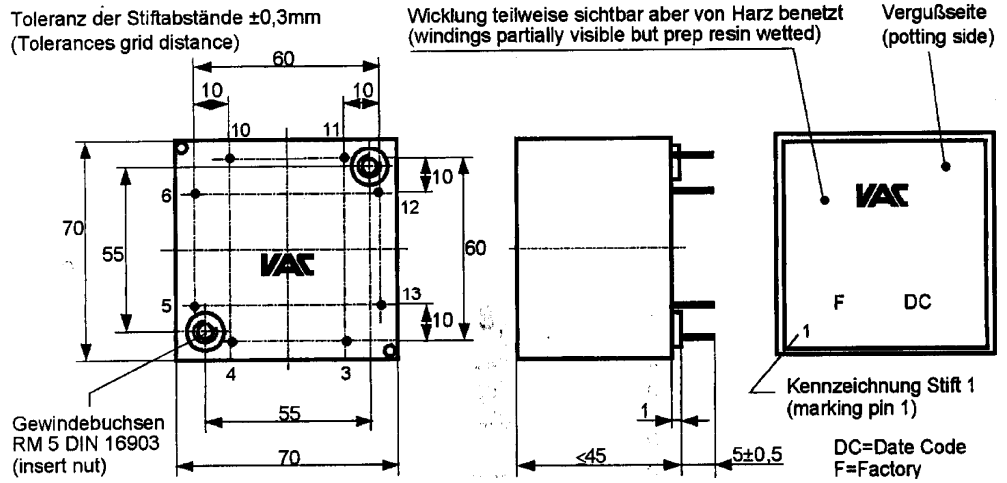

Anschlüsse: Connections:

∅ = 4,4* ± 0,4 mm

Beschriftung: inscription

VAC
4470X037
F DC

Anschlußschema: Schematic diagram

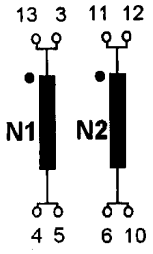

ü = 1 : 1

Betriebsdaten/Charakteristische Daten (Richtwerte): Operational data/characteristic data (nominal values):

L_N = 0,25 mH*

I_N = 68 A ; I_{max} = 280 A

$L_S \leq 6$ µH*

$U_{is,\,eff.}$ = 625 V

Umgebungstemperatur/ambient temperature: -40°C...+45°C
Lagertemperatur/storage temperature: -40°C...+85°C

Prüfung: (V: 100%-Test; AQL...: DIN ISO 2859-Teil1) inspection

1) (V)	M3014:	$U_{p,eff}$	= 3,1 kV,	2 s,	N1 gegen/to N2
2) (AQL 1/S4)	M3024:	$U_{TA,\,eff}$	≥ 750 V		
3) (AQL 0,25)		L_1	= 0,25 mH* -30% +50%,	f = 100 kHz,	$U_{AC,eff}$ =100 mV
4) (V)		Polarität / Übersetzungsverhältnis: Polarity / Turns Ratio:		Toleranz ± 2 % Tolerance	
5) (AQL 1/S4)		$R_{Cu1} = R_{Cu2} \leq 1{,}7$ mΩ*			

Messungen nach Temperaturangleich der Prüflinge an Raumtemperatur
Measurements after temperature balance of the samples at room temperature

*vorläufig/preliminary

Weitere Vorschriften: Applicable documents: Gehäusewerkstoff und Gießharz UL-gelistet
Housing material and casting resin UL - listed

Datum	Name	Index	Änderung
		81	

Hrsg.: KB-FB FT	Bearb: HL.		KB-PM B: Kei.			Freig.: HL.

Weitergabe sowie Vervielfältigung dieser Unterlage, Verwertung und Mitteilung ihres Inhalts nicht gestattet, soweit nicht ausdrücklich zugestanden. Zuwiderhandlungen verpflichten zu Schadenersatz. Alle Rechte für den Fall der Patenterteilung oder GM-Eintragung vorbehalten

ООО «ЛайфЭлектроникс» “LifeElectronics” LLC

ИНН 7805602321 КПП 780501001 Р/С 40702810122510004610 ФАКБ "АБСОЛЮТ БАНК" (ЗАО) в г.Санкт-Петербурге К/С 30101810900000000703 БИК 044030703

Компания «Life Electronics» занимается поставками электронных компонентов импортного и отечественного производства от производителей и со складов крупных дистрибьюторов Европы, Америки и Азии.

С конца 2013 года компания активно расширяет линейку поставок компонентов по направлению коаксиальный кабель, кварцевые генераторы и конденсаторы (керамические, пленочные, электролитические), за счёт заключения дистрибьюторских договоров

Мы предлагаем:

- *Конкурентоспособные цены и скидки постоянным клиентам.*
- *Специальные условия для постоянных клиентов.*
- *Подбор аналогов.*
- *Поставку компонентов в любых объемах, удовлетворяющих вашим потребностям.*

- *Приемлемые сроки поставки, возможна ускоренная поставка.*
- *Доставку товара в любую точку России и стран СНГ.*
- *Комплексную поставку.*
- *Работу по проектам и поставку образцов.*
- *Формирование склада под заказчика.*

- *Сертификаты соответствия на поставляемую продукцию (по желанию клиента).*
- *Тестирование поставляемой продукции.*
- *Поставку компонентов, требующих военную и космическую приемку.*
- *Входной контроль качества.*
- *Наличие сертификата ISO.*

В составе нашей компании организован Конструкторский отдел, призванный помогать разработчикам, и инженерам.

Конструкторский отдел помогает осуществить:

- *Регистрацию проекта у производителя компонентов.*
- *Техническую поддержку проекта.*
- *Защиту от снятия компонента с производства.*
- *Оценку стоимости проекта по компонентам.*
- *Изготовление тестовой платы монтаж и пусконаладочные работы.*

Тел: +7 (812) 336 43 04 (многоканальный)
Email: org@lifeelectronics.ru

www.lifeelectronics.ru