REVISIONS			
REV	DESCRIPTION, ECN, EAR NO.	DATE	APP'D
E	PRODUCT DRAWING (EAR 14417)	NOV24/16	K.L.
F	PRODUCT DRAWING (EAR 14642)	FEB27/18	K.L.

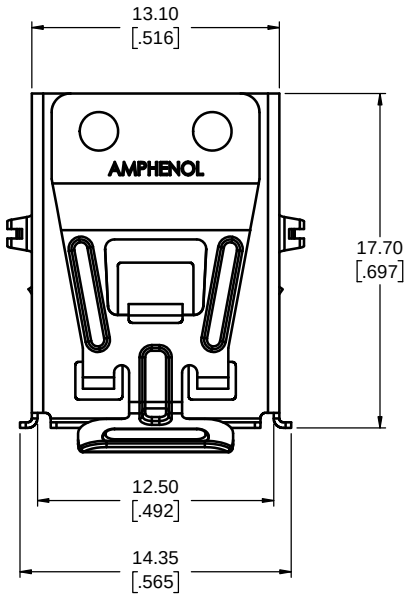

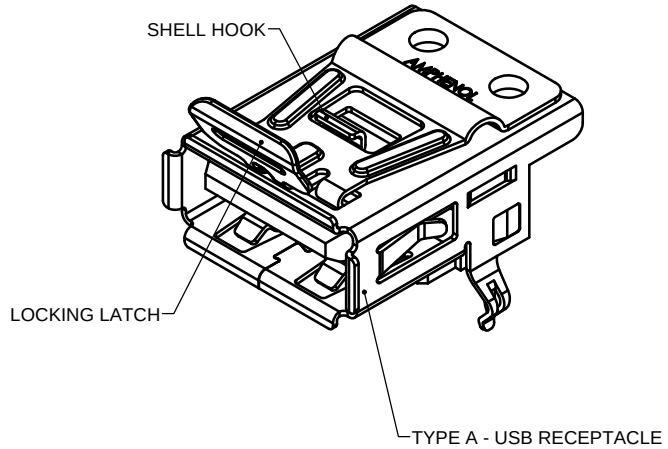

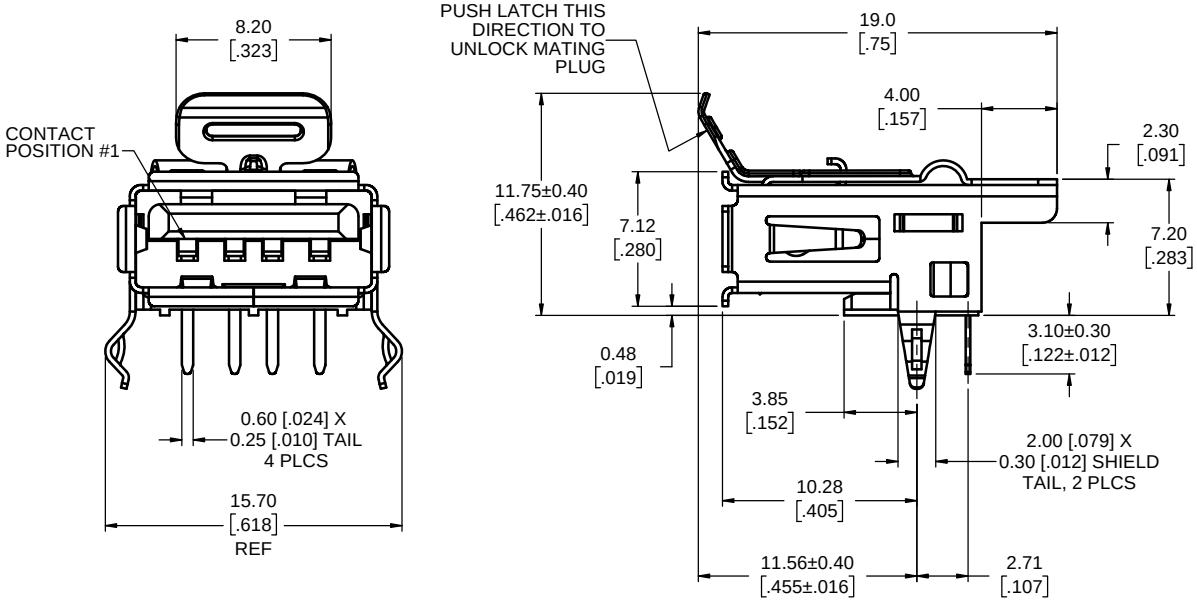

USB 2.0 STANDARD-A CONNECTOR PIN ASSIGNMENTS		
PIN NUMBER	**SIGNAL NAME**	**DESCRIPTION**
1	VBUS	POWER
2	D-	USB 2.0 DIFFERENTIAL PAIR
3	D+	
4	GND	GROUND FOR POWER RETURN
SHELL	Shield	CONNECTOR METAL SHELL

NOTES:

1. MATERIAL:
   - SHELL: NICKEL PLATED COPPER ALLOY
   - HOUSING: HIGH TEMPERATURE THERMOPLASTIC UL94V-0, COLOR - BLACK
   - CONTACTS: PHOSPHOR BRONZE, PLATED WITH 0.76µm (30µ") GOLD OVER NICKEL ON MATING AREA & MATTE TIN ON SOLDER TAILS
   - LOCKING LATCH: STAINLESS STEEL
2. FEATURE: POSITIVE LOCK ON TYPE A, USB RIGHT ANGLE RECEPTACLE, WORKS WITH ANY STANDARD USB 2.0 TYPE A PLUG
3. LOCKING RETENTION FORCE: 50 N (11.2 LBf) MINIMUM
4. OPERATING TEMPERATURE: -40°C TO +85°C.
5. CURRENT RATING: 1.5 AMPERES
6. ALL MATERIALS USED FOR CONNECTOR AND PACKAGING ARE RoHS COMPLIANT PER EU DIRECTIVE 2011/65/EU AND AMENDMENTS.

AMPHENOL PART NUMBER: LUSB-A111-00

UNLESS SPECIFIED OTHERWISE	DRAWN LAWRENCE KIM	OCT19/07	**Amphenol Canada Corp.** www.amphenolcanada.com
PRIMARY UNITS MILLIMETERS	CHECKED LAWRENCE KIM	OCT19/07	
SECONDARY INCHES	M.E. APP'D		LUSB SERIES, USB 2.0 TYPE A RECEPTACLE WITH POSITIVE LOCKING LATCH, RIGHT ANGLE PCB TAIL, RoHS COMPLIANT
REFERENCE IN PARENTHESES	Q.A. APP'D		
GENERAL TOLERANCES	DWG APPR.		
1 DECIMAL PLACE ±0.4	ENG. REL. NO. EAR 14211		
2 DECIMAL PLACES ±0.25	REF.		DWG. NO. P-LUSB-A111-00 REV F
3 DECIMAL PLACES	THIRD ANGLE PROJECTION	DO NOT SCALE DRAWING	
ANGULAR DEGREES			CODE ID NO. 03554 DWG SIZE: X SCALE: 4:1 SHEET 1 OF 2

THIS DOCUMENT CONTAINS PROPRIETARY INFORMATION AND SUCH INFORMATION MAY NOT BE DISCLOSED TO OTHERS FOR ANY PURPOSE OR USED FOR MANUFACTURING PURPOSES WITHOUT WRITTEN PERMISSION FROM AMPHENOL CANADA CORP.

REVISIONS			
REV	DESCRIPTION, ECN, EAR NO.	DATE	APP'D
E	PRODUCT DRAWING (EAR 14417)	NOV24/16	K.L.
F	PRODUCT DRAWING (EAR 14642)	FEB27/18	K.L.

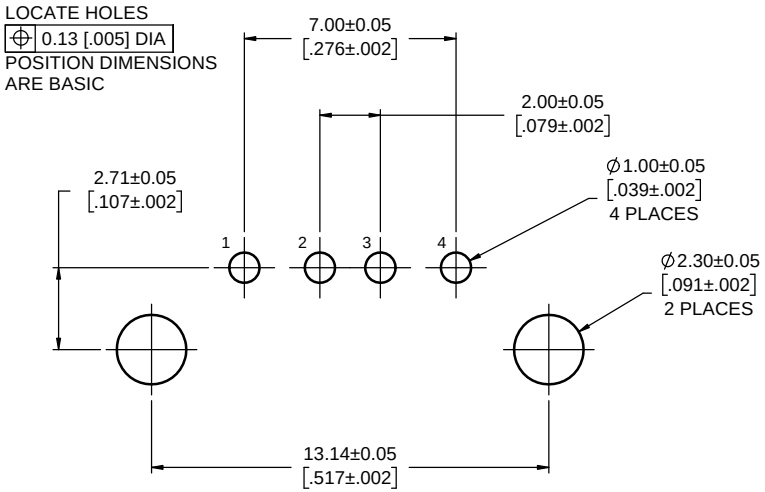

RECOMMENDED PCB LAYOUT
COMPONENT SIDE OF BOARD

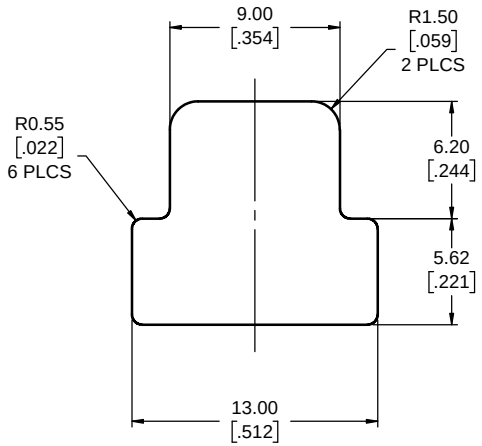

RECOMMENDED PANEL CUTOUT
OUTSIDE VIEW OF PANEL

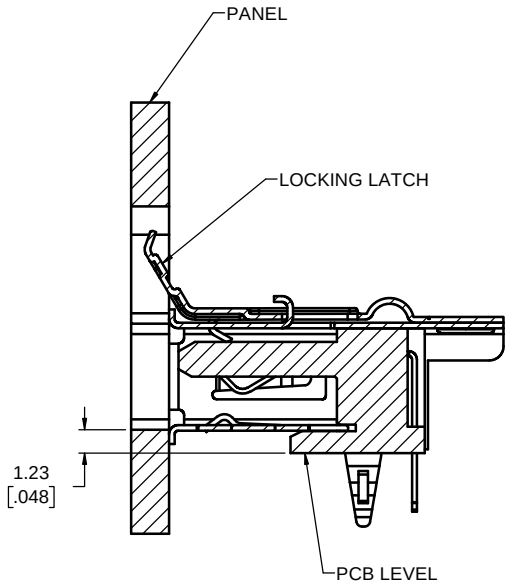

SECTION THROUGH PANEL CUTOUT

UNLESS SPECIFIED OTHERWISE	DRAWN LAWRENCE KIM	OCT19/07	**Amphenol Canada Corp.** www.amphenolcanada.com
PRIMARY UNITS MILLIMETERS	CHECKED LAWRENCE KIM	OCT19/07	
SECONDARY INCHES	M.E. APP'D		LUSB SERIES, USB 2.0 TYPE A RECEPTACLE WITH POSITIVE LOCKING LATCH, RIGHT ANGLE PCB TAIL, RoHS COMPLIANT
REFERENCE IN PARENTHESES	Q.A. APP'D		
GENERAL TOLERANCES	DWG APPR.		
1 DECIMAL PLACE ±0.4	ENG. REL. NO. EAR 14211		DWG. NO. P-LUSB-A111-00 REV F
2 DECIMAL PLACES ±0.25	REF.		
3 DECIMAL PLACES	THIRD ANGLE PROJECTION	DO NOT SCALE DRAWING	
ANGULAR DEGREES			CODE ID NO. 03554 DWG SIZE: X SCALE: 5:1 SHEET 2 OF 2

THIS DOCUMENT CONTAINS PROPRIETARY INFORMATION AND SUCH INFORMATION MAY NOT BE DISCLOSED TO OTHERS FOR ANY PURPOSE OR USED FOR MANUFACTURING PURPOSES WITHOUT WRITTEN PERMISSION FROM AMPHENOL CANADA CORP.

ООО «ЛайфЭлектроникс» “LifeElectronics” LLC

ИНН 7805602321 КПП 780501001 Р/С 40702810122510004610 ФАКБ "АБСОЛЮТ БАНК" (ЗАО) в г.Санкт-Петербурге К/С 30101810900000000703 БИК 044030703

Компания «Life Electronics» занимается поставками электронных компонентов импортного и отечественного производства от производителей и со складов крупных дистрибьюторов Европы, Америки и Азии.

С конца 2013 года компания активно расширяет линейку поставок компонентов по направлению коаксиальный кабель, кварцевые генераторы и конденсаторы (керамические, пленочные, электролитические), за счёт заключения дистрибьюторских договоров

Мы предлагаем:

- *Конкурентоспособные цены и скидки постоянным клиентам.*
- *Специальные условия для постоянных клиентов.*
- *Подбор аналогов.*
- *Поставку компонентов в любых объемах, удовлетворяющих вашим потребностям.*

- *Приемлемые сроки поставки, возможна ускоренная поставка.*
- *Доставку товара в любую точку России и стран СНГ.*
- *Комплексную поставку.*
- *Работу по проектам и поставку образцов.*
- *Формирование склада под заказчика.*

- *Сертификаты соответствия на поставляемую продукцию (по желанию клиента).*
- *Тестирование поставляемой продукции.*
- *Поставку компонентов, требующих военную и космическую приемку.*
- *Входной контроль качества.*
- *Наличие сертификата ISO.*

В составе нашей компании организован Конструкторский отдел, призванный помогать разработчикам, и инженерам.

Конструкторский отдел помогает осуществить:

- *Регистрацию проекта у производителя компонентов.*
- *Техническую поддержку проекта.*
- *Защиту от снятия компонента с производства.*
- *Оценку стоимости проекта по компонентам.*
- *Изготовление тестовой платы монтаж и пусконаладочные работы.*

Тел: +7 (812) 336 43 04 (многоканальный)
Email: org@lifeelectronics.ru

www.lifeelectronics.ru