THIS DRAWING IS UNPUBLISHED. RELEASED FOR PUBLICATION 20
© COPYRIGHT 20 BY - ALL RIGHTS RESERVED.

REVISIONS

| P | LTR | DESCRIPTION | DATE | DWN | APVD |
|---|---|---|---|---|---|
| | M | ECO-13-012991 | 14AUG2013 | JM | TE |

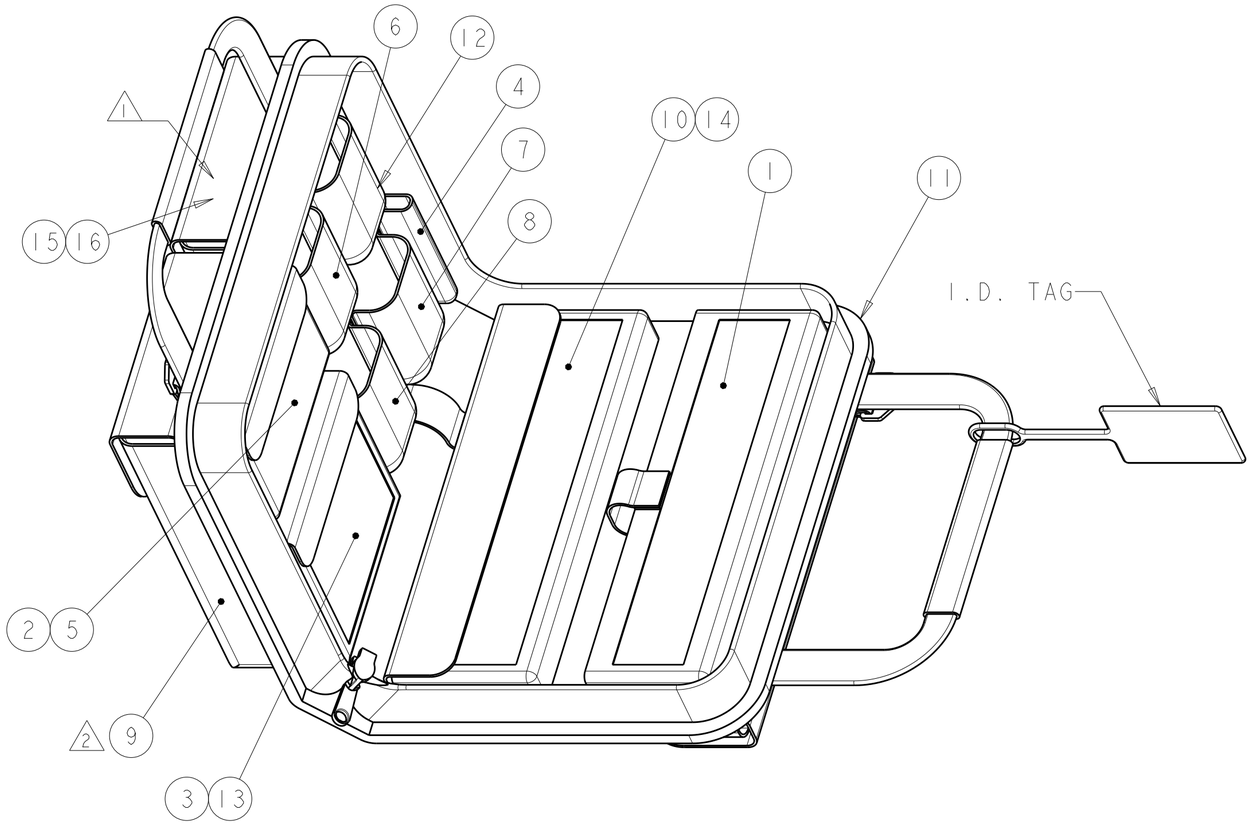


1 MANUFACTURER'S INSTRUCTION SHEETS.

2 OPTIONAL SHOULDER STRAP.

3. INSTRUCTION SHEETS 408-4020, 408-8925, 408-4471 AND 408-10103 EXPLAIN THE LightCrimp Plus TERMINATION TECHNIQUE AND ARE AVAILABLE FOR DOWNLOAD AT www.tycoelectronics.com/documents OR www.ampnetconnect.com/foguide

| -2 | -1 | PART NUMBER | DESCRIPTION | ITEM NO. |
|---|---|---|---|---|
| 1 | 1 | 2064710-1 | FIBER OPTICS CLEANING & INSPECTION GUIDE | 16 |
| 1 | 1 | 1374503-1 | CD ROM, TERMINATION TRAINING | 15 |
| 1 | - | 1754765-1 | MICROSCOPE ADAPTER, 1.25mm | 14 |
| 1 | 1 | 1278625-1 | CABLE CLAMP | 13 |
| 1 | 1 | 1553661-1 | SLITTER TOOL, 2mm & 3mm | 12 |
| 1 | 1 | 1278540-1 | PREMIUM SOFT CASE | 11 |
| 1 | - | 1754767-1 | 200x MICROSCOPE KIT | 10 |
| 1 | 1 | 1871696-1 | FIBER CLEAVER, SLIDE CUTTER | 9 |
| 1 | 1 | 1278637-1 | ARAMID YARN SHEARS | 8 |
| 1 | 1 | 1754708-1 | FIBER STRIP TOOL, COMBINATION | 7 |
| 1 | 1 | 492109-2 | MICRO STRIP TOOL MT-RJ (.008IN) | 6 |
| 14 | 14 | 501857-2 | ALCOHOL WIPES | 5 |
| 2 | 2 | 1278422-1 | OPEN END WRENCH, 1/4IN | 4 |
| 1 | 1 | 2064540-1 | CABLE HOLDER, LightCrimp Plus/LC/SC | 3 |
| 1 | 1 | 1985766-1 | DIESET, LightCrimp Plus/LC/SC/SPLICE | 2 |
| 1 | 1 | 1976850-2 | HANDTOOL FRAME, BLACK | 1 |

THIS DRAWING IS A CONTROLLED DOCUMENT.

DIMENSIONS: mm

TOLERANCES UNLESS OTHERWISE SPECIFIED:
0 PLC ±-
1 PLC ±-
2 PLC ±-
3 PLC ±-
4 PLC ±-
ANGLES ±-

MATERIAL - -
FINISH - -

DWN B.BRIGGS 17MAY2006
CHK D.KIRSCH 17MAY2006
APVD S.BUCHTER 17MAY2006
PRODUCT SPEC -
APPLICATION SPEC -
WEIGHT -

TE Connectivity

NAME TERMINATION KIT, LightCrimp Plus, AMP SC/LC -

| SIZE | CAGE CODE | DRAWING NO | RESTRICTED TO |
|---|---|---|---|
| A2 | - | C-1754845 | - |

CUSTOMER DRAWING

SCALE NTS SHEET 1 OF 1 REV M

ООО «ЛайфЭлектроникс» “LifeElectronics” LLC

ИНН 7805602321 КПП 780501001 Р/С 40702810122510004610 ФАКБ "АБСОЛЮТ БАНК" (ЗАО) в г.Санкт-Петербурге К/С 30101810900000000703 БИК 044030703

*Компания «Life Electronics» занимается поставками электронных компонентов импортного и отечественного производства от производителей и со складов крупных дистрибьюторов Европы, Америки и Азии.*

*С конца 2013 года компания активно расширяет линейку поставок компонентов по направлению коаксиальный кабель, кварцевые генераторы и конденсаторы (керамические, пленочные, электролитические), за счёт заключения дистрибьюторских договоров*

*Мы предлагаем:*

- *Конкурентоспособные цены и скидки постоянным клиентам.*
- *Специальные условия для постоянных клиентов.*
- *Подбор аналогов.*
- *Поставку компонентов в любых объемах, удовлетворяющих вашим потребностям.*

- *Приемлемые сроки поставки, возможна ускоренная поставка.*
- *Доставку товара в любую точку России и стран СНГ.*
- *Комплексную поставку.*
- *Работу по проектам и поставку образцов.*
- *Формирование склада под заказчика.*

- *Сертификаты соответствия на поставляемую продукцию (по желанию клиента).*
- *Тестирование поставляемой продукции.*
- *Поставку компонентов, требующих военную и космическую приемку.*
- *Входной контроль качества.*
- *Наличие сертификата ISO.*

*В составе нашей компании организован Конструкторский отдел, призванный помогать разработчикам, и инженерам.*

*Конструкторский отдел помогает осуществить:*

- *Регистрацию проекта у производителя компонентов.*
- *Техническую поддержку проекта.*
- *Защиту от снятия компонента с производства.*
- *Оценку стоимости проекта по компонентам.*
- *Изготовление тестовой платы монтаж и пусконаладочные работы.*

*Тел: +7 (812) 336 43 04 (многоканальный)*
*Email: org@lifeelectronics.ru*

***www.lifeelectronics.ru***