THIS DRAWING IS UNPUBLISHED. RELEASED FOR PUBLICATION -
© COPYRIGHT - Tyco Electronics Corporation ALL RIGHTS RESERVED.

LOC	DIST
H	-

REVISIONS

P	LTR	DESCRIPTION	DATE	DWN	APVD
	A	RELEASED PER ECR-11-006627	30MAR2011	JvdH	TdB

CONNECTOR ASSEMBLY
EXAMPLARY LOADED 6

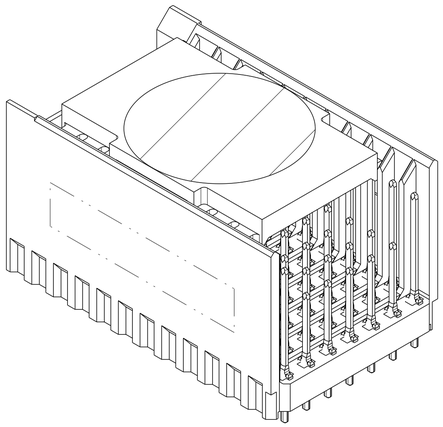

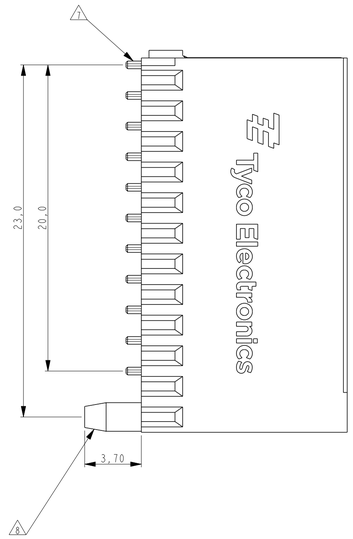

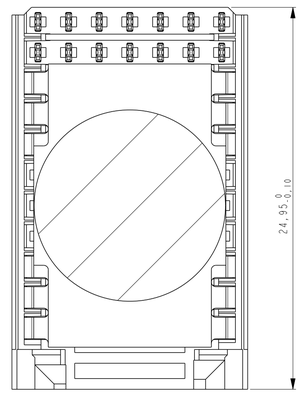

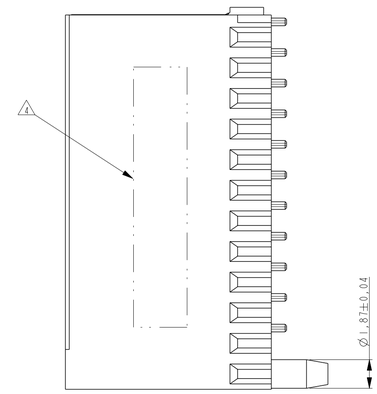

NOTES:

1. MATERIAL HOUSING: BLACK CLASSFILLED LCP.
   MATERIAL SIGNAL CONTACTS: PHOSPHORBRONZE.
2. GENERAL SIGNAL CONTACT PLATING SPECIFICATION: UNDERPLATING (ENTIRE CONTACT):1,27µm NICKEL MIN. AND ACTION PIN: 0,5µm TIN-LEAD MIN. FOR PLATING OF MATING SURFACES SEE APPLICABLE SPECIFICATION REFERENCE FOR EACH DASH NUMBER.
3. CONFORMS TO ALL TESTING ACCORDING IEC 61076-4-101 PERFORMANCE LEVEL 2
4. CONNECTOR MARKED WITH PARTNUMBER AND DATE CODE. ADDITIONAL CHARACTERS OR MARKINGS, AS WELL AS THE LOCATION OF THE MARKINGS, MAY BE ADDED FOR TRACEABILITY BASED UPON MANUFACTURERS DISCRETION.
5. PLATED THROUGH HOLES AT 2x2mm SQUARE GRID PATTERN DEFINED BY CONTACT LAYOUT.
6. FOR ACTUAL PIN LOADING SEE "CONTACT LAYOUT".
7. FOR ACTUAL PIN DIMENSIONS SEE "CONTACT DIMENSIONS".
8. POLARIZATION FEATURE.
9. TO BE MEASURED AT BOTTOM OF SHROUD.
10. NOT PLATED THROUGH HOLE.

11 PACKAGING INFO ON SHEET 2.

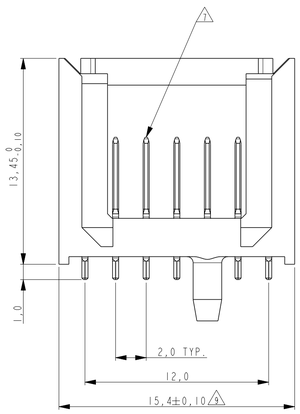

CONTACT LAYOUT

	z	a	b	c	d	e	f
1	C	A	A	A	A	A	C
2	C	A	A	A	A	A	C
3	C	A	A	A	A	A	C
4	C	A	A	A	A	A	C
5	C	A	A	A	A	A	C
6	C	A	A	A	A	A	C
7	C	A	A	A	A	A	C
8	C	A	A	A	A	A	C
9	C	A	A	A	A	A	C
10	C	A	A	A	A	A	C
11	C	A	A	A	A	A	C
	GUIDING						

CONTACT DIMENSIONS
SCALE 5:1

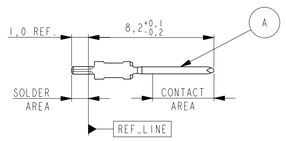

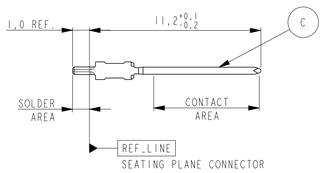

RECOMENDED PCB-HOLE LAY-OUT
COMPONENT SIDE SHOWN

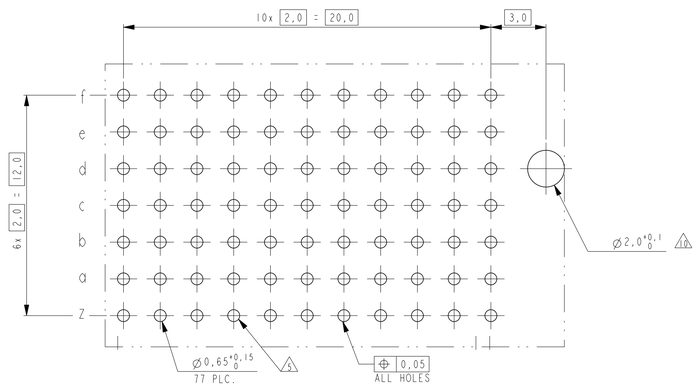

PLATED THROUGH HOLES PARAMETERS

2 3	1	1982760-1
SIGNAL CONTACT FINISH	MATERIAL	PARTNUMBER

THIS DRAWING IS A CONTROLLED DOCUMENT.

DIMENSIONS: mm

TOLERANCES UNLESS OTHERWISE SPECIFIED:
0 PLC ±-
1 PLC ±-
2 PLC ±-
3 PLC ±-
4 PLC ±-
ANGLES ±-

MATERIAL - -
FINISH - -

DWN	J. van Hoek	17JUL2007
CHK	B. MOOIJ	17JUL2007
APVD	J. BROEKSTEEG	17JUL2007
PRODUCT SPEC	108-19082	
APPLICATION SPEC	-	
WEIGHT	-	

TE Connectivity

NAME: Z-PACK 2mm HM TYPE C MALE ASSEMBLY PIN-IN-PASTE -

SIZE	CAGE CODE	DRAWING NO	RESTRICTED TO
A1	00779	C-1982760	-

CUSTOMER DRAWING | SCALE 1:1 | SHEET 1 OF 2 | REV A

THIS DRAWING IS UNPUBLISHED. RELEASED FOR PUBLICATION -
© COPYRIGHT - Tyco Electronics Corporation ALL RIGHTS RESERVED.

LOC	DIST
H	-

REVISIONS

P	LTR	DESCRIPTION	DATE	DWN	APVD
	-	SEE SHEET 1	-	-	-

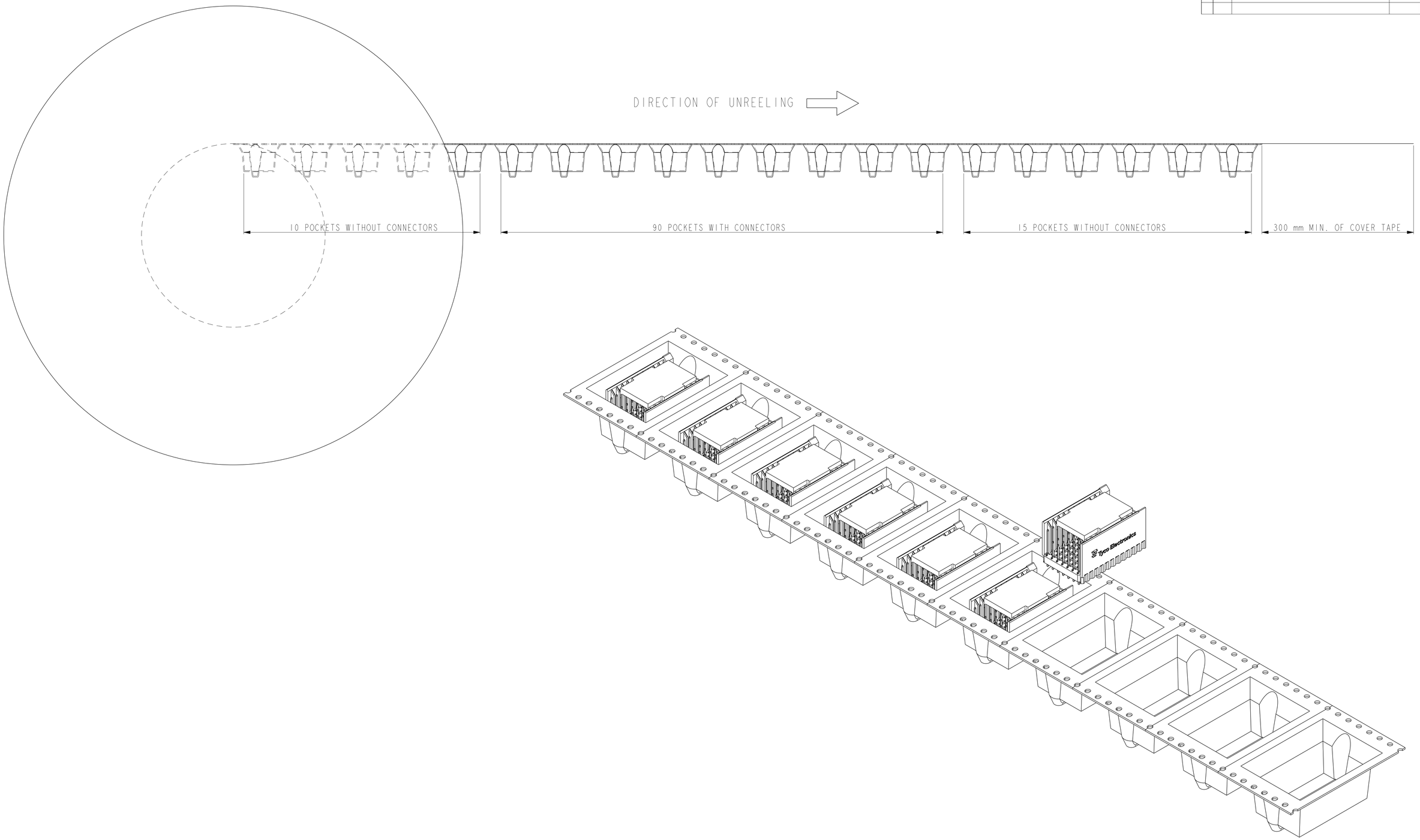

THIS DRAWING IS A CONTROLLED DOCUMENT.

DIMENSIONS: mm

TOLERANCES UNLESS OTHERWISE SPECIFIED:
0 PLC ±-
1 PLC ±-
2 PLC ±-
3 PLC ±-
4 PLC ±-
ANGLES ±-

MATERIAL - -
FINISH - -

DWN J.van Hoek 17JUL2007
CHK B MOOIJ 17JUL2007
APVD J.BROEKSTEEG 17JUL2007
PRODUCT SPEC 108-19082
APPLICATION SPEC -
WEIGHT -

TE Connectivity

NAME Z-PACK 2mm HM TYPE C MALE ASSEMBLY PIN-IN-PASTE -

SIZE	CAGE CODE	DRAWING NO	RESTRICTED TO
A1	00779	C-1982760	-

CUSTOMER DRAWING | SCALE 2:1 | SHEET 2 OF 2 | REV A

4805 (3/11)

ООО «ЛайфЭлектроникс» “LifeElectronics” LLC

ИНН 7805602321 КПП 780501001 Р/С 40702810122510004610 ФАКБ "АБСОЛЮТ БАНК" (ЗАО) в г.Санкт-Петербурге К/С 30101810900000000703 БИК 044030703

Компания «Life Electronics» занимается поставками электронных компонентов импортного и отечественного производства от производителей и со складов крупных дистрибьюторов Европы, Америки и Азии.

С конца 2013 года компания активно расширяет линейку поставок компонентов по направлению коаксиальный кабель, кварцевые генераторы и конденсаторы (керамические, пленочные, электролитические), за счёт заключения дистрибьюторских договоров

Мы предлагаем:

- *Конкурентоспособные цены и скидки постоянным клиентам.*
- *Специальные условия для постоянных клиентов.*
- *Подбор аналогов.*
- *Поставку компонентов в любых объемах, удовлетворяющих вашим потребностям.*

- *Приемлемые сроки поставки, возможна ускоренная поставка.*
- *Доставку товара в любую точку России и стран СНГ.*
- *Комплексную поставку.*
- *Работу по проектам и поставку образцов.*
- *Формирование склада под заказчика.*

- *Сертификаты соответствия на поставляемую продукцию (по желанию клиента).*
- *Тестирование поставляемой продукции.*
- *Поставку компонентов, требующих военную и космическую приемку.*
- *Входной контроль качества.*
- *Наличие сертификата ISO.*

В составе нашей компании организован Конструкторский отдел, призванный помогать разработчикам, и инженерам.

Конструкторский отдел помогает осуществить:

- *Регистрацию проекта у производителя компонентов.*
- *Техническую поддержку проекта.*
- *Защиту от снятия компонента с производства.*
- *Оценку стоимости проекта по компонентам.*
- *Изготовление тестовой платы монтаж и пусконаладочные работы.*

Тел: +7 (812) 336 43 04 (многоканальный)
Email: org@lifeelectronics.ru

www.lifeelectronics.ru