GORDOS

REED RELAYS

83 SERIES MOLDED DIP THRU-HOLE AND SURFACE MOUNT DRY REED RELAYS

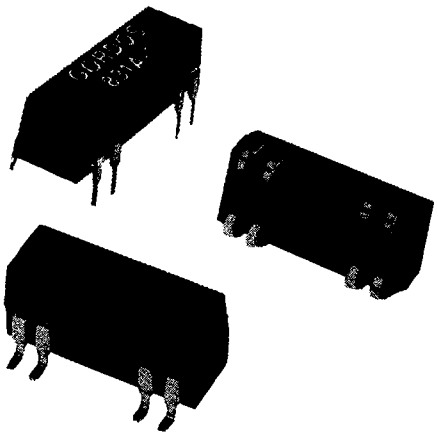

FEATURES:

- Choice of Gull or J-Lead Surface Mount or Thru-hole Configuration
- Surface Mount Versions Pass High Reliability Steam Aging Solderability Test
- Surface Mount Versions Compatible with IR Reflow Systems
- 94V-O Flammability Rating
- Form A, 2A, B or C Contacts
- Logic Compatible 5, 12 or 24 Volt Operation
- Available with or without Diodes
- Compatible with Automatic Insertion
- Semiconductor Grade Molding Compounds
- -20° C to 85° C Operating, -20° C to 100° C Storage Temperature Ranges

THRU-HOLE

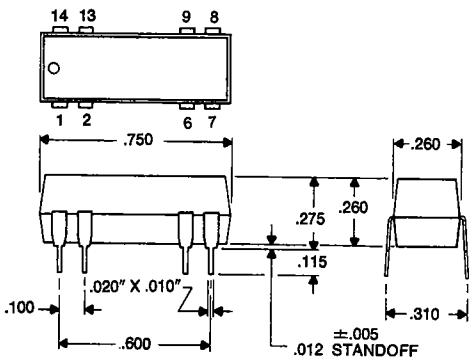

(DIMENSIONAL TOL. ±.010" TYP.)

THRU-HOLE

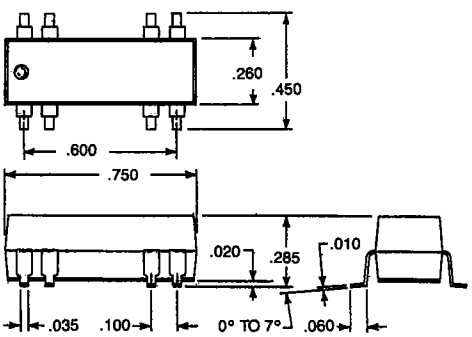

GULL LEAD

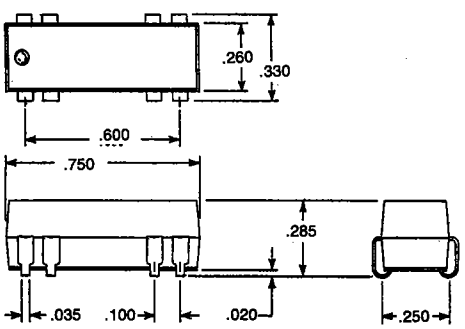

"J" LEAD

Products and specifications subject to change without notice.
Consult factory for application assistance.

1000 N. SECOND ST., ROGERS, AR 72756 USA / TEL: 800-643-3500 / 501-636-5000 / FAX: 501-636-2305

83 SERIES MOLDED DIP THRU-HOLE AND SURFACE MOUNT DRY REED RELAYS

Nominal Coil Voltage DC	5	12	24
Must Operate Voltage DC	3.8	9.0	18.0
Must Release Voltage DC	0.5	1.2	2.4
Maximum Voltage DC (3)	10	20	35

Contact Arrangement		1 Form-A	(3) Form-B	Form-C		
Model Type		831A 832A	831B	831C	835C	836C
Max. Switching DC[2]	Watts	10	10	3		
	Volts	200	200	30		
Max. Current DC (amps)	Switch	0.5	0.5	0.2		
	Carry	1.5	1.5	0.5		
Max. Initial Contact Resistance (ohms)[1]		0.200	0.200	0.200		
Min. Breakdown Voltage DC	Across Contacts	250	250	200		
	Contact to Coil	750	750	750		
Capacitance (typical) pF	Across Contacts	1.0	—	1.5		
	Contact to Coil	2.0	3.8	2.0		
Insulation Resistance (typical ohms)		10^{10}	10^{10}	10^{8}		
Operate Time (typical mSec) Including Bounce Except Form-B		0.5	0.5	1.0		
Release Time (typical mSec) Diode Suppressed		0.5	0.5	1.5 includes Bounce on N.C. Pole		

REED RELAY SELECTION CHART *Shading denotes shortest lead time items.*

SERIES 47 MINI-SIP

Contact Arrangement	Nominal Coil Voltage (VDC)	Coil Resistance (ohms) ±10% @ 25° C	Suppression Diode	Catalog Number Thru-Hole	Gull-Lead	J-Lead	Schematics (Top View)
1A SPST N.O.	5	380	No Yes	831A-1 831A-2	831A-1G 831A-2G	831A-1J 831A-2J	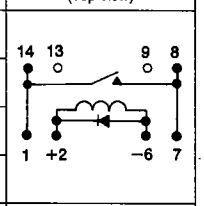
		500	No Yes	831A-3 831A-4	831A-3G 831A-4G	831A-3J 831A-4J	
	12	1000	No Yes	831A-5 831A-6	831A-5G 831A-6G	831A-5J 831A-6J	
	24	1750	No Yes	831A-7 831A-8	831A-7G 831A-8G	831A-7J 831A-8J	
1B (See Note 3) SPST N.C.	5	200	No Yes	831B-1 831B-2	831B-1G 831B-2G	831B-1J 831B-2J	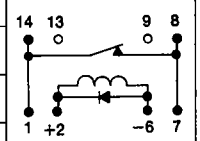
		500	No Yes	831B-3 831B-4	831B-3G 831B-4G	831B-3J 831B-4J	
	12	500	No Yes	831B-5 831B-6	831B-5G 831B-6G	831B-5J 831B-6J	
	24	1750	No Yes	831B-7 831B-8	831B-7G 831B-8G	831B-7J 831B-8J	
1C SPDT	5	200	No Yes	831C-1 831C-2	831C-1G 831C-2G	831C-1J 831C-2J	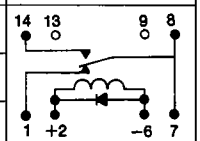
	12	500	No Yes	831C-3 831C-4	831C-3G 831C-4G	831C-3J 831C-4J	
	24	1750	No Yes	831C-5 831C-6	831C-5G 831C-6G	831C-5J 831C-6J	
1C SPDT	5	200	No Yes	835C-1 835C-2	835C-1G 835C-2G	835C-1J 835C-2J	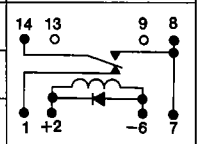
	12	500	No Yes	835C-3 835C-4	835C-3G 835C-4G	835C-3J 835C-4J	
	24	1750	No Yes	835C-5 835C-6	835C-5G 835C-6G	835C-5J 835C-6J	
1C SPDT	5	200	No Yes	836C-1 836C-2	836C-1G 836C-2G	836C-1J 836C-2J	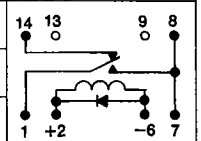
	12	500	No Yes	836C-3 836C-4	836C-3G 836C-4G	836C-3J 836C-4J	
	24	2200	No Yes	836C-5 836C-6	836C-5G 836C-6G	836C-5J 836C-6J	
2A DPST N.O.	5	200	No Yes	832A-1 832A-2	832A-1G 832A-2G	832A-1J 832A-2J	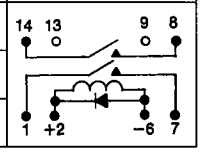
	12	500	No Yes	832A-3 832A-4	832A-3G 832A-4G	832A-3J 832A-4J	
	24	1750	No Yes	832A-5 832A-6	832A-5G 832A-6G	832A-5J 832A-6J	

Notes: All specifications are based on a 25° C ambient temperature.

1. *Measured with nominal coil voltage applied (except Form B).*
2. *Higher voltages and/or current may be switched with life expectancy reduced.*
3. *Excesive voltage (maximum of 6.5 VDC for 5 VDC model, 15 VDC for 12 VDC model, and 28 VDC for 24 model), may cause contact reclosure on Form B models.*
4. *Consult factory for electrostatic shield and/or magnetic shield requirements.*

Products and specifications subject to change without notice.
Consult factory for application assistance.

1000 N. SECOND ST., ROGERS, AR 72756 USA / TEL: 800-643-3500 / 501-636-5000 / FAX: 501-636-2305

ООО «ЛайфЭлектроникс» “LifeElectronics” LLC

ИНН 7805602321 КПП 780501001 Р/С 40702810122510004610 ФАКБ "АБСОЛЮТ БАНК" (ЗАО) в г.Санкт-Петербурге К/С 30101810900000000703 БИК 044030703

Компания «Life Electronics» занимается поставками электронных компонентов импортного и отечественного производства от производителей и со складов крупных дистрибьюторов Европы, Америки и Азии.

С конца 2013 года компания активно расширяет линейку поставок компонентов по направлению коаксиальный кабель, кварцевые генераторы и конденсаторы (керамические, пленочные, электролитические), за счёт заключения дистрибьюторских договоров

Мы предлагаем:

- *Конкурентоспособные цены и скидки постоянным клиентам.*
- *Специальные условия для постоянных клиентов.*
- *Подбор аналогов.*
- *Поставку компонентов в любых объемах, удовлетворяющих вашим потребностям.*

- *Приемлемые сроки поставки, возможна ускоренная поставка.*
- *Доставку товара в любую точку России и стран СНГ.*
- *Комплексную поставку.*
- *Работу по проектам и поставку образцов.*
- *Формирование склада под заказчика.*

- *Сертификаты соответствия на поставляемую продукцию (по желанию клиента).*
- *Тестирование поставляемой продукции.*
- *Поставку компонентов, требующих военную и космическую приемку.*
- *Входной контроль качества.*
- *Наличие сертификата ISO.*

В составе нашей компании организован Конструкторский отдел, призванный помогать разработчикам, и инженерам.

Конструкторский отдел помогает осуществить:

- *Регистрацию проекта у производителя компонентов.*
- *Техническую поддержку проекта.*
- *Защиту от снятия компонента с производства.*
- *Оценку стоимости проекта по компонентам.*
- *Изготовление тестовой платы монтаж и пусконаладочные работы.*

Тел: +7 (812) 336 43 04 (многоканальный)
Email: org@lifeelectronics.ru

www.lifeelectronics.ru