THIS DRAWING IS UNPUBLISHED. RELEASED FOR PUBLICATION 20
© COPYRIGHT 20 BY TYCO ELECTRONICS CORPORATION. ALL RIGHTS RESERVED.

LOC	DIST
AG	00

REVISIONS

P	LTR	DESCRIPTION	DATE	DWN	APVD
	4	PRELIMINARY	5MAR2013	D.S	M.Y

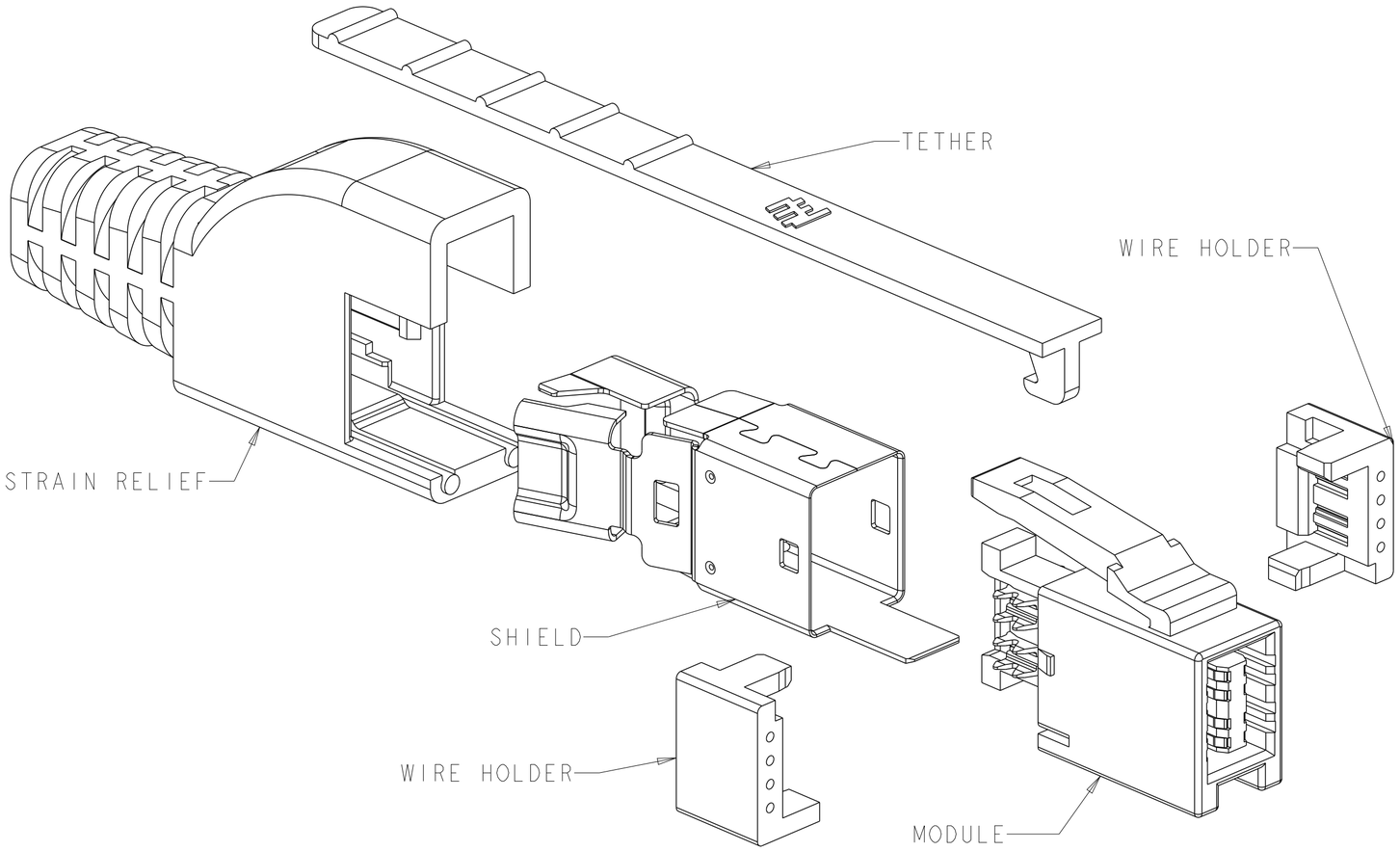

1. MATERIAL:
   MODULE HOUSING AND COVERS: POLYCARBONATE, CLEAR.
   MODULE CONTACTS: BRASS WITH 0.076µm MIN GOLD OVER 0.68µm PALLADIUM-NICKEL ON MATING INTERFACE OVER 1.27µm MIN NICKEL.
   SHIELD: STAINLESS STEEL, PASSIVATE.
   STRAIN RELIEF: ELASTOMER POLYOLEFIN.
   LIGHTPIPE: POLYCARBONATE, CLEAR.
   TETHER: NYLON 6/6.

2. PRODUCT FOR USE WITH QUABBIN CABLE P/N 5400 OR OTHER CAT5e QUALIFIED CABLE WITH THE FOLLOWING MECHANICAL CONSTRAINTS:
   CABLE ONLY WITH FOIL(FTP)
   CENTER CONDUCTOR- 26 AWG OR 24 AWG STRANDED
   PRIMARY INSULATION DIAMETER 0.89 TO 0.99mm
   MAX JACKET O.D.- 5.60MM

3. REFER TO APPLICATION SPECIFICATION 114-13235 FOR COMPLETE ASSEMBLY INSTRUCTIONS

4. PRODUCT TO BE TERMINATED USING HAND TOOL P/N 2031734-1

5. BULK PACKAGING

THIS PRINT IS
PRELIMINARY
UNQUALIFIED PRODUCT
CONTACT PRODUCT ENGINEERING
BEFORE USING THIS PRINT

5	2170185-1	2170185-2
1	1	2170185-1
QTY PER KIT	MATERIAL	PART NUMBER

THIS DRAWING IS A CONTROLLED DOCUMENT FOR TYCO ELECTRONICS CORPORATION. IT IS SUBJECT TO CHANGE AND THE CONTROLLING ENGINEERING ORGANIZATION SHOULD BE CONTACTED FOR THE LATEST REVISION.

DIMENSIONS: mm

TOLERANCES UNLESS OTHERWISE SPECIFIED:
0 PLC ±-
1 PLC ±-
2 PLC ±-
3 PLC ±-
4 PLC ±-
ANGLES ±-

MATERIAL 1 -
FINISH SEE NOTES -

DWN 24NOV2011 DAVID SHEN
CHK 24NOV2011 ALEX SHOAL
APVD 24NOV2011 MANQIAN WANG
PRODUCT SPEC 108-60097
APPLICATION SPEC 114-13235
WEIGHT -

TE CONNECTIVITY
NAME SHIELDED PLUG KIT RJ POINT FIVE -

SIZE	CAGE CODE	DRAWING NO	RESTRICTED TO
A2	00779	C-2170185	-

CUSTOMER DRAWING | SCALE 2:1 | SHEET 1 OF 2 | REV 4

PRELIMINARY

2170185

AMP 1471-9 REV 31MAR2000

THIS DRAWING IS UNPUBLISHED. RELEASED FOR PUBLICATION 20
© COPYRIGHT 20 BY TYCO ELECTRONICS CORPORATION. ALL RIGHTS RESERVED.

LOC	DIST
AG	00

REVISIONS

P	LTR	DESCRIPTION	DATE	DWN	APVD
	-	SEE SHEET 1	-	-	-

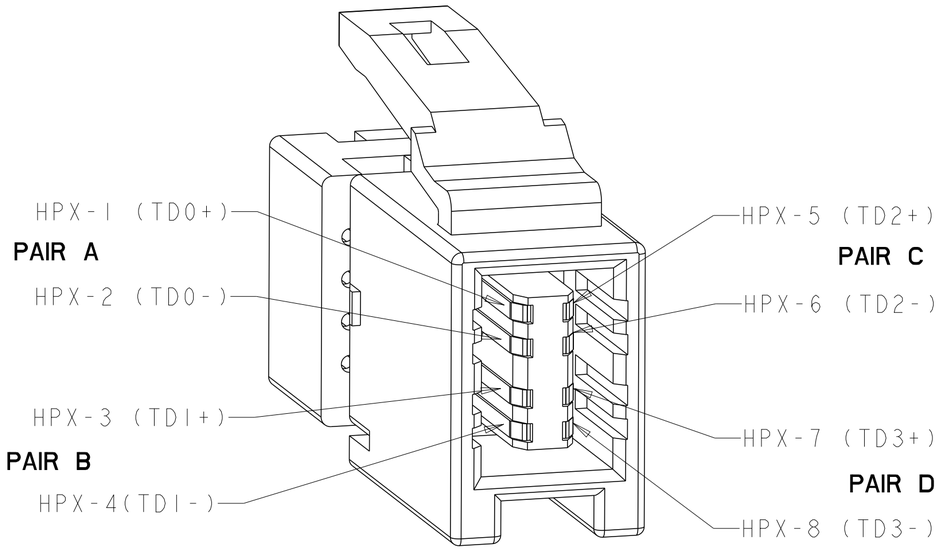

FIGURE 1
SCALE 8:1

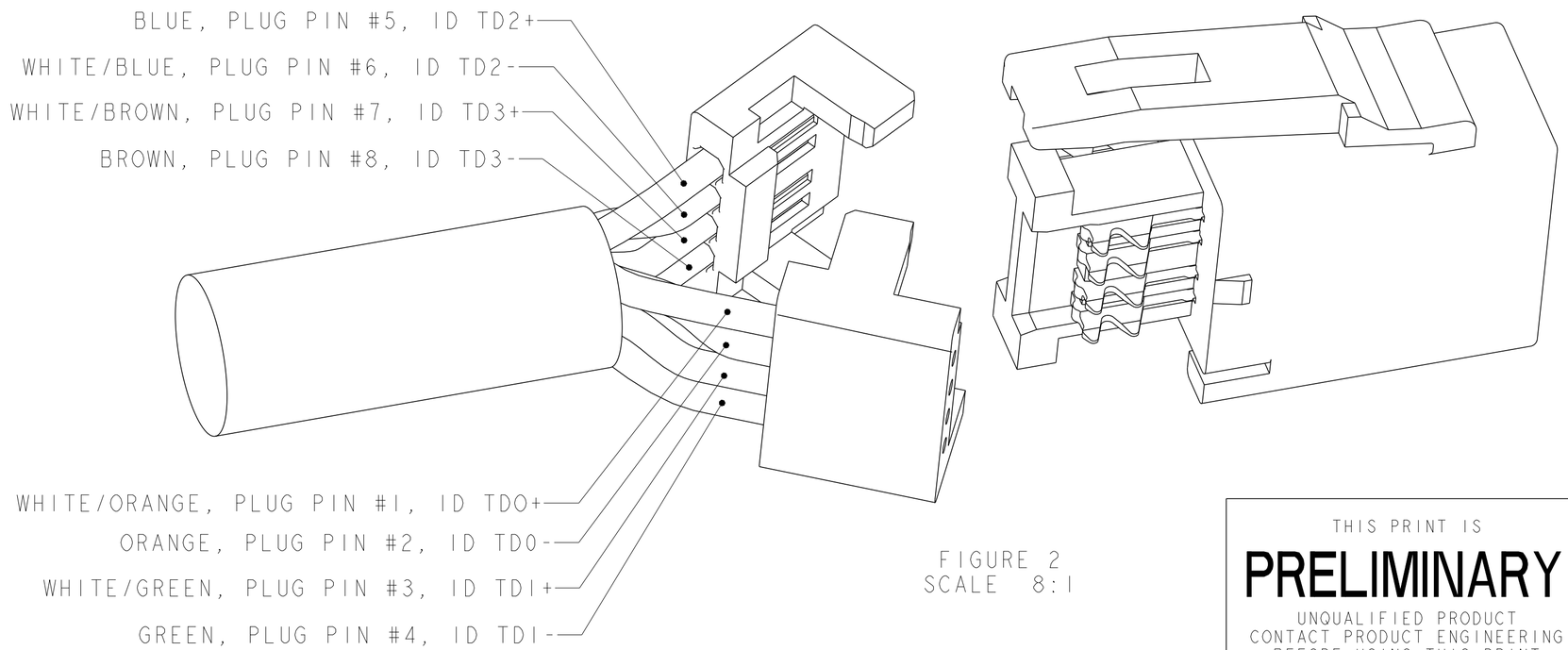

FIGURE 2
SCALE 8:1

THIS PRINT IS
PRELIMINARY
UNQUALIFIED PRODUCT
CONTACT PRODUCT ENGINEERING
BEFORE USING THIS PRINT

2170185

THIS DRAWING IS A CONTROLLED DOCUMENT FOR TYCO ELECTRONICS CORPORATION. IT IS SUBJECT TO CHANGE AND THE CONTROLLING ENGINEERING ORGANIZATION SHOULD BE CONTACTED FOR THE LATEST REVISION.

DIMENSIONS: mm

TOLERANCES UNLESS OTHERWISE SPECIFIED:
0 PLC ±-
1 PLC ±-
2 PLC ±-
3 PLC ±-
4 PLC ±-
ANGLES ±-

MATERIAL: SEE SHEET 1
FINISH: SEE SHEET 1

DWN DAVID SHEN 24NOV2011
CHK ALEX SHOAI 24NOV2011
APVD MANQIAN WANG 24NOV2011
PRODUCT SPEC 108-60097
APPLICATION SPEC 114-13235
WEIGHT -

TE CONNECTIVITY

NAME SHIELDED PLUG KIT, RJ POINT FIVE
-
-

SIZE	CAGE CODE	DRAWING NO	RESTRICTED TO
A2	00779	C-2170185	-

CUSTOMER DRAWING | SCALE 2:1 | SHEET 2 OF 2 | REV 4

ООО «ЛайфЭлектроникс» “LifeElectronics” LLC

ИНН 7805602321 КПП 780501001 Р/С 40702810122510004610 ФАКБ "АБСОЛЮТ БАНК" (ЗАО) в г.Санкт-Петербурге К/С 30101810900000000703 БИК 044030703

Компания «Life Electronics» занимается поставками электронных компонентов импортного и отечественного производства от производителей и со складов крупных дистрибьюторов Европы, Америки и Азии.

С конца 2013 года компания активно расширяет линейку поставок компонентов по направлению коаксиальный кабель, кварцевые генераторы и конденсаторы (керамические, пленочные, электролитические), за счёт заключения дистрибьюторских договоров

Мы предлагаем:

- *Конкурентоспособные цены и скидки постоянным клиентам.*
- *Специальные условия для постоянных клиентов.*
- *Подбор аналогов.*
- *Поставку компонентов в любых объемах, удовлетворяющих вашим потребностям.*

- *Приемлемые сроки поставки, возможна ускоренная поставка.*
- *Доставку товара в любую точку России и стран СНГ.*
- *Комплексную поставку.*
- *Работу по проектам и поставку образцов.*
- *Формирование склада под заказчика.*

- *Сертификаты соответствия на поставляемую продукцию (по желанию клиента).*
- *Тестирование поставляемой продукции.*
- *Поставку компонентов, требующих военную и космическую приемку.*
- *Входной контроль качества.*
- *Наличие сертификата ISO.*

В составе нашей компании организован Конструкторский отдел, призванный помогать разработчикам, и инженерам.

Конструкторский отдел помогает осуществить:

- *Регистрацию проекта у производителя компонентов.*
- *Техническую поддержку проекта.*
- *Защиту от снятия компонента с производства.*
- *Оценку стоимости проекта по компонентам.*
- *Изготовление тестовой платы монтаж и пусконаладочные работы.*

Тел: +7 (812) 336 43 04 (многоканальный)
Email: org@lifeelectronics.ru

www.lifeelectronics.ru