THIS DRAWING IS UNPUBLISHED. RELEASED FOR PUBLICATION 20
© COPYRIGHT 20 TE CONNECTIVITY ALL RIGHTS RESERVED.

| LOC | DIST |
|---|---|
| GP | 00 |

REVISIONS

| P | LTR | DESCRIPTION | DATE | DWN | APVD |
|---|---|---|---|---|---|
| | A | RELEASED | 09MAY2016 | Y.K | D.T |

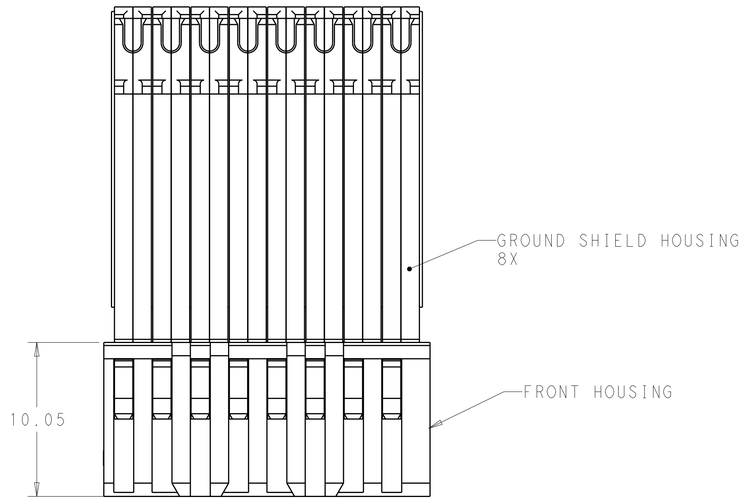


1. CONTACTS - COPPER ALLOY,
   HOUSING AND ORGANIZER -THERMOPLASTIC, UL94 V-O, BLACK
2. CONFORMS TO REQUIREMENTS OF TE PRODUCT SPECIFICATION 108-32021, BASED ON TELCORDIA GR-1217-CORE FOR SYSTEM QUALITY LEVEL III APPLICATIONS IN CONTROLLED ENVIRONMENTS (CENTRAL OFFICE).
3. CONNECTOR MARKED ON EITHER SIDE OF HOUSING WITH PART NUMBER AND DATE CODE IN APPROXIMATE AREA SHOWN.
4. PLATED THRU HOLE REQUIREMENTS:
   FINISHED HOLE = ∅0.37±0.04
   DRILLED HOLE = ∅0.450±0.025
   COPPER THICKNESS = 0.025 MINIMUM
   IMMERSION TIN IF APPLICABLE = 0.0006-0.0011
5. PLATED THRU HOLE REQUIREMENTS:
   FINISHED HOLE = ∅0.29±0.04
   DRILLED HOLE = ∅0.368±0.025 (#79 DRILL)
   COPPER THICKNESS = 0.025 MINIMUM
   IMMERSION TIN IF APPLICABLE = 0.0006-0.0011
6. SIGNAL HOLES:
   PLATED THRU HOLE DIMENSIONS APPLY TO THE TOP 1.00 OF THE PCB THICKNESS FROM THE CONNECTOR MOUNTING SIDE.
   GROUND HOLES:
   PLATED THRU HOLE DIMENSIONS APPLY TO THE TOP 1.25 OF THE PCB THICKNESS FROM THE CONNECTOR MOUNTING SIDE.
7. DATUMS AND BASIC DIMENSIONS ESTABLISHED BY CUSTOMER.
8. DATAMATRIX BARCODE MARKING IN THIS AREA.

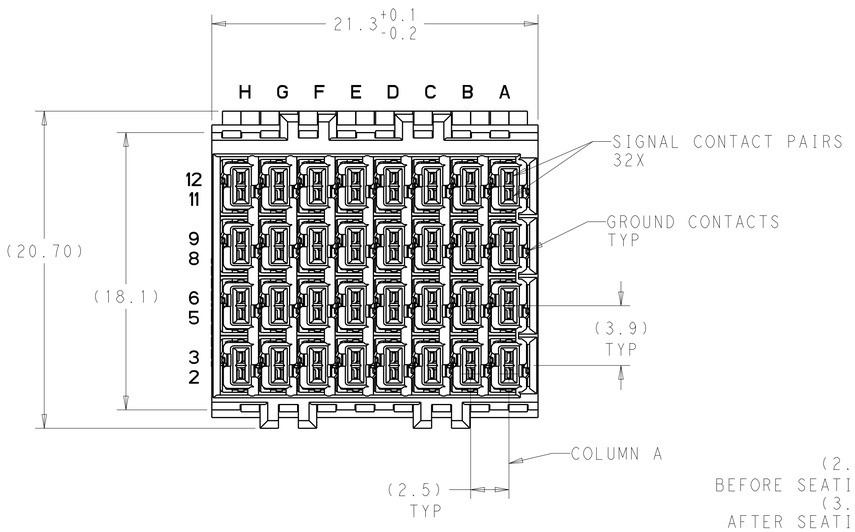


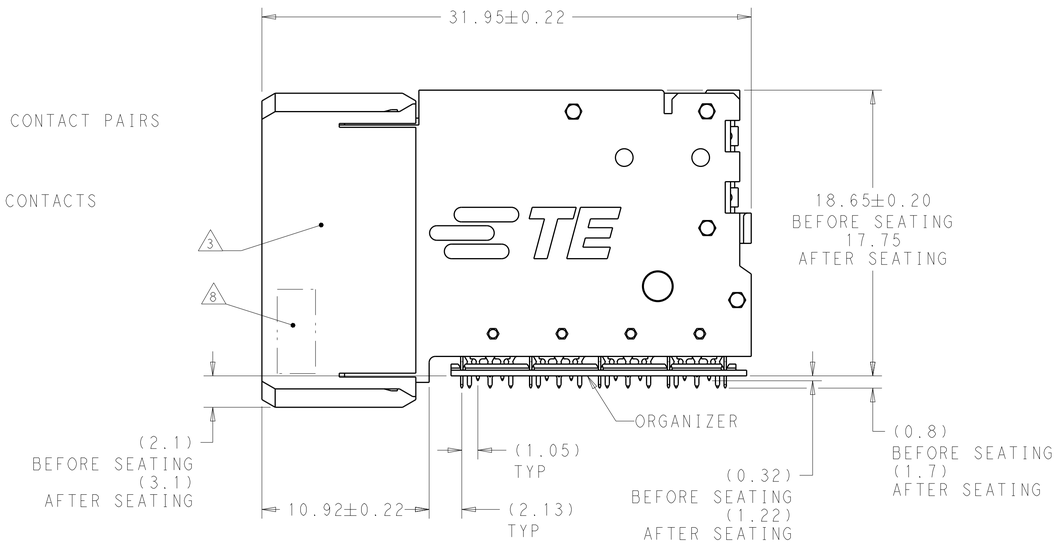


| TIN | 2287288-1 |
|---|---|
| PRESS FIT TAIL PLATING | PART NO |

THIS DRAWING IS A CONTROLLED DOCUMENT.

DIMENSIONS: mm

TOLERANCES UNLESS OTHERWISE SPECIFIED:
0 PLC ±-
1 PLC ±-
2 PLC ±0.12
3 PLC ±-
4 PLC ±-
ANGLES ±-

MATERIAL - 1

FINISH SEE TABLE 2

DWN Y.KODAIRA 09MAY2016
CHK D.TROUT 09MAY2016
APVD D.TROUT 09MAY2016

PRODUCT SPEC 2

APPLICATION SPEC -

WEIGHT -

TE Connectivity

PRELIMINARY

NAME RECEPTACLE ASSEMBLY, RIGHT ANGLE, 4 PAIR 8 COLUMN, 85 OHM PAIR-IN-COLUMN, STRADA WHISPER

| SIZE | CAGE CODE | DRAWING NO | RESTRICTED TO |
|---|---|---|---|
| A1 | 00779 | C-2287288 | - |

CUSTOMER DRAWING

| SCALE | SHEET | OF | REV |
|---|---|---|---|
| 5:1 | 1 | 2 | A |

4805 (3/11)

THIS DRAWING IS UNPUBLISHED. RELEASED FOR PUBLICATION 20
© COPYRIGHT copyright, date CONNECTIVITY ALL RIGHTS RESERVED.

| LOC | DIST |
|---|---|
| GP | 00 |

REVISIONS

| P | LTR | DESCRIPTION | DATE | DWN | APVD |
|---|---|---|---|---|---|
| | - | SEE SHEET 1 | - | - | - |

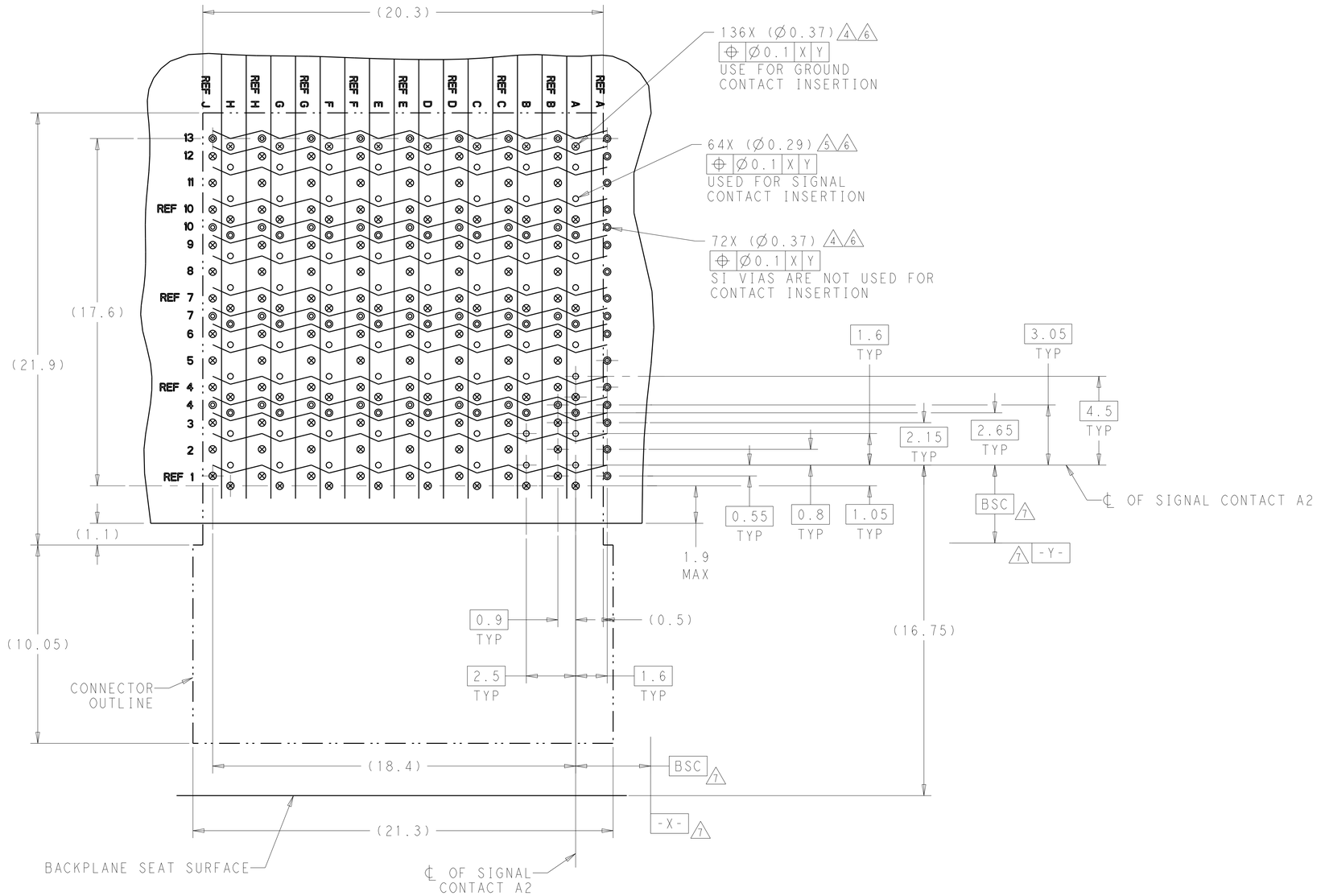


PCB LAYOUT
COMPONENT SIDE
SCALE 8:1

○ = SIGNAL
⊗ = GROUND
◎ = SIGNAL INTEGRITY VIA TO GROUND

THIS DRAWING IS A CONTROLLED DOCUMENT.

DIMENSIONS: mm

TOLERANCES UNLESS OTHERWISE SPECIFIED:
0 PLC ±-
1 PLC ±-
2 PLC ±0.12
3 PLC ±-
4 PLC ±-
ANGLES ±-

MATERIAL - -
FINISH - -

DWN
CHK
APVD
PRODUCT SPEC - 2
APPLICATION SPEC -
WEIGHT -

TE Connectivity

NAME RECEPTACLE ASSEMBLY, RIGHT ANGLE, 4 PAIR 8 COLUMN, 85 OHM PAIR-IN-COLUMN, STRADA WHISPER

| SIZE | CAGE CODE | DRAWING NO | RESTRICTED TO |
|---|---|---|---|
| A1 | 00779 | C-2287288 | - |

CUSTOMER DRAWING | SCALE NTS | SHEET 2 OF 2 | REV A

4805 (3/11)

ООО «ЛайфЭлектроникс» “LifeElectronics” LLC

ИНН 7805602321 КПП 780501001 Р/С 40702810122510004610 ФАКБ "АБСОЛЮТ БАНК" (ЗАО) в г.Санкт-Петербурге К/С 30101810900000000703 БИК 044030703

*Компания «Life Electronics» занимается поставками электронных компонентов импортного и отечественного производства от производителей и со складов крупных дистрибьюторов Европы, Америки и Азии.*

*С конца 2013 года компания активно расширяет линейку поставок компонентов по направлению коаксиальный кабель, кварцевые генераторы и конденсаторы (керамические, пленочные, электролитические), за счёт заключения дистрибьюторских договоров*

*Мы предлагаем:*

- *Конкурентоспособные цены и скидки постоянным клиентам.*
- *Специальные условия для постоянных клиентов.*
- *Подбор аналогов.*
- *Поставку компонентов в любых объемах, удовлетворяющих вашим потребностям.*

- *Приемлемые сроки поставки, возможна ускоренная поставка.*
- *Доставку товара в любую точку России и стран СНГ.*
- *Комплексную поставку.*
- *Работу по проектам и поставку образцов.*
- *Формирование склада под заказчика.*

- *Сертификаты соответствия на поставляемую продукцию (по желанию клиента).*
- *Тестирование поставляемой продукции.*
- *Поставку компонентов, требующих военную и космическую приемку.*
- *Входной контроль качества.*
- *Наличие сертификата ISO.*

*В составе нашей компании организован Конструкторский отдел, призванный помогать разработчикам, и инженерам.*

*Конструкторский отдел помогает осуществить:*

- *Регистрацию проекта у производителя компонентов.*
- *Техническую поддержку проекта.*
- *Защиту от снятия компонента с производства.*
- *Оценку стоимости проекта по компонентам.*
- *Изготовление тестовой платы монтаж и пусконаладочные работы.*

*Тел: +7 (812) 336 43 04 (многоканальный)*
*Email: org@lifeelectronics.ru*

***www.lifeelectronics.ru***