THIS DRAWING IS UNPUBLISHED. RELEASED FOR PUBLICATION –,– .
© COPYRIGHT – BY TYCO ELECTRONICS CORPORATION. ALL RIGHTS RESERVED.

LOC	DIST
BD	39

REVISIONS

P	LTR	DESCRIPTION	DATE	DWN	APVD
	D	EC 0G3B–0317–03	24APR03	VF	GS

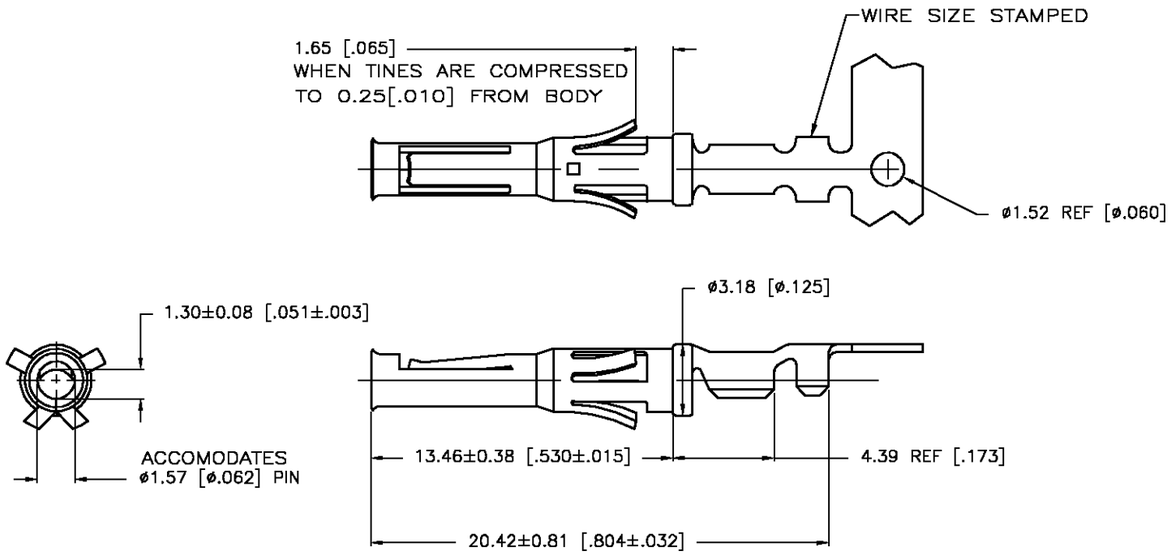

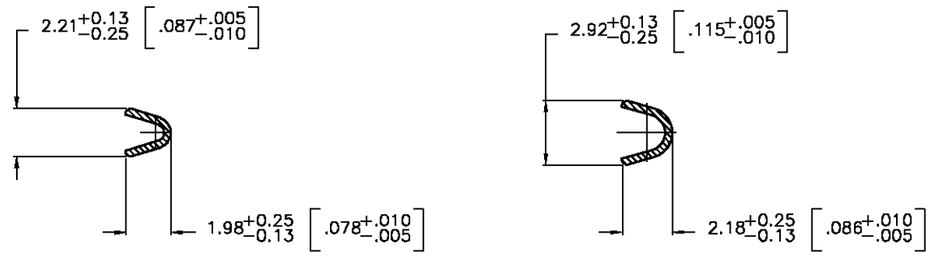

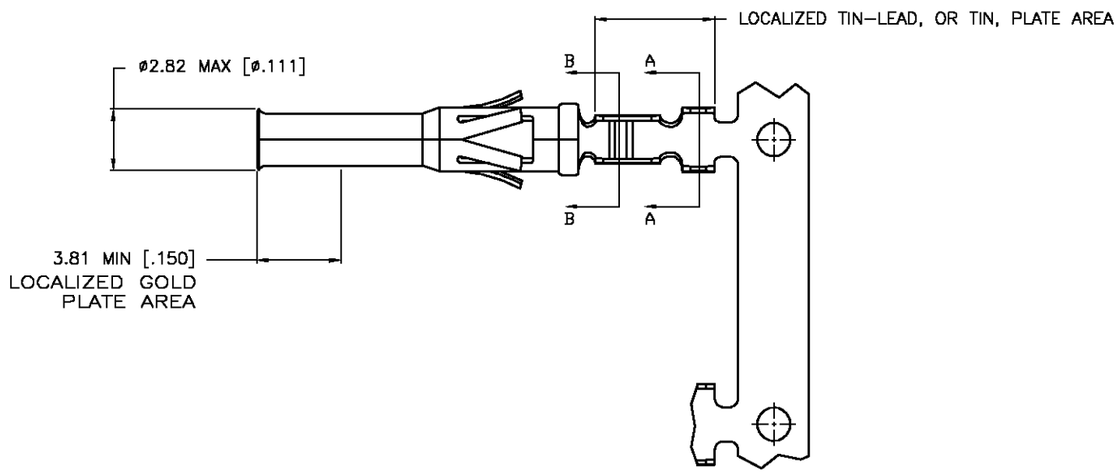

1. WIRE RANGE 24–20 AWG.
2. INSULATION RANGE 1.02–2.03[.040–.080] DIA.
3. FOR LOOSE PIECE PART SEE DWG 66594.
4. 0.76µm [.000030] MIN GOLD IN LOCALIZED GOLD PLATE AREA, 1.27µm [.000050] MIN TIN–LEAD IN LOCALIZED TIN–LEAD PLATE AREA, BOTH OVER 1.27µm [.000050] MIN NICKEL.
5. TIN PLATED.
6. GOLD PLATING PER MIL–G–45204, TIN PER MIL–T–10727
7. 0.76µm [.000030] MIN GOLD IN LOCALIZED GOLD PLATE AREA, 1.27µm [.000050] MIN TIN IN LOCALIZED TIN PLATE AREA, BOTH OVER 1.27µm [.000050] MIN NICKEL.

	DESCRIPTION	FINISH	PART NUMBER
	REVERSE REELED FOR MINI–APPLICATOR	7	1–66584–0
	REVERSE REELED FOR MINI–APPLICATOR	4	66584–4
OBSOLETE	–	4	66584–3
	REVERSE REELED FOR MINI–APPLICATOR	5	66584–2
	–	5	66584–1

THIS DRAWING IS A CONTROLLED DOCUMENT.

DIMENSIONS: MM [INCHES]

TOLERANCES UNLESS OTHERWISE SPECIFIED:
0 PLC ± –
1 PLC ± –
2 PLC ± 0.13 [.005]
3 PLC ± –
4 PLC ± –
ANGLES ± –

MATERIAL: BRASS MIL–C–50

FINISH: SEE TABLE 6

DWN V. FURLER 09JUN2003
CHK G. STEINHAUER 09JUN03
APVD G. STEINHAUER 09JUN03
PRODUCT SPEC –
APPLICATION SPEC –
WEIGHT –

tyco Electronics
Tyco Electronics Corporation
Harrisburg, PA 17105

NAME: CONTACT, SOCKET, STRIP TYPE VI, MULTIMATE –

SIZE	CAGE CODE	DRAWING NO	RESTRICTED TO
A3	00779	C–66584	–

CUSTOMER DRAWING

SCALE	SHEET	OF	REV
6:1	1	1	D

ООО «ЛайфЭлектроникс» “LifeElectronics” LLC

ИНН 7805602321 КПП 780501001 Р/С 40702810122510004610 ФАКБ "АБСОЛЮТ БАНК" (ЗАО) в г.Санкт-Петербурге К/С 30101810900000000703 БИК 044030703

Компания «Life Electronics» занимается поставками электронных компонентов импортного и отечественного производства от производителей и со складов крупных дистрибьюторов Европы, Америки и Азии.

С конца 2013 года компания активно расширяет линейку поставок компонентов по направлению коаксиальный кабель, кварцевые генераторы и конденсаторы (керамические, пленочные, электролитические), за счёт заключения дистрибьюторских договоров

Мы предлагаем:

- *Конкурентоспособные цены и скидки постоянным клиентам.*
- *Специальные условия для постоянных клиентов.*
- *Подбор аналогов.*
- *Поставку компонентов в любых объемах, удовлетворяющих вашим потребностям.*

- *Приемлемые сроки поставки, возможна ускоренная поставка.*
- *Доставку товара в любую точку России и стран СНГ.*
- *Комплексную поставку.*
- *Работу по проектам и поставку образцов.*
- *Формирование склада под заказчика.*

- *Сертификаты соответствия на поставляемую продукцию (по желанию клиента).*
- *Тестирование поставляемой продукции.*
- *Поставку компонентов, требующих военную и космическую приемку.*
- *Входной контроль качества.*
- *Наличие сертификата ISO.*

В составе нашей компании организован Конструкторский отдел, призванный помогать разработчикам, и инженерам.

Конструкторский отдел помогает осуществить:

- *Регистрацию проекта у производителя компонентов.*
- *Техническую поддержку проекта.*
- *Защиту от снятия компонента с производства.*
- *Оценку стоимости проекта по компонентам.*
- *Изготовление тестовой платы монтаж и пусконаладочные работы.*

Тел: +7 (812) 336 43 04 (многоканальный)
Email: org@lifeelectronics.ru

www.lifeelectronics.ru