THIS DRAWING IS UNDER TYCO
VERTRAULICH UNVERVIELFÄLTIGE ZEICHNUNG
© COPYRIGHT 2001 BY TYCO ELECTRONICS CORPORATION. ALL RIGHTS RESERVED
ALLE RECHTE VORBEHALTEN

LOC	DIST
A1	–

REVISIONS ÄNDERUNGEN				
F	LTR	DESCRIPTION BESCHREIBUNG	DATE	DWN	APVD
	A	EG00-1208-01	20MAR2001	WM	JH
	A1	EG00-1209-01	17APR2001	WM	JH
	A2	EG00-2771-02	26AUG2002	PK	JH
	A3	EG40-2146-04	28SEP2004	PR	JH

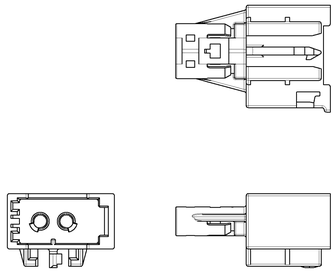

Teil mit Verbindungselement
PART WITH LOCATOR
Version 1 / VERSION 1
Standart / GENERAL 1-1394916-1

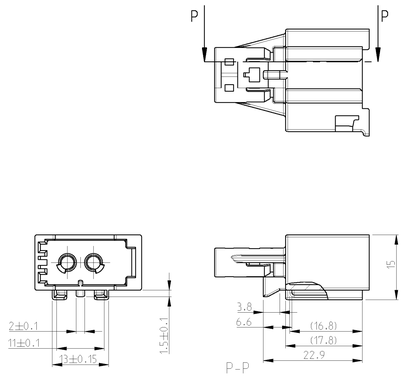

Teil mit Verbindungselement
PART WITH LOCATER
Version 2 / VERSION 2
1-1394916-2

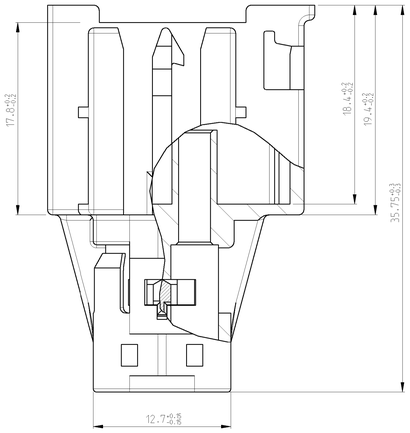

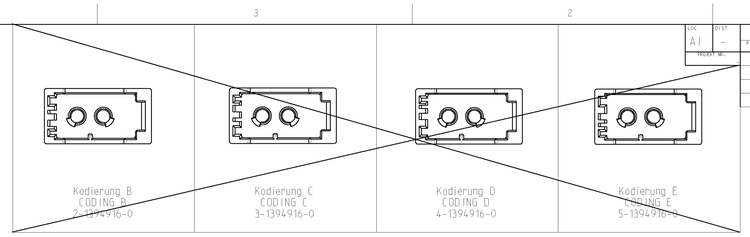

Kodierung B
CODING B
2-1394916-0

Kodierung C
CODING C
3-1394916-0

Kodierung D
CODING D
4-1394916-0

Kodierung E
CODING E
5-1394916-0

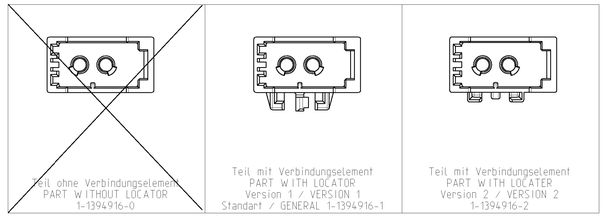

Teil ohne Verbindungselement
PART WITHOUT LOCATOR
1-1394916-0

Teil mit Verbindungselement
PART WITH LOCATOR
Version 1 / VERSION 1
Standart / GENERAL 1-1394916-1

Teil mit Verbindungselement
PART WITH LOCATER
Version 2 / VERSION 2
1-1394916-2

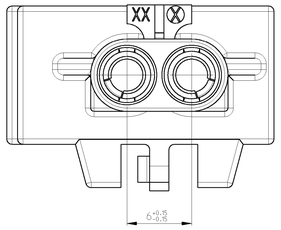

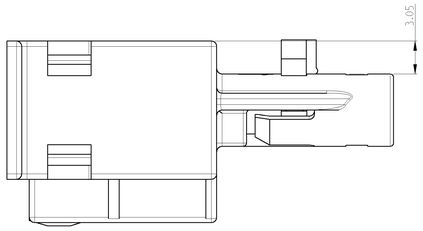

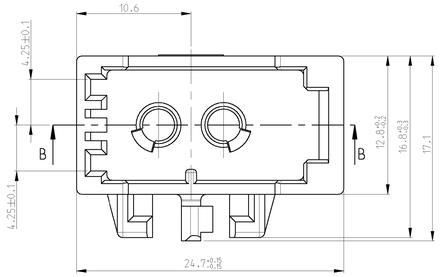

5:1

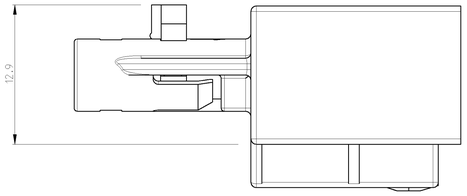

Bemerkungen / NOTES

1 Zu verwenden mit PN 1418862 Kodierung siehe Tabelle (A3)
USED WITH PN 1418862 CODING SEE TABLES

2 Kodierung A wie gezeichnet ohne Sekundaersicherung
CODING A AS SHOWN WITHOUT RETAINER

3 Anbindung mit Standartanbindung
CONNECTOR FOR GENERAL LOCATER

4 Lieferung mit Retainer in Vorraststellung
DELIVERY WITH RETAINER IN PRE LOOCKED POSITION

5 Verpackung Schuettgut im Karton
PACKING LOOSE PIECE IN CARTON

6 Massgebend ist der deutsche Text
ONLY THE GERMAN-LANGUAGE SHALL BE BINDING

(7) Verbindungselement nach Zeichnung 114-18063-2
LOCATOR SHOW DRAWING 114-18063-2

8 Schnittstellenausfuehrung nach Zeichnung 114-18361-1
MATING PART EXECUTION ACC. 114-18361-1

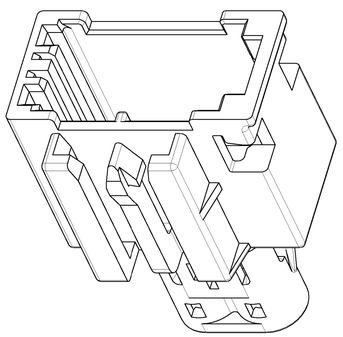

5:1

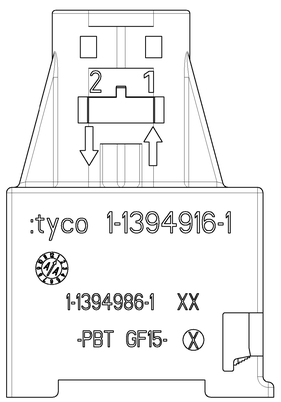

1:1

Auslieferzustand	Endzustand
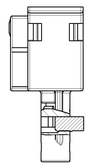	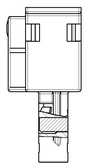
Assembly Sekundaersicherung in Vorraststellung ASSY PRE-LOCKED POSITION RETAINER IN PRE LOCKED POSITION	Assembly Sekundaersicherung in Endraststellung ASSY PRE-LOCKED POSITION RETAINER IN LOCKED POSITION

LOCATOR	CUSTOMER NO	TYCO PART NO	REV.	QTY	Pos.	DESCRIPTION	COLOUR	COD.	Passend zu: SUITABLE FOR: (A3)	ITEM NO
Mit Verbindungselement Version 2 WITH LOCATOR VERSION 2	-	5-1394916-2	A	1	2	RETAINER	BLUE	E	5-1418862-0	15
					1	INLINE CONNECTOR	-			
	-	4-1394916-2	A	1	2	RETAINER	BLUE	D	4-1418862-0	14
					1	INLINE CONNECTOR	-			
	-	3-1394916-2	A	1	2	RETAINER	BLUE	C	3-1418862-0	13
					1	INLINE CONNECTOR	-			
	-	2-1394916-2	A	1	2	RETAINER	BLUE	B	2-1418862-0	12
					1	INLINE CONNECTOR	-			
	-	1-1394916-2	A	1	2	RETAINER	BLUE	A	1-1418862-0	11
					1	INLINE CONNECTOR	BLACK			
Mit Verbindungselement Version 1 WITH LOCATOR VERSION 1	-	5-1394916-1	A	1	2	RETAINER	BLUE	E	5-1418862-0	10
					1	INLINE CONNECTOR	-			
	-	4-1394916-1	A	1	2	RETAINER	BLUE	D	4-1418862-0	9
					1	INLINE CONNECTOR	-			
	-	3-1394916-1	A	1	2	RETAINER	BLUE	C	3-1418862-0	8
					1	INLINE CONNECTOR				
	-	2-1394916-1	A	1	2	RETAINER	BLUE	B	2-1418862-0	7
					1	INLINE CONNECTOR	-			
	-	1-1394916-1	A	1	2	RETAINER	BLUE	A	1-1418862-0	6
					1	INLINE CONNECTOR	BLACK			
WITHOUT LOCATOR FOR CONNECTION	-	5-1394916-0	A	1	2	RETAINER	BLUE	E	5-1418862-0	5
					1	INLINE CONNECTOR	-			
	-	4-1394916-0	A	1	2	RETAINER	BLUE	D	4-1418862-0	4
					1	INLINE CONNECTOR	-			
	-	3-1394916-0	A	1	2	RETAINER	BLUE	C	3-1418862-0	3
					1	INLINE CONNECTOR	-			
	-	2-1394916-0	A	1	2	RETAINER	BLUE	B	2-1418862-0	2
					1	INLINE CONNECTOR				
	-	1-1394916-0	A	1	2	RETAINER	BLUE	A	1-1418862-0	1
					1	INLINE CONNECTOR	BLACK			

"IT IS PROHIBITED TO REPRODUCE OR DISTRIBUTE THIS DRAWING OR USE THE INFORMATION CONTAINED ON IT WITHOUT WRITTEN AUTHORISATION"
DIESE ZEICHNUNG DARF NICHT KOPIERT UND DER INHALT DER ANDEREN, AUCH IM TECHNISCHEN BUREAU FÜR EINE ANDERE FIRMA, OHNE SCHRIFTLICHE ERMÄCHTIGUNG VERWENDET WERDEN OBWOHL DIESE ZEICHNUNG ALS EIGENTUM DER FIRMA TYCO ANGESEHEN WIRD

DIMENSIONS: UNLESS OTHERWISE SPECIFIED: ALLGEMEINTOLERANZEN
PACKAGING: (TYP)
1 PLC ±
2 PLC ±
3 PLC ±
4 ANGLES ±°
SURFACE FINISH: µ"
MATERIAL: PBT GF 15
WEIGHT: GEWICHT: 4.3g (Vers. 1)
CUSTOMER DRAWING: KUNDENZEICHNUNG

DWN	W. Mueller	20MAR2001
CAD	–	
APVD	J. Hahn	20MAR2001
PRODUCT SPEC PRODUKTNR.	1-1418698 (A3)	
APPLICATION SPEC ANWENDETUNGSSPEZ.		

tyco Electronics
Tyco Electronics AMP GmbH
D - 64625 Bensheim

NAME: MOST 2 pol Inline Kupplung
MOST 2 POS INLINE CONNECTOR

SIZE: A0 | CASE CODE: 00779 | DRAWING NO (ZEICHNUNGS-NR): 114-1394916 | RESTRICTED TO NUR FÜER: –
SCALE (MASSSTAB): 5:1 | SHEET (BLATT): 1 | OF VON: 1 | REV: A3

AMP 480G REV. 31MAR2000
Pre-ENGINEER DRAWING

ООО «ЛайфЭлектроникс» “LifeElectronics” LLC

ИНН 7805602321 КПП 780501001 Р/С 40702810122510004610 ФАКБ "АБСОЛЮТ БАНК" (ЗАО) в г.Санкт-Петербурге К/С 30101810900000000703 БИК 044030703

Компания «Life Electronics» занимается поставками электронных компонентов импортного и отечественного производства от производителей и со складов крупных дистрибьюторов Европы, Америки и Азии.

С конца 2013 года компания активно расширяет линейку поставок компонентов по направлению коаксиальный кабель, кварцевые генераторы и конденсаторы (керамические, пленочные, электролитические), за счёт заключения дистрибьюторских договоров

Мы предлагаем:

- *Конкурентоспособные цены и скидки постоянным клиентам.*
- *Специальные условия для постоянных клиентов.*
- *Подбор аналогов.*
- *Поставку компонентов в любых объемах, удовлетворяющих вашим потребностям.*

- *Приемлемые сроки поставки, возможна ускоренная поставка.*
- *Доставку товара в любую точку России и стран СНГ.*
- *Комплексную поставку.*
- *Работу по проектам и поставку образцов.*
- *Формирование склада под заказчика.*

- *Сертификаты соответствия на поставляемую продукцию (по желанию клиента).*
- *Тестирование поставляемой продукции.*
- *Поставку компонентов, требующих военную и космическую приемку.*
- *Входной контроль качества.*
- *Наличие сертификата ISO.*

В составе нашей компании организован Конструкторский отдел, призванный помогать разработчикам, и инженерам.

Конструкторский отдел помогает осуществить:

- *Регистрацию проекта у производителя компонентов.*
- *Техническую поддержку проекта.*
- *Защиту от снятия компонента с производства.*
- *Оценку стоимости проекта по компонентам.*
- *Изготовление тестовой платы монтаж и пусконаладочные работы.*

Тел: +7 (812) 336 43 04 (многоканальный)
Email: org@lifeelectronics.ru

www.lifeelectronics.ru