PART NAME	INTERNAL CHASSIS	PART No.	C-14242 TO C-14245	REV. DATE	8-30-10

MATERIAL _____ 0.090 THK. ALUMINUM
FINISH _____ NATURAL

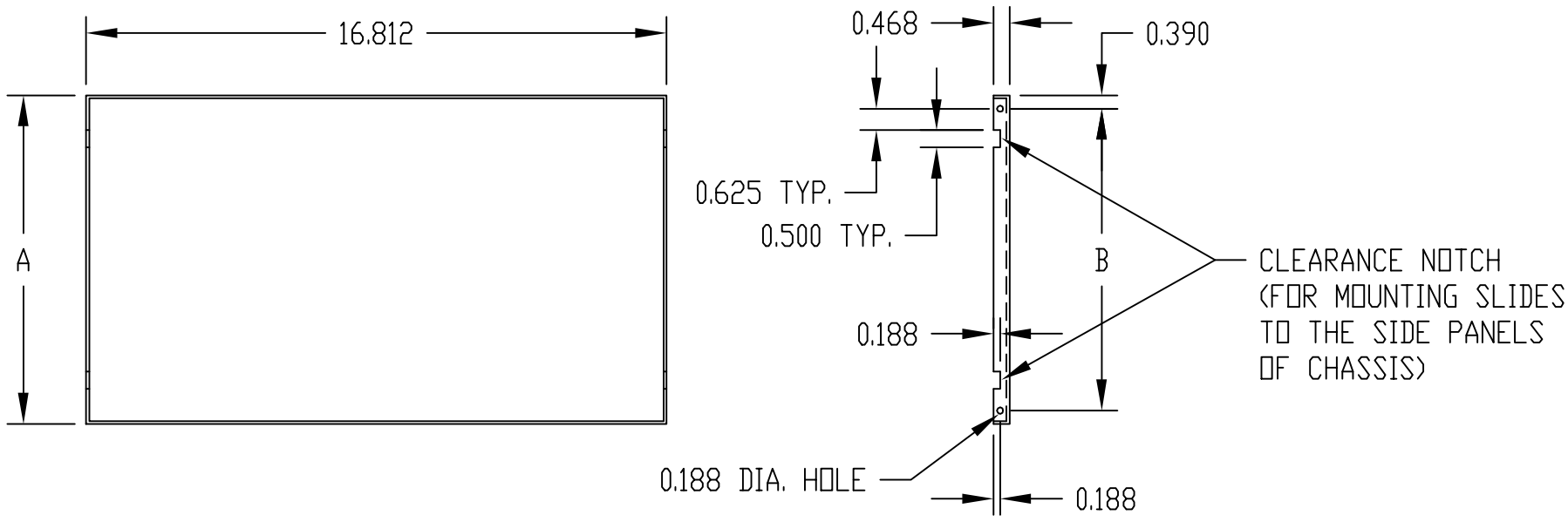

PART No.	DIMENSION A	DIMENSION B
C-14242	4.281	3.500
C-14243	6.031	5.250
C-14244	7.781	7.000
C-14245	9.531	8.750

PART NAME	TOP OR BOTTOM COVER	PART No.	TBC-14252 & TBC-14262 TBC-14253 & TBC-14263

MATERIAL _____ 0.050 THK. ALUMINUM
FINISH _____ NATURAL

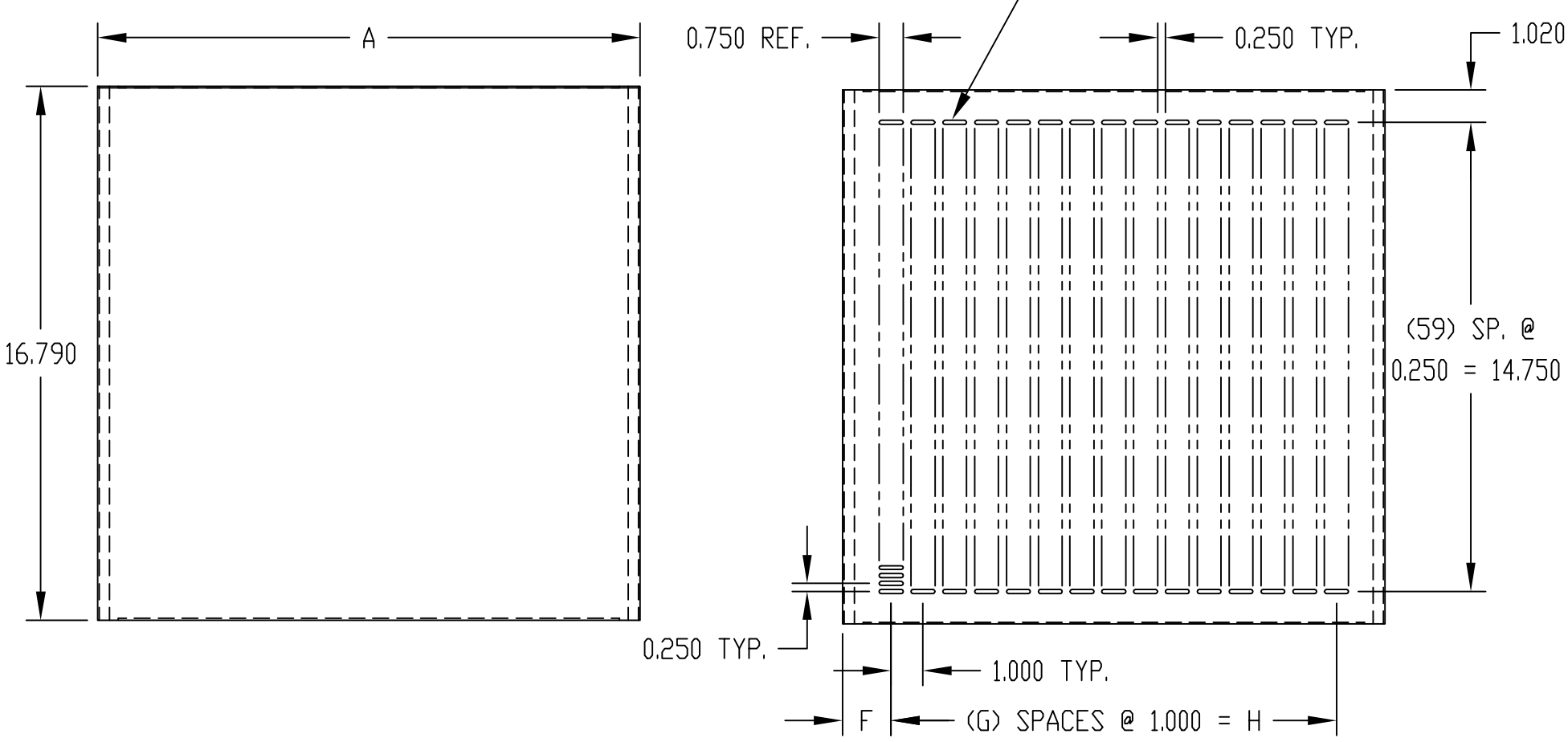

SOLID TOP OR BOTTOM COVER
TBC-14252 & TBC-14253

VENTILATED TOP OR BOTTOM COVER
TBC-14262 & TBC-14263

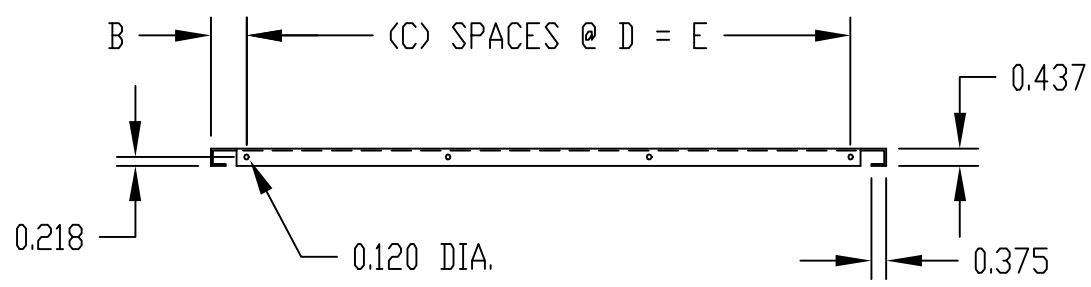

PART No.	DIM. A	DIM. B	QTY. C	DIM. D	DIM. E	DIM. F	QTY. G	DIM. H
TBC-14252	17.062	0.906	2	7.625	15.250	1.531	14	14.000
TBC-14253	21.875	1.000	3	6.625	19.875	1.937	18	18.000
TBC-14262	17.062	0.906	2	7.625	15.250	1.531	14	14.000
TBC-14263	21.875	1.000	3	6.625	19.875	1.937	18	18.000

ООО «ЛайфЭлектроникс» “LifeElectronics” LLC

ИНН 7805602321 КПП 780501001 Р/С 40702810122510004610 ФАКБ "АБСОЛЮТ БАНК" (ЗАО) в г.Санкт-Петербурге К/С 30101810900000000703 БИК 044030703

Компания «Life Electronics» занимается поставками электронных компонентов импортного и отечественного производства от производителей и со складов крупных дистрибьюторов Европы, Америки и Азии.

С конца 2013 года компания активно расширяет линейку поставок компонентов по направлению коаксиальный кабель, кварцевые генераторы и конденсаторы (керамические, пленочные, электролитические), за счёт заключения дистрибьюторских договоров

Мы предлагаем:

- *Конкурентоспособные цены и скидки постоянным клиентам.*
- *Специальные условия для постоянных клиентов.*
- *Подбор аналогов.*
- *Поставку компонентов в любых объемах, удовлетворяющих вашим потребностям.*

- *Приемлемые сроки поставки, возможна ускоренная поставка.*
- *Доставку товара в любую точку России и стран СНГ.*
- *Комплексную поставку.*
- *Работу по проектам и поставку образцов.*
- *Формирование склада под заказчика.*

- *Сертификаты соответствия на поставляемую продукцию (по желанию клиента).*
- *Тестирование поставляемой продукции.*
- *Поставку компонентов, требующих военную и космическую приемку.*
- *Входной контроль качества.*
- *Наличие сертификата ISO.*

В составе нашей компании организован Конструкторский отдел, призванный помогать разработчикам, и инженерам.

Конструкторский отдел помогает осуществить:

- *Регистрацию проекта у производителя компонентов.*
- *Техническую поддержку проекта.*
- *Защиту от снятия компонента с производства.*
- *Оценку стоимости проекта по компонентам.*
- *Изготовление тестовой платы монтаж и пусконаладочные работы.*

Тел: +7 (812) 336 43 04 (многоканальный)
Email: org@lifeelectronics.ru

www.lifeelectronics.ru