MICRO SWITCH
A DIVISION OF MINNEAPOLIS-HONEYWELL REGULATOR COMPANY
FREEPORT, ILLINOIS

FED. MFR. CODE 91929

SWITCH - ENCLOSED

CATALOG LISTING
DTF2-2RN-RH

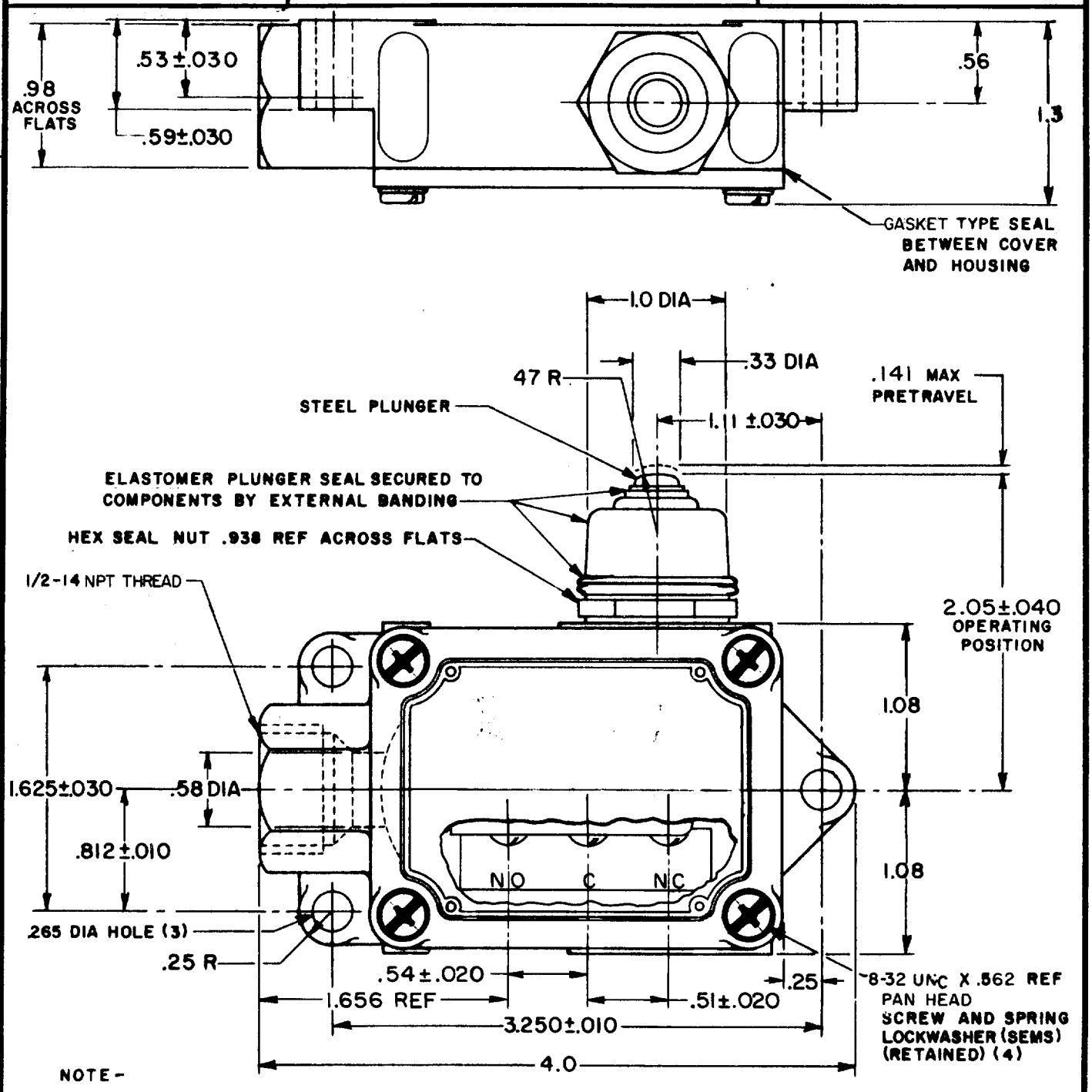

NOTE -

1-4-40 NC X .125 REF ROUND HEAD TERMINAL SCREW AND LOCKWASHER (6)

THIS DRAWING COVERS A PROPRIETARY ITEM AND IS THE PROPERTY OF MICRO SWITCH, A DIVISION OF MINNEAPOLIS-HONEYWELL REGULATOR CO. THIS DRAWING IS NOT TO BE COPIED OR USED WITHOUT THE APPROVAL OF MICRO SWITCH.

CHARACTERISTICS

OPERATING FORCE - - - - 2 1/2 LB MAX

RELEASE FORCE - - - - - - - 1/4 LB MIN

DIFFERENTIAL TRAVEL - - - - .060 MAX

OVERTRAVEL - - - - - - - - - .156 MIN

SWITCH-BASIC REPLACEMENT - - DT-2R3-A7

ELECTRICAL DATA

CONTACT ARRANGEMENT	BREAK DISTANCE
D P D T	.020 MIN

-L59- 10 A-125 OR ~~250~~ VAC
0.3 A-125 VDC ; 0.15 A-250 VDC

SCALE - FULL

DO NOT SCALE PRINT

UNLESS OTHERWISE SPECIFIED
DIMENSIONS ARE IN INCHES
TOLERANCES ARE:

ONE PLACE	(.0)	±.030
TWO PLACE	(.00)	±.015
THREE PLACE	(.000)	±.005
ANGLES		±

WEIGHT .500 LB

(M) DTF2-2RN ISSUE 4
REPLACES
DTF2-2RN-RH
RELEASE NO.
M
DRAWING NUMBER
ISSUE 12
14FEB06
BP
CHECK

REVISIONS

A	CO 9600	O M W 27 FEB 59	3 MAR 59
B	CO 46992-C	CJH 9 OCT 80	KFM
C	CO 51000-C	CJH 18 OCT 83	
D	CO 54997-W	D J S 22 FEB 86	CHECK
E	C071134	TSM 27 SEP 91	4 MAR 59
F	C072788	G J W 12 SEP 92	
G	CO-77179-C	J J O 12 MAR 94	GCH
H	0018962	VKR 14FEB06	

CHECK 59 FEB 27 DRAWN O M W

FO-50378

ООО «ЛайфЭлектроникс» “LifeElectronics” LLC

ИНН 7805602321 КПП 780501001 Р/С 40702810122510004610 ФАКБ "АБСОЛЮТ БАНК" (ЗАО) в г.Санкт-Петербурге К/С 30101810900000000703 БИК 044030703

Компания «Life Electronics» занимается поставками электронных компонентов импортного и отечественного производства от производителей и со складов крупных дистрибьюторов Европы, Америки и Азии.

С конца 2013 года компания активно расширяет линейку поставок компонентов по направлению коаксиальный кабель, кварцевые генераторы и конденсаторы (керамические, пленочные, электролитические), за счёт заключения дистрибьюторских договоров

Мы предлагаем:

- *Конкурентоспособные цены и скидки постоянным клиентам.*
- *Специальные условия для постоянных клиентов.*
- *Подбор аналогов.*
- *Поставку компонентов в любых объемах, удовлетворяющих вашим потребностям.*

- *Приемлемые сроки поставки, возможна ускоренная поставка.*
- *Доставку товара в любую точку России и стран СНГ.*
- *Комплексную поставку.*
- *Работу по проектам и поставку образцов.*
- *Формирование склада под заказчика.*

- *Сертификаты соответствия на поставляемую продукцию (по желанию клиента).*
- *Тестирование поставляемой продукции.*
- *Поставку компонентов, требующих военную и космическую приемку.*
- *Входной контроль качества.*
- *Наличие сертификата ISO.*

В составе нашей компании организован Конструкторский отдел, призванный помогать разработчикам, и инженерам.

Конструкторский отдел помогает осуществить:

- *Регистрацию проекта у производителя компонентов.*
- *Техническую поддержку проекта.*
- *Защиту от снятия компонента с производства.*
- *Оценку стоимости проекта по компонентам.*
- *Изготовление тестовой платы монтаж и пусконаладочные работы.*

Тел: +7 (812) 336 43 04 (многоканальный)
Email: org@lifeelectronics.ru

www.lifeelectronics.ru