# ODB7530 Series

DC side inlet blower
75x30mm (2.95”x 1.18”)

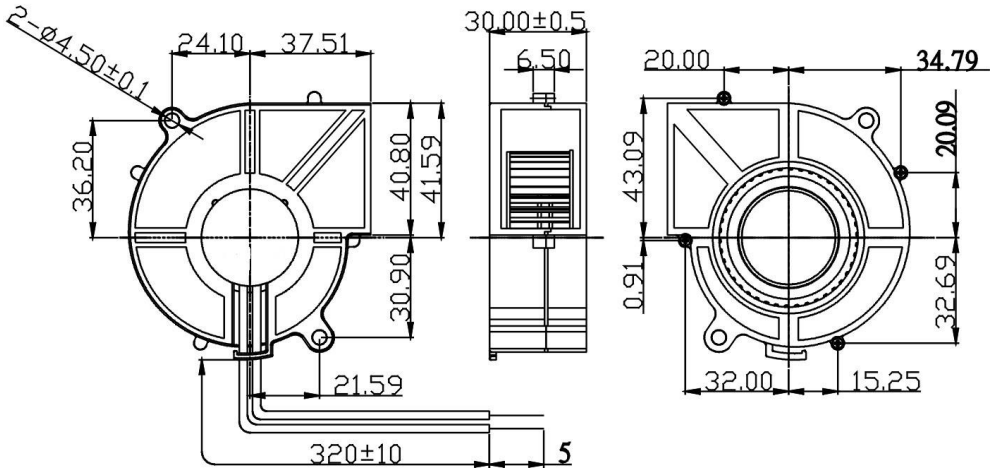


| | | |
|---|---|---|
| Frame | PBT, UL94V-0 | Notes |
| Impeller | PBT, UL94V-0 | Date: 071615 |
| Connection | Lead wires* | Available Options<br>Tachometer<br>Alarm<br>Thermal Control |
| Motor | Brushless DC,<br>IC protected | |
| Bearing System | Dual ball bearing | |
| Insulation Resistance | 10M ohm between lead wire and frame (500VDC) | * Connections<br>UL1007, AWG24, ~320mm<br>Red ( + )<br>Black ( - ) |
| Dielectric Strength | 60 second at 500VAC, max. leakage < 500 MicroAmp | |
| Temperature Range | -10C ~ +70C | |
| Life Expectancy | 70000 hours (40C L10) | |

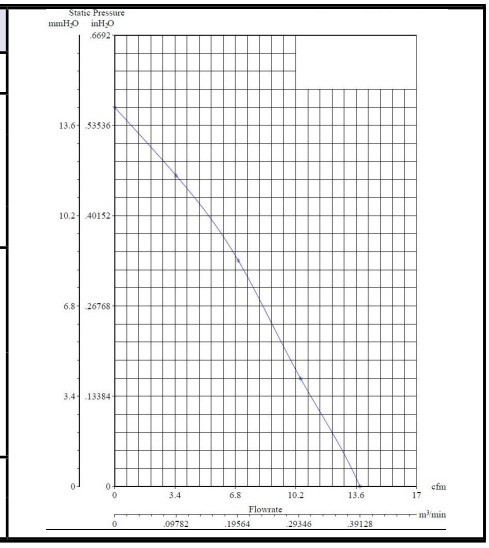


| Model Number | ODB7530-12HB | ODB7530-24HB |
|---|---|---|
| Part Number | 103141001 | 103241001 |
| Nominal Voltage | 12 VDC | 24 VDC |
| Voltage Range | 7 ~ 13.2 VDC | 17 ~ 26.4 VDC |
| Rated Current | 0.36 A (+10% max) | 0.20 A (+10% max) |
| Input Power | 4.32 W | 4.80 W |
| Rated Speed (RPM) | 3400 | 3400 |
| Airflow (CFM) | 13.8 | 13.8 |
| Noise Level (dB) | 41.7 | 41.7 |
| Max. Static Pressure ( “ $H_2O$) | 0.56 | 0.56 |


Knight Electronics, Inc
10557 Metric Dr.
Dallas, Texas 75243
214-340-0265


RoHS Compliant


OrionFans.com
Information and data
is subject to change without
prior notification

ООО «ЛайфЭлектроникс» “LifeElectronics” LLC

ИНН 7805602321 КПП 780501001 Р/С 40702810122510004610 ФАКБ "АБСОЛЮТ БАНК" (ЗАО) в г.Санкт-Петербурге К/С 30101810900000000703 БИК 044030703

*Компания «Life Electronics» занимается поставками электронных компонентов импортного и отечественного производства от производителей и со складов крупных дистрибьюторов Европы, Америки и Азии.*

*С конца 2013 года компания активно расширяет линейку поставок компонентов по направлению коаксиальный кабель, кварцевые генераторы и конденсаторы (керамические, пленочные, электролитические), за счёт заключения дистрибьюторских договоров*

*Мы предлагаем:*

- *Конкурентоспособные цены и скидки постоянным клиентам.*
- *Специальные условия для постоянных клиентов.*
- *Подбор аналогов.*
- *Поставку компонентов в любых объемах, удовлетворяющих вашим потребностям.*

- *Приемлемые сроки поставки, возможна ускоренная поставка.*
- *Доставку товара в любую точку России и стран СНГ.*
- *Комплексную поставку.*
- *Работу по проектам и поставку образцов.*
- *Формирование склада под заказчика.*

- *Сертификаты соответствия на поставляемую продукцию (по желанию клиента).*
- *Тестирование поставляемой продукции.*
- *Поставку компонентов, требующих военную и космическую приемку.*
- *Входной контроль качества.*
- *Наличие сертификата ISO.*

*В составе нашей компании организован Конструкторский отдел, призванный помогать разработчикам, и инженерам.*

*Конструкторский отдел помогает осуществить:*

- *Регистрацию проекта у производителя компонентов.*
- *Техническую поддержку проекта.*
- *Защиту от снятия компонента с производства.*
- *Оценку стоимости проекта по компонентам.*
- *Изготовление тестовой платы монтаж и пусконаладочные работы.*

*Тел: +7 (812) 336 43 04 (многоканальный)*
*Email: org@lifeelectronics.ru*

***www.lifeelectronics.ru***