PV3 Series

Illuminated | Water Protection | Heavy Duty | Front Panel Mount | RoHS

Long Body Version

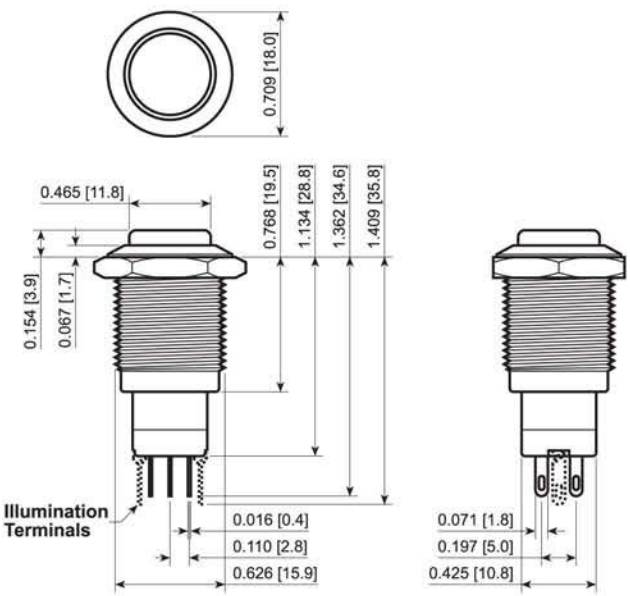

Short Body Version

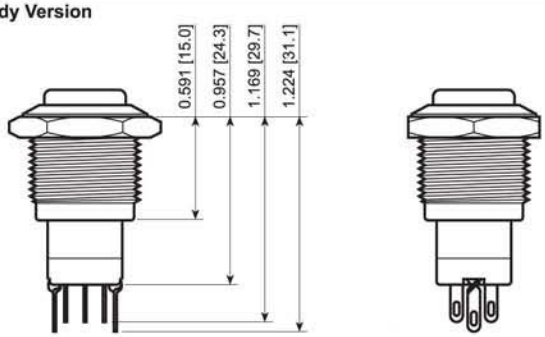

Suggested Panel Cutout

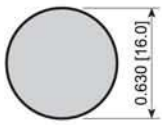

Maximum Panel Thickness:
Long Body: 0.551 [14.0]
Short Body: 0.394 [10.0]

Actuator Options

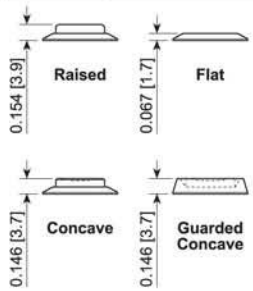

Illumination Options

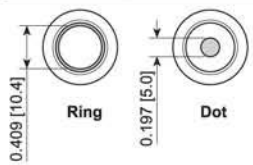

FEATURES:

- Vandal and Water Resistant
- Many Function, Illumination, and Materials
- Long Life Expectancy

SPECIFICATIONS:

Rating: 2A 48VDC
Illumination Base Rating:
Red, Yellow, and Orange: 20mA 1.8V
Blue, Green, and White: 20mA 2.8V
Temperature: -20°C to 55°C
Electrical Life: 50,000 Cycles
Contact Resistance: 50mΩ Max. at 1A 12VDC
Insulation Resistance: 1,000MΩ Min.
Dielectric Strength: 2,000VAC for 1 Minute
Ingress Protection: IP40 / IP67

MATERIALS:

Bushing: Gold Plated Brass
Nickel Plated Brass
Stainless Steel
Aluminum
Actuator: Gold Plated Brass
Nickel Plated Brass
Stainless Steel
Aluminum
Base: Polybutylene Terephthalate, UL94 V-2
Polycarbonate, UL94 V-2
Inner Assembly: Polyoxymethlene, UL94 HB
Polycarbonate, UL94 V-2
Brass
Spring: Phosphor Bronze
Mobile Contact: Phosphor Bronze
Contact: Nickel-Silver
Terminals: Silver Plated Brass
Hardware: Nickel Plated Brass

Anti-Vandal

EXAMPLE PART NUMBERS:

PV3F230NN *1P On-On*
Flat Actuator, Nickel Plated Finish

PV3F230SS *1P On-On*
Flat Actuator, Stainless Steel Body

PV3F2B0NN *1P On-(On)*
Flat Actuator, Nickel Plated Finish

PV3F2B0SS *1P On-(On)*
Flat Actuator, Stainless Steel Body

PV3F2G0NN *2P On-On*
Flat Actuator, Nickel Plated Finish

PV3F2G0NN-214 *2P On-On*
Flat Actuator, Red Dot Illum., Nickel Plated

PV3F2G0NN-314 *2P On-On*
Flat Actuator, Red Ring Illum., Nickel Plated

PV3F2G0SS *2P On-On*
Flat Actuator, Stainless Steel Body

PV3F2H0NN *2P On-(On)*
Flat Actuator, Nickel Plated Finish

PV3F2H0NN-214 *2P On-(On)*
Flat Actuator, Red Dot Illum., Nickel Plated

PV3F2H0NN-314 *2P On-(On)*
Flat Actuator, Red Ring Illum., Nickel Plated

PV3F2H0SS *2P On-(On)*
Flat Actuator, Stainless Steel Body

PV3H230NN *1P On-On*
High Actuator, Nickel Plated Finish

PV3H2B0NN *1P On-(On)*
High Actuator, Nickel Plated Finish

PV3H2B0SS *1P On-(On)*
High Actuator, Stainless Steel Finish

PV3H2G0NN *2P On-On*
High Actuator, Nickel Plated Finish

PV3H2G0NN-214 *2P On-On*
High Actuator, Red Dot Illum., Nickel Plated

PV3H2G0NN-314 *2P On-On*
High Actuator, Red Ring Illum., Nickel Plated

PV3H2H0NN *2P On-(On)*
High Actuator, Nickel Plated Finish

PV3H2G0NN-344

PV3H2B0NN

SPECIFICATIONS SUBJECT TO CHANGE WITHOUT NOTICE

Series	Actuator Options	Terminal	Function	Rating	Body Finish	Actuator Finish	Contact Material	Lens Style	Lens Color	Illumination Voltage
Non-Waterproof Versions: **PV3** - Long Body **PV3S** - Short Body (*) *Waterproof Versions:* **PV3W** - Long Body **PV3SW** - Short Body (*)	**F** - Flat **H** - High **C** - Concave **G** - Guarded Concave	**2** - Solder	*1 Pole:* **B** - On-(On) *2 Pole:* **H** - On-(On)	**0** - 2A 48VDC	**1** - Black **G** - Gold **N** - Nickel **B** - Brushed Stainless **S** - Polished Stainless	**1** - Black **2** - White **7** - Blue **8** - Green **9** - Red **G** - Gold **N** - Nickel **B** - Brushed Stainless **S** - Polished Stainless	None - Silver **G** - Gold	**2** - Dot **3** - Ring	**0** - White **1** - Red **2** - Orange **3** - Green **4** - Blue **5** - Yellow	**1** - Base Voltage **3** - 6V **4** - 12V **5** - 24V **6** - 125V **7** - 250V

Include Illumination Options on Illuminated Switches Only

Notes:
** = Not available with illumination options.*
Additional material, illumination, and marking options are available. Please ask your sales person.

ООО «ЛайфЭлектроникс» “LifeElectronics” LLC

ИНН 7805602321 КПП 780501001 Р/С 40702810122510004610 ФАКБ "АБСОЛЮТ БАНК" (ЗАО) в г.Санкт-Петербурге К/С 30101810900000000703 БИК 044030703

Компания «Life Electronics» занимается поставками электронных компонентов импортного и отечественного производства от производителей и со складов крупных дистрибьюторов Европы, Америки и Азии.

С конца 2013 года компания активно расширяет линейку поставок компонентов по направлению коаксиальный кабель, кварцевые генераторы и конденсаторы (керамические, пленочные, электролитические), за счёт заключения дистрибьюторских договоров

Мы предлагаем:

- *Конкурентоспособные цены и скидки постоянным клиентам.*
- *Специальные условия для постоянных клиентов.*
- *Подбор аналогов.*
- *Поставку компонентов в любых объемах, удовлетворяющих вашим потребностям.*

- *Приемлемые сроки поставки, возможна ускоренная поставка.*
- *Доставку товара в любую точку России и стран СНГ.*
- *Комплексную поставку.*
- *Работу по проектам и поставку образцов.*
- *Формирование склада под заказчика.*

- *Сертификаты соответствия на поставляемую продукцию (по желанию клиента).*
- *Тестирование поставляемой продукции.*
- *Поставку компонентов, требующих военную и космическую приемку.*
- *Входной контроль качества.*
- *Наличие сертификата ISO.*

В составе нашей компании организован Конструкторский отдел, призванный помогать разработчикам, и инженерам.

Конструкторский отдел помогает осуществить:

- *Регистрацию проекта у производителя компонентов.*
- *Техническую поддержку проекта.*
- *Защиту от снятия компонента с производства.*
- *Оценку стоимости проекта по компонентам.*
- *Изготовление тестовой платы монтаж и пусконаладочные работы.*

Тел: +7 (812) 336 43 04 (многоканальный)
Email: org@lifeelectronics.ru

www.lifeelectronics.ru