MATERIAL NUMBER (OPT -49-50)	MATERIAL NUMBER (OPT -49)	# OF CIRC. XX	DIM. "A"	DIM. "B"	DIM. "C"	DIM. "D"
Ⓑ	387190540	2	40.1 (1.59)	28.58 (1.125)	21.1 (0.83)	9.53 (0.375)
387190624	387190176	3	49.6 (1.96)	38.10 (1.500)	30.7 (1.21)	19.05 (0.750)
	387190539	4	59.2 (2.34)	47.63 (1.875)	40.2 (1.58)	28.58 (1.125)
	387190260	5	68.7 (2.71)	57.15 (2.250)	49.7 (1.96)	38.10 (1.500)
	387190436	6	78.2 (3.09)	66.68 (2.625)	59.2 (2.33)	47.63 (1.875)
	387190258	7	87.7 (3.46)	76.20 (3.000)	66.8 (2.71)	57.15 (2.250)
	387190378	8	97.3 (3.84)	85.73 (3.375)	78.3 (3.08)	66.68 (2.625)
	387190235	9	106.8 (4.21)	95.25 (3.750)	87.8 (3.46)	76.20 (3.000)
	387190239	10	116.3 (4.59)	104.78 (4.125)	97.3 (3.83)	85.73 (3.375)
	387190535	11	125.8 (4.96)	114.30 (4.500)	106.9 (4.21)	95.25 (3.750)
	387190566	12	135.4 (5.34)	123.83 (4.875)	116.4 (4.58)	104.78 (4.125)
	387190439	13	144.9 (5.71)	133.35 (5.250)	125.9 (4.96)	114.30 (4.500)

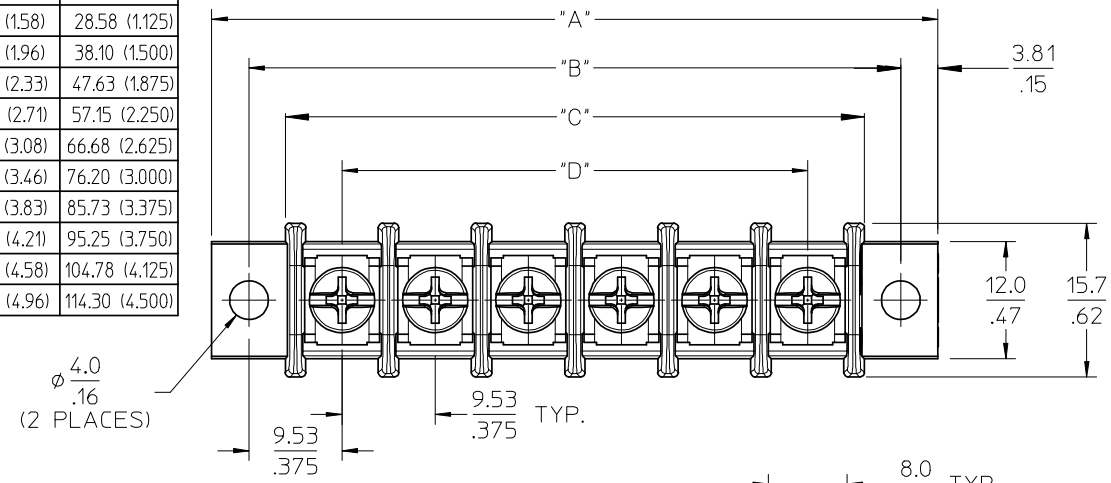

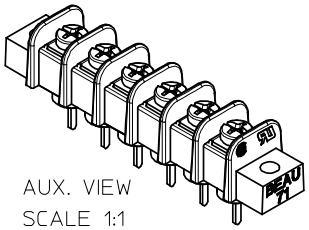

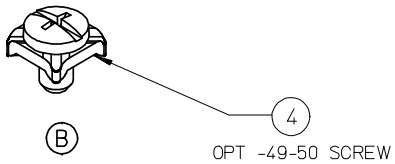

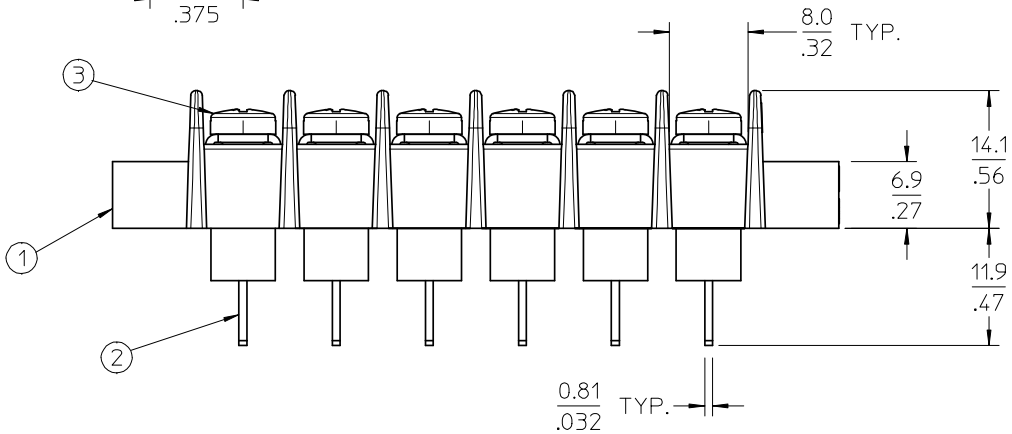

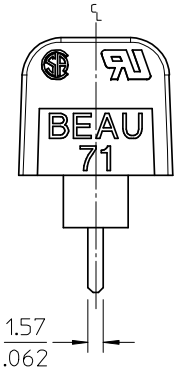

NOTES:
1. MATERIAL: SEE TABLE
2. FINISHES: SEE TABLE
3. PRODUCT SPECIFICATION: NOT REQUIRED
4. DIMS ARE SHOWN IN MM/INCH
5. XX REFERS TO THE NUMBER OF CIRCUITS
6. ROHS COMPLIANT.

ITEM	QTY	DESCRIPTION	MATERIAL	FINISH
4	XX	6-32 PHSL SCREW W/WASHER (OPT -49-50)	BRASS	NICKEL PLATE
3	XX	6-32 BHD PHIL-SLOTTED SCREW (OPT -49)	BRASS	NICKEL PLATE
2	XX	TERMINAL WW, 6-32	BRASS	TIN PLATE
1	1	SR BTS INSUL 12 MOMTG EV	THERMOPLASTIC	BLACK

ADD PART NUMBER
EC NO: WNA2008-0402 2008/07/28
DRWN:JENCINAS 2008/08/15
CH'KD:CYORK 2008/08/15
APPR:JMACNEIL 2008/08/15
DESCRIPTION
B
REV

QUALITY SYMBOLS
▼=0
Ⓒ=0

GENERAL TOLERANCES (UNLESS SPECIFIED)

	mm	INCH
4 PLACES	± ---	± ---
3 PLACES	± ---	± .005
2 PLACES	± 0.13	± .01
1 PLACE	± 0.3	± ---
ANGULAR ± 2 °		

DRAFT WHERE APPLICABLE MUST REMAIN WITHIN DIMENSIONS

DIMENSION STYLE: MM/IN
SCALE: 2:1
DESIGN UNITS: INCH
THIRD ANGLE PROJECTION

DRAWN BY: JENCINAS DATE: 2007/11/02
CHECKED BY: CYORK DATE: 2007/11/02
APPROVED BY: JMACNEIL DATE: 2007/11/02
MATERIAL NO.: SEE CHART

TITLE: 9.53/.375 LOW PROF. BTS WITH SOLID MOUNTING ENDS (713XX-E-49-50)

molex MOLEX INCORPORATED

DOCUMENT NO.: SD-38719-009
SHEET NO.: 1 OF 1
SIZE: B

THIS DRAWING CONTAINS INFORMATION THAT IS PROPRIETARY TO MOLEX INCORPORATED AND SHOULD NOT BE USED WITHOUT WRITTEN PERMISSION

ООО «ЛайфЭлектроникс» “LifeElectronics” LLC

ИНН 7805602321 КПП 780501001 Р/С 40702810122510004610 ФАКБ "АБСОЛЮТ БАНК" (ЗАО) в г.Санкт-Петербурге К/С 30101810900000000703 БИК 044030703

Компания «Life Electronics» занимается поставками электронных компонентов импортного и отечественного производства от производителей и со складов крупных дистрибьюторов Европы, Америки и Азии.

С конца 2013 года компания активно расширяет линейку поставок компонентов по направлению коаксиальный кабель, кварцевые генераторы и конденсаторы (керамические, пленочные, электролитические), за счёт заключения дистрибьюторских договоров

Мы предлагаем:

- *Конкурентоспособные цены и скидки постоянным клиентам.*
- *Специальные условия для постоянных клиентов.*
- *Подбор аналогов.*
- *Поставку компонентов в любых объемах, удовлетворяющих вашим потребностям.*

- *Приемлемые сроки поставки, возможна ускоренная поставка.*
- *Доставку товара в любую точку России и стран СНГ.*
- *Комплексную поставку.*
- *Работу по проектам и поставку образцов.*
- *Формирование склада под заказчика.*

- *Сертификаты соответствия на поставляемую продукцию (по желанию клиента).*
- *Тестирование поставляемой продукции.*
- *Поставку компонентов, требующих военную и космическую приемку.*
- *Входной контроль качества.*
- *Наличие сертификата ISO.*

В составе нашей компании организован Конструкторский отдел, призванный помогать разработчикам, и инженерам.

Конструкторский отдел помогает осуществить:

- *Регистрацию проекта у производителя компонентов.*
- *Техническую поддержку проекта.*
- *Защиту от снятия компонента с производства.*
- *Оценку стоимости проекта по компонентам.*
- *Изготовление тестовой платы монтаж и пусконаладочные работы.*

Тел: +7 (812) 336 43 04 (многоканальный)
Email: org@lifeelectronics.ru

www.lifeelectronics.ru