samtec

POWER STRIP 20

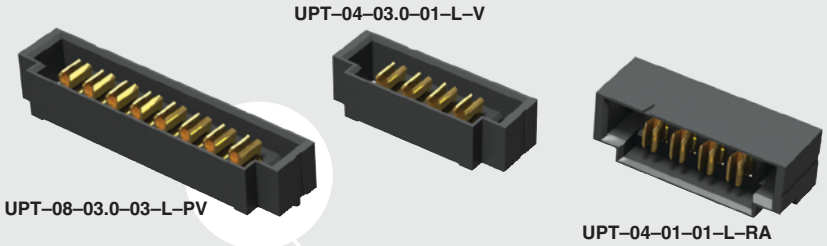

(3.81 mm) .150"

UPT SERIES

DUAL BLADE 20 A POWER HEADER

SPECIFICATIONS

For complete specifications see www.samtec.com?UPT

Insulator Material:
Black LCP
Terminal Material:
BeCu
Plating:
Sn or Au over 50 µ" (1.27 µm) Ni
Operating Temp Range:
-55 °C to +105 °C with Tin; -55 °C to +125 °C with Gold
Voltage Rating:
438 VAC/620 VDC
Standard Creepage:
(5.5 mm) .217" (with -V)
(2.97 mm) .117" (with -RA)
Standard Clearance:
(1.51 mm) .059")
RoHS Compliant:
Yes
Lead–Free Solderable:
Yes

Mates with:
UPS

UPT-V/UPS-V		UPT-RA/UPS-RA
PINS	CURRENT RATING (PER CONTACT)	CURRENT RATING (PER CONTACT)
1	23 A	23.5 A
2	18.6 A	20.1 A
3	17.5 A	16.9 A
4	16.7 A	15.5 A
8	14 A	13.3 A
-L PLATING		

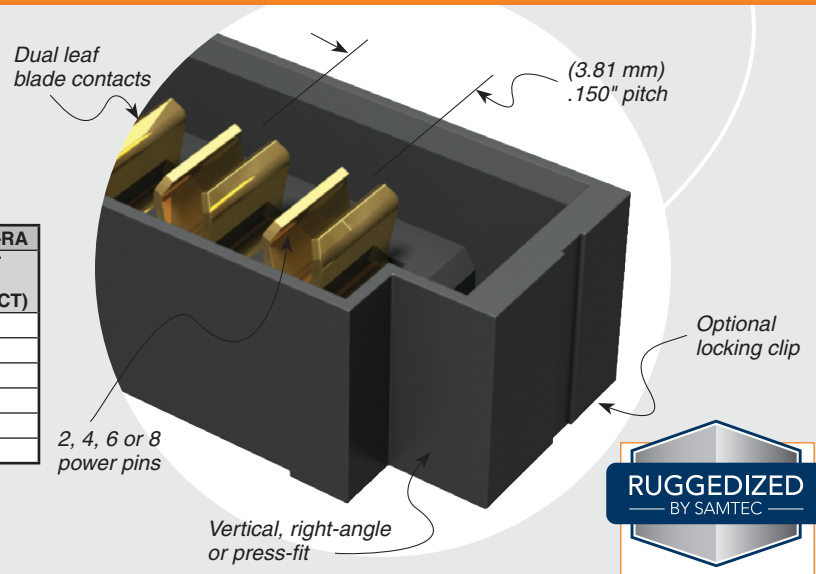

RUGGEDIZED BY SAMTEC
• Locking clip option

RECOGNITIONS

For complete scope of recognitions see www.samtec.com/quality

FILE NO. E111594

CREEPAGE AND CLEARANCE

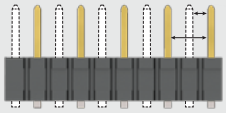

Selectively loading contacts achieves customer specific creepage and clearance requirements.
Contact asp@samtec.com

ALSO AVAILABLE (MOQ Required)

- Solder leads for (2.36 mm) .093" thick board

TOOLING

Press-fit tooling available.

Note:
Some sizes, styles and options are non-standard, non-returnable.

UPT	POWER PINS	LEAD STYLE	TAIL LENGTH	PLATING OPTION	TAIL	OTHER OPTION
	–02, –04, –06, –08	–01 = RA only –03.0 = (03.0 mm) .118" (–V & –PV only)	–01 = Use with (1.60 mm) .062" Thick PCB (–V & –RA only) –03 = Use with (1.60 mm) .062" Thick PCB (–PV only)	–L = 10 µ" (0.25 µm) Gold on contact, Matte Tin on tail –T = Matte Tin (–RA option only)	–V = Vertical (Not available with –T plating) –RA = Right-angle –PV = Press-fit, Vertical	–LC = Locking Clip (Manual placement required) Not available with –PV option

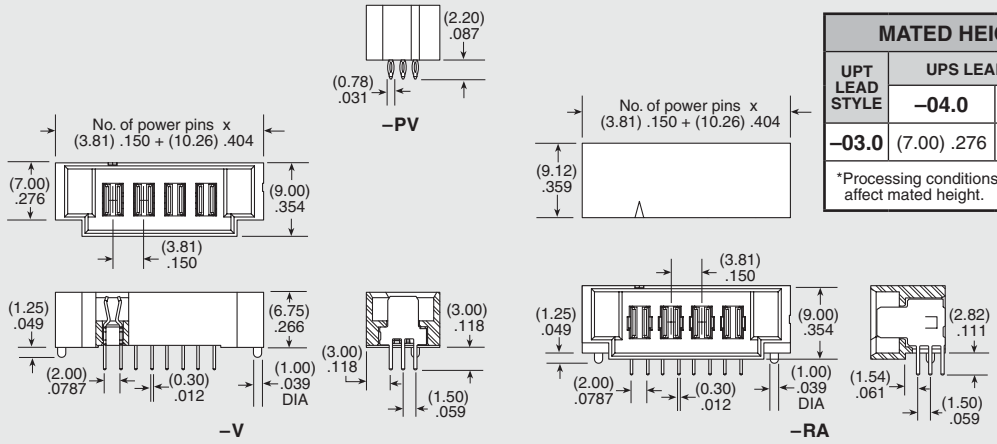

MATED HEIGHT*		
UPT LEAD STYLE	UPS LEAD STYLE	
	–04.0	–07.0
–03.0	(7.00) .276	(10.00) .394

*Processing conditions will affect mated height.

Due to technical progress, all designs, specifications and components are subject to change without notice.

WWW.SAMTEC.COM

All parts within this catalog are built to Samtec's specifications.
Customer specific requirements must be approved by Samtec and identified in a Samtec customer-specific drawing to apply.

ООО «ЛайфЭлектроникс» “LifeElectronics” LLC

ИНН 7805602321 КПП 780501001 Р/С 40702810122510004610 ФАКБ "АБСОЛЮТ БАНК" (ЗАО) в г.Санкт-Петербурге К/С 30101810900000000703 БИК 044030703

Компания «Life Electronics» занимается поставками электронных компонентов импортного и отечественного производства от производителей и со складов крупных дистрибьюторов Европы, Америки и Азии.

С конца 2013 года компания активно расширяет линейку поставок компонентов по направлению коаксиальный кабель, кварцевые генераторы и конденсаторы (керамические, пленочные, электролитические), за счёт заключения дистрибьюторских договоров

Мы предлагаем:

- *Конкурентоспособные цены и скидки постоянным клиентам.*
- *Специальные условия для постоянных клиентов.*
- *Подбор аналогов.*
- *Поставку компонентов в любых объемах, удовлетворяющих вашим потребностям.*

- *Приемлемые сроки поставки, возможна ускоренная поставка.*
- *Доставку товара в любую точку России и стран СНГ.*
- *Комплексную поставку.*
- *Работу по проектам и поставку образцов.*
- *Формирование склада под заказчика.*

- *Сертификаты соответствия на поставляемую продукцию (по желанию клиента).*
- *Тестирование поставляемой продукции.*
- *Поставку компонентов, требующих военную и космическую приемку.*
- *Входной контроль качества.*
- *Наличие сертификата ISO.*

В составе нашей компании организован Конструкторский отдел, призванный помогать разработчикам, и инженерам.

Конструкторский отдел помогает осуществить:

- *Регистрацию проекта у производителя компонентов.*
- *Техническую поддержку проекта.*
- *Защиту от снятия компонента с производства.*
- *Оценку стоимости проекта по компонентам.*
- *Изготовление тестовой платы монтаж и пусконаладочные работы.*

Тел: +7 (812) 336 43 04 (многоканальный)
Email: org@lifeelectronics.ru

www.lifeelectronics.ru