/usr2/DT.grange/fiches/s.AftR125605

R. INC 6415

RADIALL® COAXIAL department	TECHNICAL DATA	R 125 605 371	
NON GLASS HERMETIC RECEPTACLE ,SCREW-IN TYPE		Issue : 8949	Page 01/02
		SERIES: SMA	

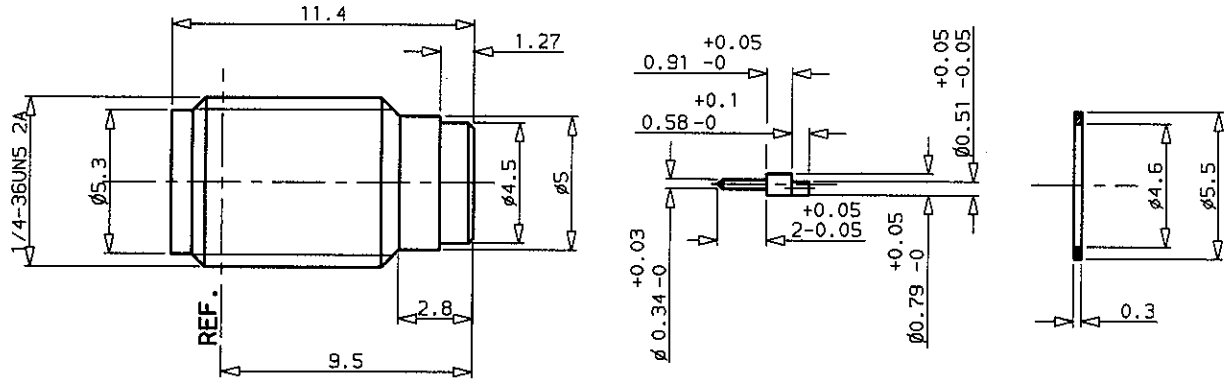

BURN IN : At the end of manufacturing,connector is submitted to a burn in test as follows:

Progressive increase of temperature from +25°C to +125°C . Maintain high temperature (+125°C) for 2 hours .

CHARACTERISTICS

NOMINAL IMPEDANCE	50	Ω
FREQUENCY RANGE	DC-18	GHz
TEMPERATURE RATING	-55/+150	°C
VSWR	1.20	Max
RF INSERTION LOSS	0.2	dB Max
VOLTAGE RATING	450	Vrms
DIELECTRIC WITHSTANDING VOLTAGE	1000	Vrms
INSULATION RESISTANCE	5000	MΩ
HERMETIC SEAL	6.10^{-7}	cc/s cm3/s
-	-	
-	-	
-	-	

STANDARDISATION	MIL C 39012	
	-	
	-	
	-	
MATING TORQUE RECOMMANDED	7.088-8.86	inch.Lb
	80-100	cm.N
CENTER CONTACT RETENTION		
Axial force - mating end	3.375	Lb min
	15	N min
Axial force - opposite end	3.375	Lb min
	15	N min
Torque (Max)	NA	inch.oz
	NA	cm.N
SLIDING CONTACT (Backward)		
Sliding force	.044	Lb min
	20	g min
	.22	Lb Max
	100	g Max

CONSTRUCTION

CONNECTOR PARTS	MATERIALS	FINISH
Body	Stainless steel	Passivated
Center contact	Beryllium copper	Gold over copper
Sliding contact	Brass	Gold over copper
Insulators	PTFE	-
Gasket	Brass	Gold over nickel
-	-	-
-	-	-
-	-	-
-	-	-

ISSUE	REVISION No	DESCRIPTION	BY	DATE
.	.	.	.	.
.	.	.	.	.
.	.	.	.	.
.	.	.	.	.

Initiated on	12-10-88	The information given here is subject to change without notice. Design changes may be in order to inprove the product. - -
Superseded on	05-12-89	

RADIALL®

/usr2/DT.grange/fiches/s.Afmp2R125605371
R.INC GHS H

RADIALL® COAXIAL department	TECHNICAL DATA	R 125 605 371	
NON GLASS HERMETIC RECEPTACLE ,SCREW-IN TYPE		Issue : 8949	Page 02/02
		SERIES: SMA	

PANEL DRILLING

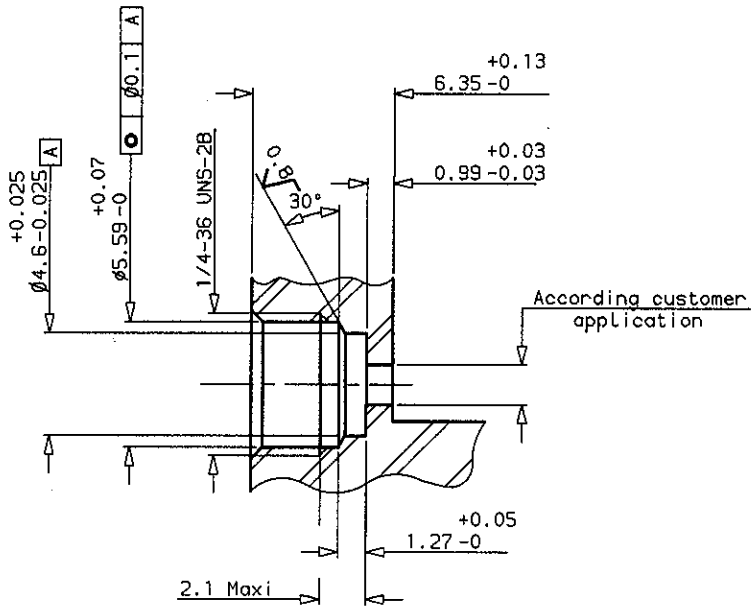

RECOMMENDED MOUNTING HOLE DETAIL

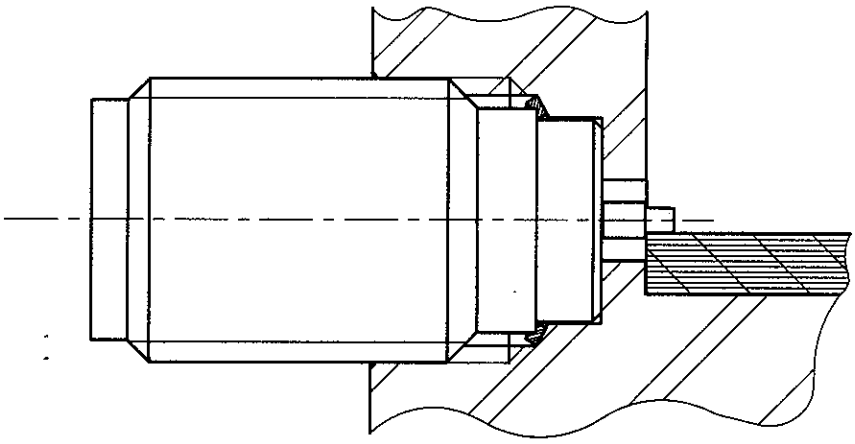

Assemble metal gasket onto connector. Screw both parts into the housing. Tighten the connector up to 25 Inch-Pounds torque (use special tooling set RADIALL R282 341 000).

ISSUE	REVISION No	DESCRIPTION	BY	DATE
.	.	.	.	.
.	.	.	.	.
.	.	.	.	.
.	.	.	.	.

Initiated on	12-10-88	The information given here is subject to change without notice. Design changes may be in order to inprove the product.	RADIALL®
Superseded on	05-12-89		

ООО «ЛайфЭлектроникс» “LifeElectronics” LLC

ИНН 7805602321 КПП 780501001 Р/С 40702810122510004610 ФАКБ "АБСОЛЮТ БАНК" (ЗАО) в г.Санкт-Петербурге К/С 30101810900000000703 БИК 044030703

Компания «Life Electronics» занимается поставками электронных компонентов импортного и отечественного производства от производителей и со складов крупных дистрибьюторов Европы, Америки и Азии.

С конца 2013 года компания активно расширяет линейку поставок компонентов по направлению коаксиальный кабель, кварцевые генераторы и конденсаторы (керамические, пленочные, электролитические), за счёт заключения дистрибьюторских договоров

Мы предлагаем:

- *Конкурентоспособные цены и скидки постоянным клиентам.*
- *Специальные условия для постоянных клиентов.*
- *Подбор аналогов.*
- *Поставку компонентов в любых объемах, удовлетворяющих вашим потребностям.*

- *Приемлемые сроки поставки, возможна ускоренная поставка.*
- *Доставку товара в любую точку России и стран СНГ.*
- *Комплексную поставку.*
- *Работу по проектам и поставку образцов.*
- *Формирование склада под заказчика.*

- *Сертификаты соответствия на поставляемую продукцию (по желанию клиента).*
- *Тестирование поставляемой продукции.*
- *Поставку компонентов, требующих военную и космическую приемку.*
- *Входной контроль качества.*
- *Наличие сертификата ISO.*

В составе нашей компании организован Конструкторский отдел, призванный помогать разработчикам, и инженерам.

Конструкторский отдел помогает осуществить:

- *Регистрацию проекта у производителя компонентов.*
- *Техническую поддержку проекта.*
- *Защиту от снятия компонента с производства.*
- *Оценку стоимости проекта по компонентам.*
- *Изготовление тестовой платы монтаж и пусконаладочные работы.*

Тел: +7 (812) 336 43 04 (многоканальный)
Email: org@lifeelectronics.ru

www.lifeelectronics.ru