NUMBER 179552

(3rd ANGLE PROJECTION)

METRIC

DIMENSIONS IN MM. DO NOT SCALE PRINT

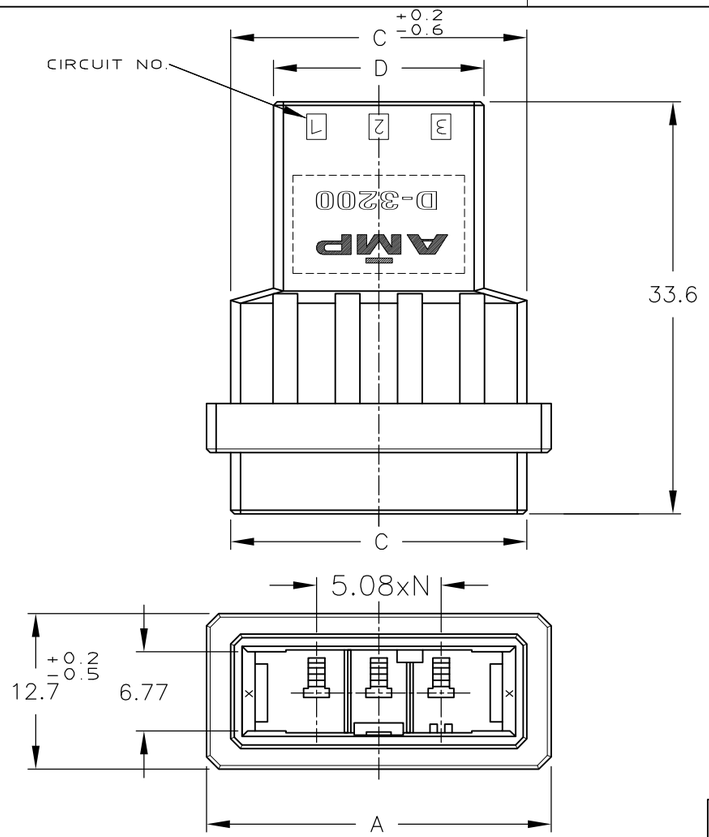

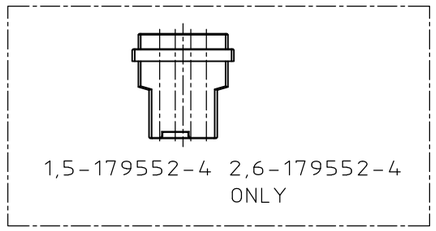

NOTES

1 MATERIAL:GLASS FIELD THERMO PLASTIC,POLYESTER
COLOR;BLACK

~~2 TO COAT ALL SURFACE OF HOUSING WITH TEFLON~~

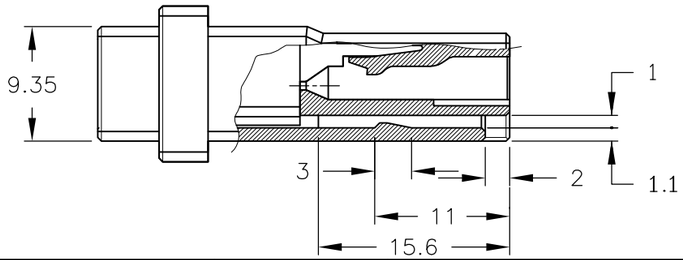

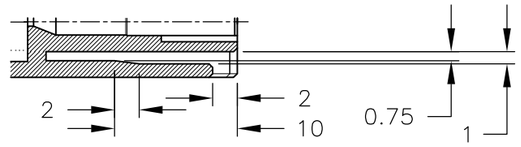

1,5-179552-2 , 2,6-179552-2 ONLY

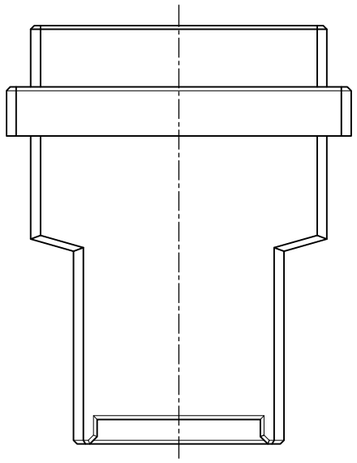

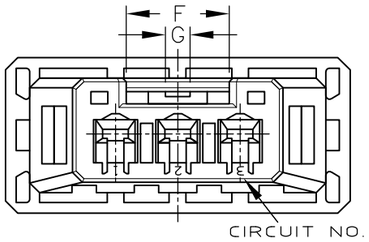

OBSOLETE	~~2~~		~~4~~	~~33.19~~		~~29.24~~	~~22.24~~		~~8.4~~	~~2~~	~~3~~	~~Y~~	~~6-179552-4~~
OBSOLETE	~~2~~		~~4~~	~~33.19~~		~~29.24~~	~~22.24~~		~~8.4~~	~~2~~	~~3~~	~~X~~	~~5-179552-4~~
	—		4	33.19		29.24	22.24		8.4	2	3	Y	2-179552-4
	—		4	33.19		29.24	22.24		8.4	2	3	X	1-179552-4
OBSOLETE	~~2~~		~~3~~	~~28.11~~		~~24.16~~	~~17.16~~		~~8.4~~	~~2~~	~~2~~	~~Y~~	~~6-179552-3~~
OBSOLETE	~~2~~		~~3~~	~~28.11~~		~~24.16~~	~~17.16~~		~~8.4~~	~~2~~	~~2~~	~~X~~	~~5-179552-3~~
	—		3	28.11		24.16	17.16		8.4	2	2	Y	2-179552-3
	—		3	28.11		24.16	17.16		8.4	2	2	X	1-179552-3
OBSOLETE	~~2~~		~~2~~	~~23.03~~		~~19.08~~	~~12.08~~		~~8.4~~	~~2~~	~~1~~	~~Y~~	~~6-179552-2~~
OBSOLETE	~~2~~		~~2~~	~~23.03~~		~~19.08~~	~~12.08~~		~~8.4~~	~~2~~	~~1~~	~~X~~	~~5-179552-2~~
	—		2	23.03		19.08	12.08		8.4	2	1	Y	2-179552-2
	—		2	23.03		19.08	12.08		8.4	2	1	X	1-179552-2
FINISH		KEYING PATTERN	POS. / DIMENSION	A	—	C	D	—	F	G	N	KEY	PART NUMBER

LTR	(REVISION RECORD)	DR	CHK	DATE
F	REVISED PER ECR-11-012413	T.T	T.M	17JUN 11

(WIRE RANGE) — mm² (AWG —)

(INSULATION DIA.) — mmØ

(MATERIAL) SEE NOTES

(FINISH)

DR. 31 JAN 94 N.Matsubara

DE. 31 JAN 94 N.Matsubara

CHK. 1 FEB 94 S.MANABE

APP. 1 FEB 94 S.MANABE

TE Connectivity

(NAME)

D3200S
WIRE TO WIRE TAB HSG FOR DYNAMIC
D-3200S FREE HANGING TYPE

(GENERAL TOLERANCE)
≤10 : ±0.2
10 ≤30 : ±0.25
30 ≤100 : ±0.3
ANGLE : ±3°

SIZE A3 | LOC J | (No.) C-179552

(SCALE) 2/1 | REV. F | SHEET 1 OF 1

PRINT DIST

AMP-J
REV.10/'83

ООО «ЛайфЭлектроникс» “LifeElectronics” LLC

ИНН 7805602321 КПП 780501001 Р/С 40702810122510004610 ФАКБ "АБСОЛЮТ БАНК" (ЗАО) в г.Санкт-Петербурге К/С 30101810900000000703 БИК 044030703

Компания «Life Electronics» занимается поставками электронных компонентов импортного и отечественного производства от производителей и со складов крупных дистрибьюторов Европы, Америки и Азии.

С конца 2013 года компания активно расширяет линейку поставок компонентов по направлению коаксиальный кабель, кварцевые генераторы и конденсаторы (керамические, пленочные, электролитические), за счёт заключения дистрибьюторских договоров

Мы предлагаем:

- *Конкурентоспособные цены и скидки постоянным клиентам.*
- *Специальные условия для постоянных клиентов.*
- *Подбор аналогов.*
- *Поставку компонентов в любых объемах, удовлетворяющих вашим потребностям.*

- *Приемлемые сроки поставки, возможна ускоренная поставка.*
- *Доставку товара в любую точку России и стран СНГ.*
- *Комплексную поставку.*
- *Работу по проектам и поставку образцов.*
- *Формирование склада под заказчика.*

- *Сертификаты соответствия на поставляемую продукцию (по желанию клиента).*
- *Тестирование поставляемой продукции.*
- *Поставку компонентов, требующих военную и космическую приемку.*
- *Входной контроль качества.*
- *Наличие сертификата ISO.*

В составе нашей компании организован Конструкторский отдел, призванный помогать разработчикам, и инженерам.

Конструкторский отдел помогает осуществить:

- *Регистрацию проекта у производителя компонентов.*
- *Техническую поддержку проекта.*
- *Защиту от снятия компонента с производства.*
- *Оценку стоимости проекта по компонентам.*
- *Изготовление тестовой платы монтаж и пусконаладочные работы.*

Тел: +7 (812) 336 43 04 (многоканальный)
Email: org@lifeelectronics.ru

www.lifeelectronics.ru