THIS COPY IS PROVIDED ON A RESTRICTED BASIS AND IS NOT TO BE USED IN ANY WAY DETRIMENTAL TO THE INTERESTS OF PANDUIT CORP.

PANDUIT PART NO	PACKAGE QTY	MTRT MAX BUNDLE DIAMETER	PTRT MAX BUNDLE DIAMETER	"L" LENGTH ±.3" [7]
MRT1.5DS-C4	100	1.5" [38]	1.9" [48]	15.4" [391]
MRT2.5DS-C4	100	2.5" [63]	2.9" [73]	21.7" [551]

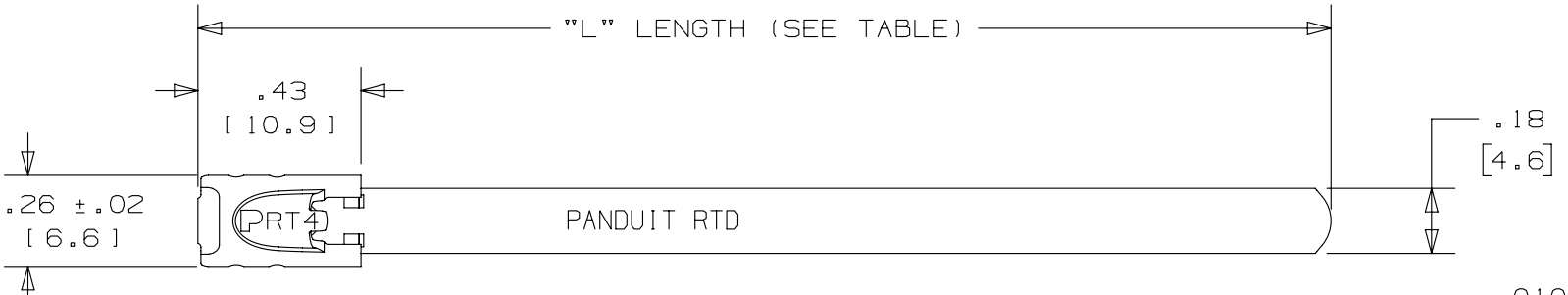

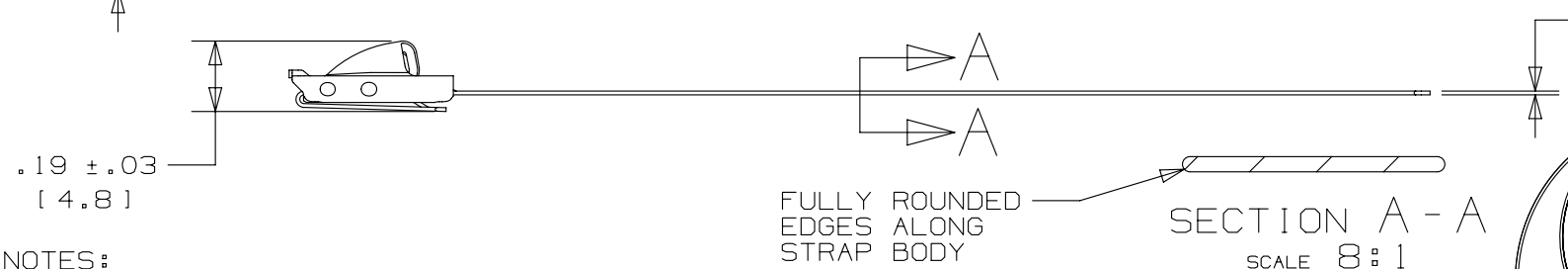

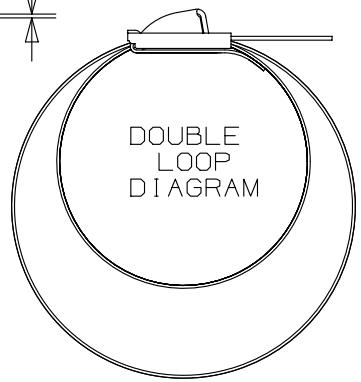

BODY WRAPS AROUND TWO TIMES
ENTERING HEAD TWICE
(NOT TO SCALE)

NOTES:
1. APPLICATION TOOLS: PTRT, MTRTLS OR MTRTH (WITH KMTRTLS KIT)
2. MINIMUM LOOP TENSILE STRENGTH:
   250 lbs [1112 NEWTONS] WHEN TESTED ON A 1.5" MANDREL
3. BRACKETS [ ] DENOTE DIMENSIONS IN MILLIMETERS, AND
   ARE SHOWN FOR REFERENCE ONLY
4. TOLERANCES:
   .XXX = ±.010 [.25] .XX = ±.02 [.5]
   .X = ±.03 [.8] ANGLES = ±2°
5. MATERIAL: 304 STAINLESS STEEL

REV	DATE	BY	CHK	APR	DESCRIPTION	ECN
09A	4/13	JAMB	MIM	RGRO	UPDATE DRAWING TO NEW GLOBAL PANDUIT TITLE BLOCK WITH PANDUIT LOGO	SSECN01056
08A	3/12	MIM	RGRO	---	NOTE #3 METRIC DIMENSIONS NOTED AS BEING SHOWN FOR REFERENCE ONLY	-------

TITLE
METAL TIE - STANDARD SERIES
DOUBLE LOOP - RETAINED TENSION
CUSTOMER DRAWING

ITEM REVISION NAME: N41247BS/09
DATASET FILE NAME: N41247BS_DC/09A

PANDUIT

UNLESS OTHERWISE SPECIFIED, DIMENSIONAL TOLERANCES ARE: IN [mm]
.X ± .1 [2.54] .XXX ± .005 [.127]
.XX ± .01 [.25] ANGLES ± 5 °
THIRD ANGLE PROJECTION

MATERIAL: 304 STAINLESS STEEL

DRAWING NUMBER: N41247BS_DC

DRAWN BY	DATE	CHK	SCALE	SHT 1 OF 1	SIZE
JAMB		EJD	2:1		A

ООО «ЛайфЭлектроникс» “LifeElectronics” LLC

ИНН 7805602321 КПП 780501001 Р/С 40702810122510004610 ФАКБ "АБСОЛЮТ БАНК" (ЗАО) в г.Санкт-Петербурге К/С 30101810900000000703 БИК 044030703

Компания «Life Electronics» занимается поставками электронных компонентов импортного и отечественного производства от производителей и со складов крупных дистрибьюторов Европы, Америки и Азии.

С конца 2013 года компания активно расширяет линейку поставок компонентов по направлению коаксиальный кабель, кварцевые генераторы и конденсаторы (керамические, пленочные, электролитические), за счёт заключения дистрибьюторских договоров

Мы предлагаем:

- *Конкурентоспособные цены и скидки постоянным клиентам.*
- *Специальные условия для постоянных клиентов.*
- *Подбор аналогов.*
- *Поставку компонентов в любых объемах, удовлетворяющих вашим потребностям.*

- *Приемлемые сроки поставки, возможна ускоренная поставка.*
- *Доставку товара в любую точку России и стран СНГ.*
- *Комплексную поставку.*
- *Работу по проектам и поставку образцов.*
- *Формирование склада под заказчика.*

- *Сертификаты соответствия на поставляемую продукцию (по желанию клиента).*
- *Тестирование поставляемой продукции.*
- *Поставку компонентов, требующих военную и космическую приемку.*
- *Входной контроль качества.*
- *Наличие сертификата ISO.*

В составе нашей компании организован Конструкторский отдел, призванный помогать разработчикам, и инженерам.

Конструкторский отдел помогает осуществить:

- *Регистрацию проекта у производителя компонентов.*
- *Техническую поддержку проекта.*
- *Защиту от снятия компонента с производства.*
- *Оценку стоимости проекта по компонентам.*
- *Изготовление тестовой платы монтаж и пусконаладочные работы.*

Тел: +7 (812) 336 43 04 (многоканальный)
Email: org@lifeelectronics.ru

www.lifeelectronics.ru