| PART NO. | | MATERIAL: | "A" REF. | "B" REF. | "C" REF. | PANEL THICKNESS RANGE | "GAP" REF. |
|---|---|---|---|---|---|---|---|
| SOLID LENGTHS | SERRATED LENGTHS | | | | | | |
| *NGSG–2 | SNGSG–2 | NYLON (RMS–88) | .172 (4.4) | .031 (0.8) | .109 (2.8) | .037–.071 (0.9–1.8) | .037 (0.9) |
| *NGSG–2.5 | *SNGSG–2.5 | | | | | .072–.105 (1.8–2.7) | .060 (1.5) |
| *NGSG–3 | *SNGSG–3 | | .188 (4.8) | .047 (1.2) | .156 (4.0) | .106–.164 (2.7–4.2) | .106 (2.7) |
| PGSG–2 | SPGSG–2 | POLYETHYLENE (RMS–418) | .172 (4.4) | .031 (0.8) | .109 (2.8) | .037–.071 (0.9–1.8) | .037 (0.9) |
| PGSG–2.5 | SPGSG–2.5 | | | | | .072–.105 (1.8–2.7) | .060 (1.5) |
| PGSG–3 | SPGSG–3 | | .188 (4.8) | .047 (1.2) | .156 (4.0) | .106–.164 (2.7–4.2) | .106 (2.7) |
| PGSG–6 | *SPGSG–6 | | .160 (4.1) | .025 (0.6) | .060 (1.5) | .037–.071 (0.9–1.8) | .037 (0.9) |
| **PGSG–7 | *SPGSG–7 | | .188 (4.8) | .035 (0.9) | .100 (2.5) | .072–.105 (1.8–2.7) | .060 (1.5) |
| **PGSG–8 | *SPGSG–8 | | .188 (4.8) | .035 (0.9) | .156 (4.0) | .106 –.164 (2.7–4.2) | .106 (2.7) |

*P/N: ...–6 & ...–7 & ...–8 EXTRA FLEXIBLE

*BLACK PARTS AVAILABLE BY SPECIAL ORDER ONLY

** PARTS AVAILABLE BY SPECIAL ORDER IN BOTH COLORS

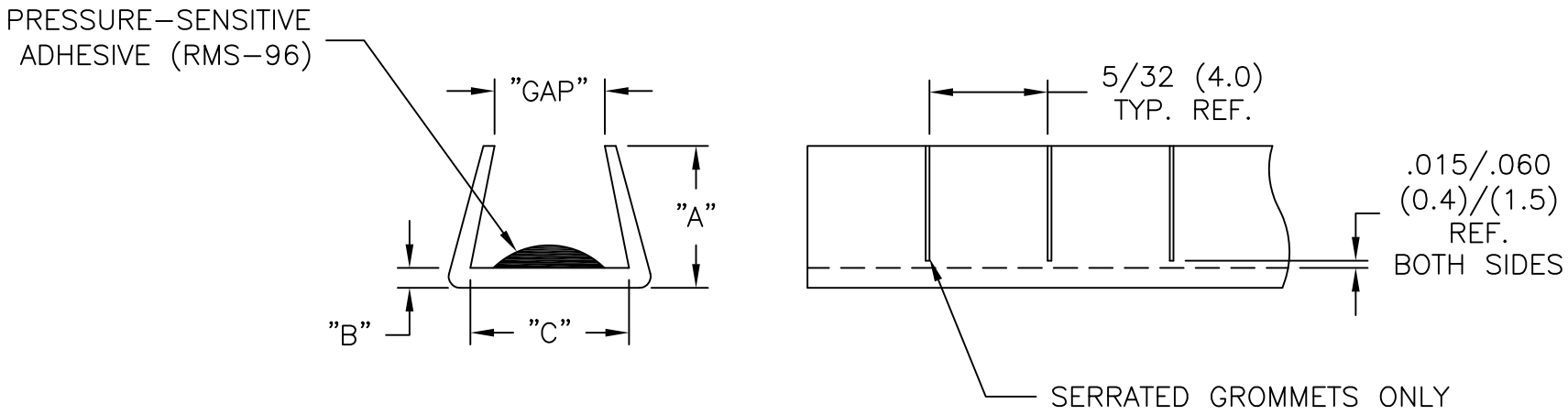


NOTES:

1. COLOR: NATURAL OR BLACK; ADD SUFFIX "B" FOR BLACK
2. LENGTH: 100 FT. (3048 cm)

| REV | DESCRIPTION | ENGR DATE |
|---|---|---|
| M | SEE CO 200633 FOR CHANGES | SK 03.04.11 |
| L | SEE CO 200604 FOR CHANGES | SK 12.01.10 |
| K | RMS–21 CHANGED TO RMS–88,CO 200536 | DK 06.02.10 |
| J | SEE CO 200035 FOR CHANGES | SK 09.26.07 |
| I | SEE ECN #1087 | SK 10.26.05 |
| – | SEE ENGINEERING FOR REV. A – H | – |

TITLE: GROMMET STRIP W/ADHESIVE

DWG IN IN (MM)

TOLERANCES UNLESS NOTED .XX=±.020 .XXX=±.015 FRAC=±1/32 ANG=±1°

FILE # NGSG | DWN: MO | APP:

MAT'L: SEE NOTES | DT: 1/4/99 | DT:

RE: RICHCO, INC.

RICHCO INC.
PO BOX 804238,CHICAGO,60680
(773) 539–4060

FINAL

PART # SEE TABLE

PRINT TYPE CA

ООО «ЛайфЭлектроникс» “LifeElectronics” LLC

ИНН 7805602321 КПП 780501001 Р/С 40702810122510004610 ФАКБ "АБСОЛЮТ БАНК" (ЗАО) в г.Санкт-Петербурге К/С 30101810900000000703 БИК 044030703

*Компания «Life Electronics» занимается поставками электронных компонентов импортного и отечественного производства от производителей и со складов крупных дистрибьюторов Европы, Америки и Азии.*

*С конца 2013 года компания активно расширяет линейку поставок компонентов по направлению коаксиальный кабель, кварцевые генераторы и конденсаторы (керамические, пленочные, электролитические), за счёт заключения дистрибьюторских договоров*

*Мы предлагаем:*

- *Конкурентоспособные цены и скидки постоянным клиентам.*
- *Специальные условия для постоянных клиентов.*
- *Подбор аналогов.*
- *Поставку компонентов в любых объемах, удовлетворяющих вашим потребностям.*

- *Приемлемые сроки поставки, возможна ускоренная поставка.*
- *Доставку товара в любую точку России и стран СНГ.*
- *Комплексную поставку.*
- *Работу по проектам и поставку образцов.*
- *Формирование склада под заказчика.*

- *Сертификаты соответствия на поставляемую продукцию (по желанию клиента).*
- *Тестирование поставляемой продукции.*
- *Поставку компонентов, требующих военную и космическую приемку.*
- *Входной контроль качества.*
- *Наличие сертификата ISO.*

*В составе нашей компании организован Конструкторский отдел, призванный помогать разработчикам, и инженерам.*

*Конструкторский отдел помогает осуществить:*

- *Регистрацию проекта у производителя компонентов.*
- *Техническую поддержку проекта.*
- *Защиту от снятия компонента с производства.*
- *Оценку стоимости проекта по компонентам.*
- *Изготовление тестовой платы монтаж и пусконаладочные работы.*

*Тел: +7 (812) 336 43 04 (многоканальный)*
*Email: org@lifeelectronics.ru*

***www.lifeelectronics.ru***