THIS DOCUMENT CONTAINS PROPRIETARY DATA OF POLARIS INDUSTRIAL ENTERPRISES,INC. NO DISCLOSURE, REPRODUCTION, OR USE OF ANY PART THERE OF MAY BE MADE EXCEPT BY WRITTEN PERMISSION.

REV.	BY	DATE	P/N SOP30B
C	BT	2/7/97	ADDED SUBMERSIBLE NOTE

SPECIFICATIONS

ELECTRICAL

RESISTANCE RANGE ---------- 1K TO 100K
RESISTANCE TOLERANCE ------ ± 10%
LINEARITY(INDEPENDENT) ------ ± 1%
ELECTRICAL ANGLE ---------- 280°±5°
END RESISTANCE ---------- .2% OR 2OHMS (WHICHEVER IS GREATER)
CONTACT RESIS.VARIATION ----- BELOW 2%
RESOLUTION ---------- ESSENTIALLY INFINITE
INSULATION RESISTANCE ------ 100 MEGOHMS MIN. AT 1000 VDC.
DIELECTRIC STRENGTH -------- 1000 VAC MIN
POWER RATING ---------- 1.0 WATTS
OUTPUT SMOOTHNESS -------- BELOW 0.1% OF INPUT VOLTAGE

MECHANICAL

NO. OF TURNS ---------- 1
MECHANICAL ANGLE --------- CONTINOUS
ROTATIONAL LIFE ---------- 10,000,000
STOP STRENGTH ---------- N/A
STARTING TORQUE ---------- 4.2 OZ. IN.
WEIGHT ---------- 1.5 OZ.
SHAFT RADIAL PLAY --------- .005 IN. T.I.R. MAX
SHAFT END PLAY ---------- .005 IN. T.I.R. MAX

ENVIRONMENTAL

OPERATING TEMPERATURE ----- -30°C TO +60°C
VIBRATION ---------- 10HZ TO 2000HZ 10G
SHOCK ---------- 30G 11MS
MOISTURE RESISTANCE-------- 40°C 95%RH 2000 HOURS
SUBMERSIBLE ---------- TO 15 PSI

MATERIALS

HOUSING ---------- METAL
SHAFT ---------- STAINLESS STEEL
BUSHING ---------- PLATED BRASS
TERMINALS ---------- GLASS HEADERS
RESISTANCE ELEMENT --------- CONDUCTIVE PLASTIC

OPTIONAL FEATURES

SHAFT MODIFICATIONS
REAR SHAFT
SPECIAL ANGLES
CENTER TAP
2 GANGS

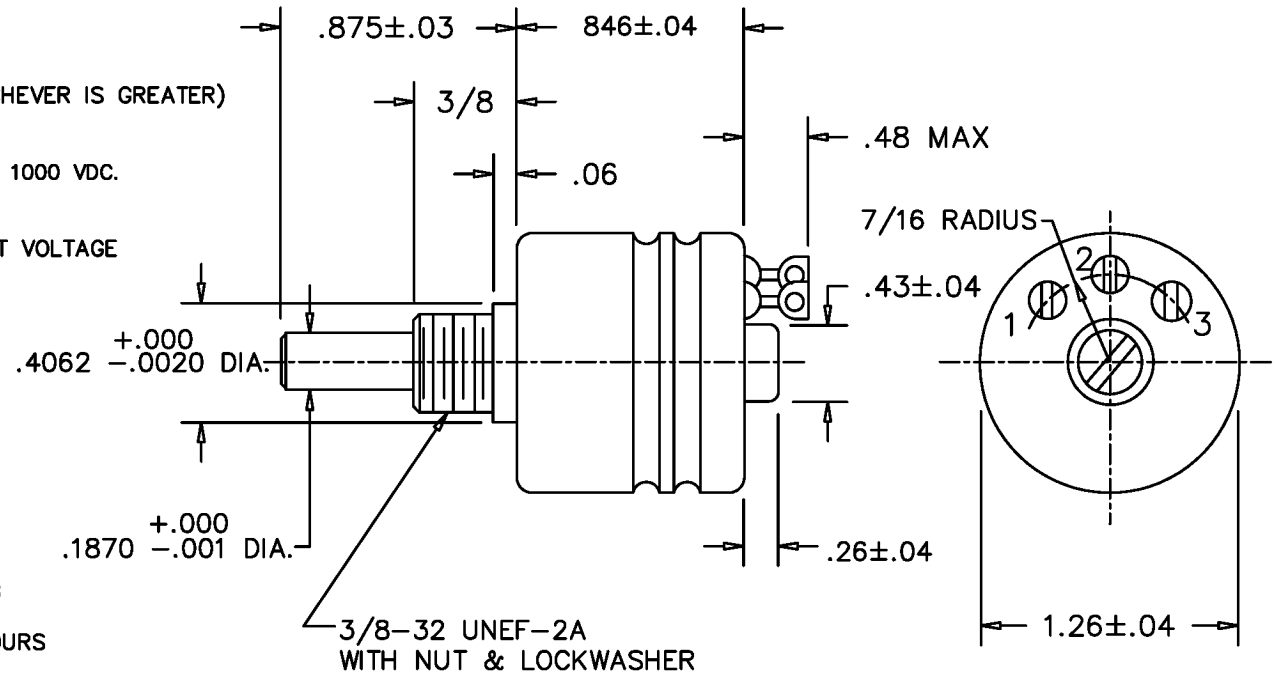

SCHEMATIC

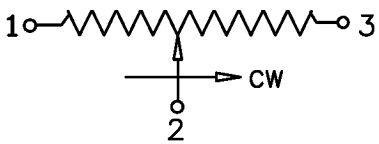

USED ON

TOLERANCES	SCALE	DATE: 7-20-89	TITLE	PART NO.
XX = +/- .010" FRACT. = +/- 1/64" XXX= +/- .005" ANGLES = +/- 1/2" UNLESS SPECIFIED OTHERWISE.		BY	OIL FILLED SINGLE TURN POTENTIOMETER	SOP30B
ALL SPECIFICATIONS SUBJECT TO CHANGE WITHOUT NOTICE.		APPRV'D BT		
	CODE IDENT: 19477			

ETI SYSTEMS
ETI SYSTEMS
CARLSBAD CALIFORNIA

ООО «ЛайфЭлектроникс» “LifeElectronics” LLC

ИНН 7805602321 КПП 780501001 Р/С 40702810122510004610 ФАКБ "АБСОЛЮТ БАНК" (ЗАО) в г.Санкт-Петербурге К/С 30101810900000000703 БИК 044030703

Компания «Life Electronics» занимается поставками электронных компонентов импортного и отечественного производства от производителей и со складов крупных дистрибьюторов Европы, Америки и Азии.

С конца 2013 года компания активно расширяет линейку поставок компонентов по направлению коаксиальный кабель, кварцевые генераторы и конденсаторы (керамические, пленочные, электролитические), за счёт заключения дистрибьюторских договоров

Мы предлагаем:

- *Конкурентоспособные цены и скидки постоянным клиентам.*
- *Специальные условия для постоянных клиентов.*
- *Подбор аналогов.*
- *Поставку компонентов в любых объемах, удовлетворяющих вашим потребностям.*

- *Приемлемые сроки поставки, возможна ускоренная поставка.*
- *Доставку товара в любую точку России и стран СНГ.*
- *Комплексную поставку.*
- *Работу по проектам и поставку образцов.*
- *Формирование склада под заказчика.*

- *Сертификаты соответствия на поставляемую продукцию (по желанию клиента).*
- *Тестирование поставляемой продукции.*
- *Поставку компонентов, требующих военную и космическую приемку.*
- *Входной контроль качества.*
- *Наличие сертификата ISO.*

В составе нашей компании организован Конструкторский отдел, призванный помогать разработчикам, и инженерам.

Конструкторский отдел помогает осуществить:

- *Регистрацию проекта у производителя компонентов.*
- *Техническую поддержку проекта.*
- *Защиту от снятия компонента с производства.*
- *Оценку стоимости проекта по компонентам.*
- *Изготовление тестовой платы монтаж и пусконаладочные работы.*

Тел: +7 (812) 336 43 04 (многоканальный)
Email: org@lifeelectronics.ru

www.lifeelectronics.ru