THIS DRAWING IS UNPUBLISHED. RELEASED FOR PUBLICATION 20
© COPYRIGHT 20 ALL RIGHTS RESERVED.

LOC	DIST
-	-

REVISIONS

P	LTR	DESCRIPTION	DATE	DWN	APVD
	C	REV PER ECO 14-018159	12-15-14	CT	DH

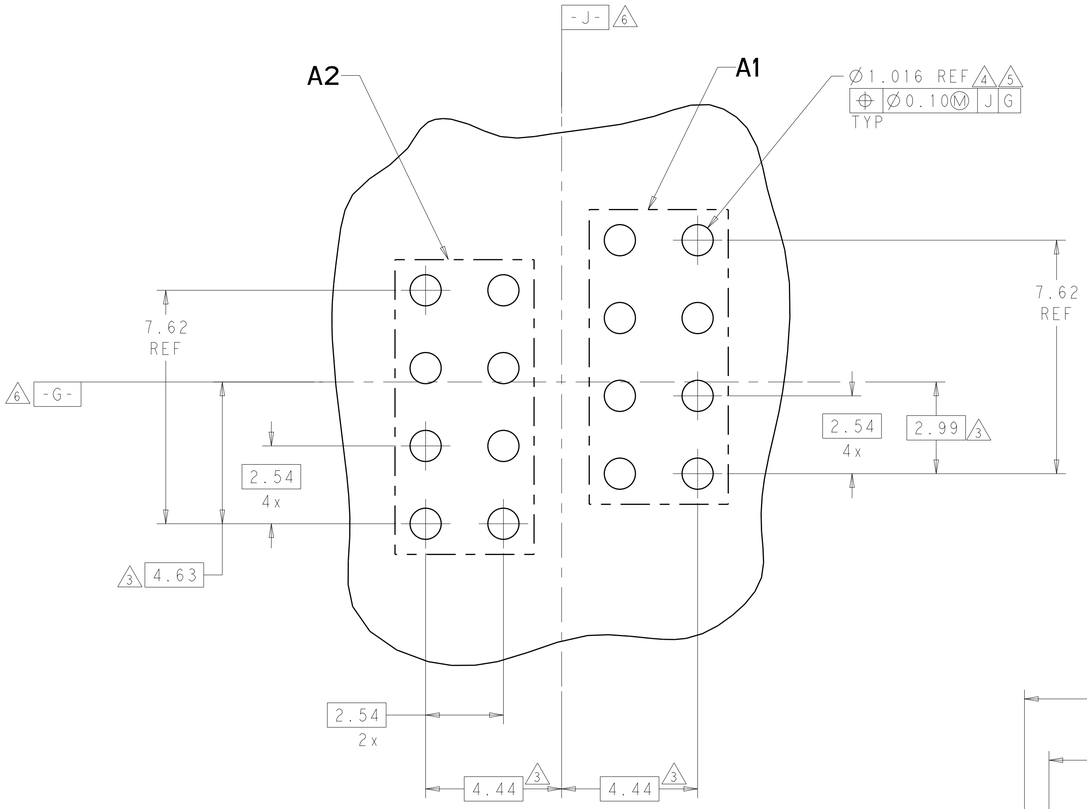

RECOMMENDED PC BOARD LAYOUT
COMPONENT SIDE SHOWN
SCALE 10:1

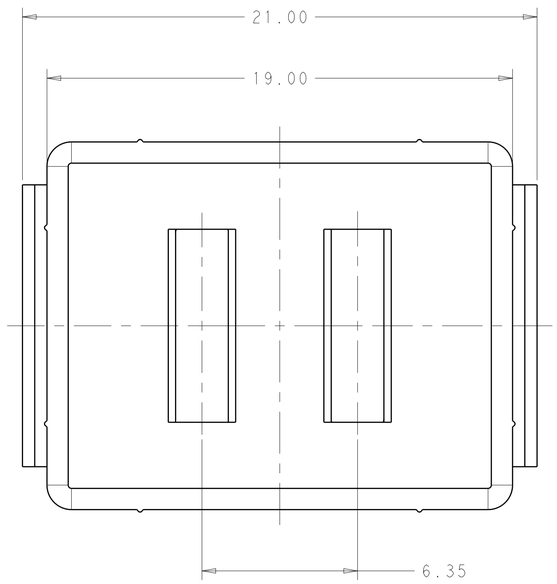

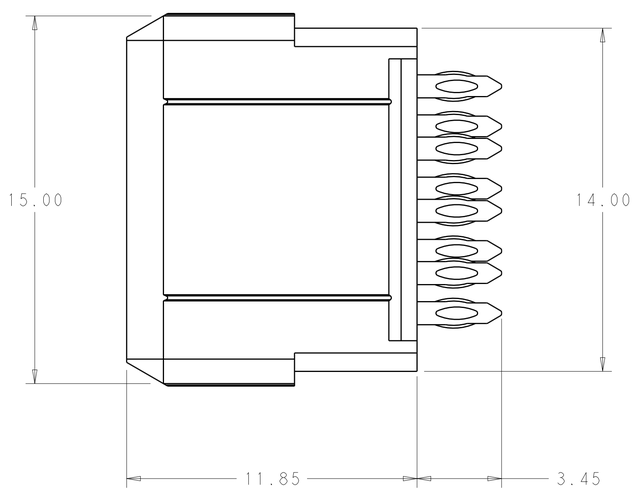

1. MATERIAL:
   CONTACT - COPPER ALLOY
   HOUSING - LCP, COLOR - BLACK
2. FINISH:
   MATING AREA: 0.76µm MIN GOLD OVER
   1.27µm MIN NICKEL
   COMPLIANT PIN AREA: 2.54µm MIN MATTE TIN
3. DIMENSION APPLIES TO CENTERLINE OF THRU HOLE.
4. PCB - ALL HOLE DIAMETERS ARE FINISHED HOLE SIZES.
5. REFERENCE APPLICATION SPEC 114-13251 FOR RECOMMENDED PLATED THRU HOLE DIAMETER AND PLATING THICKNESS.
6. REFERENCE PRINT 2102428 FOR DIMENSIONS.
7. FINISH:
   MATING AREA: 0.76µm MIN GOLD OVER
   2.54µm MIN NICKEL
   COMPLIANT PIN AREA: 0.38µm MIN GOLD OVER
   2.54µm MIN NICKEL

7	2102442-2
2	2102442-1
FINISH	PART NUMBER

THIS DRAWING IS A CONTROLLED DOCUMENT.

DIMENSIONS: mm

TOLERANCES UNLESS OTHERWISE SPECIFIED:
0 PLC ±-
1 PLC ±0.13
2 PLC ±0.10
3 PLC ±-
4 PLC ±-
ANGLES ±2°

MATERIAL 1

FINISH SEE TABLE

DWN 10MAR2011 D. BELACK
CHK - K. THACKSTON
APVD - M. McALONIS

PRODUCT SPEC 108-2474
APPLICATION SPEC 114-13251
WEIGHT ~4.93g

TE Connectivity

NAME HIGH POWER, METAL SHELL LRU, VERTICAL SOCKET MODULE
-

SIZE	CAGE CODE	DRAWING NO	RESTRICTED TO
A1	00779	C-2102442	-

CUSTOMER DRAWING SCALE 8:1 SHEET 1 OF 1 REV C

4805 (3/11)

ООО «ЛайфЭлектроникс» “LifeElectronics” LLC

ИНН 7805602321 КПП 780501001 Р/С 40702810122510004610 ФАКБ "АБСОЛЮТ БАНК" (ЗАО) в г.Санкт-Петербурге К/С 30101810900000000703 БИК 044030703

Компания «Life Electronics» занимается поставками электронных компонентов импортного и отечественного производства от производителей и со складов крупных дистрибьюторов Европы, Америки и Азии.

С конца 2013 года компания активно расширяет линейку поставок компонентов по направлению коаксиальный кабель, кварцевые генераторы и конденсаторы (керамические, пленочные, электролитические), за счёт заключения дистрибьюторских договоров

Мы предлагаем:

- *Конкурентоспособные цены и скидки постоянным клиентам.*
- *Специальные условия для постоянных клиентов.*
- *Подбор аналогов.*
- *Поставку компонентов в любых объемах, удовлетворяющих вашим потребностям.*

- *Приемлемые сроки поставки, возможна ускоренная поставка.*
- *Доставку товара в любую точку России и стран СНГ.*
- *Комплексную поставку.*
- *Работу по проектам и поставку образцов.*
- *Формирование склада под заказчика.*

- *Сертификаты соответствия на поставляемую продукцию (по желанию клиента).*
- *Тестирование поставляемой продукции.*
- *Поставку компонентов, требующих военную и космическую приемку.*
- *Входной контроль качества.*
- *Наличие сертификата ISO.*

В составе нашей компании организован Конструкторский отдел, призванный помогать разработчикам, и инженерам.

Конструкторский отдел помогает осуществить:

- *Регистрацию проекта у производителя компонентов.*
- *Техническую поддержку проекта.*
- *Защиту от снятия компонента с производства.*
- *Оценку стоимости проекта по компонентам.*
- *Изготовление тестовой платы монтаж и пусконаладочные работы.*

Тел: +7 (812) 336 43 04 (многоканальный)
Email: org@lifeelectronics.ru

www.lifeelectronics.ru