User's Guide

D0107LT-33-0701A

VFD- RoHS Compliant

(Vacuum Fluorescent Display)

For product support, contact

Newhaven Display International
2511 Technology Drive, #101
Elgin, IL 60124
Tel: (847) 844-8795 Fax: (847) 844-8796

February 21, 2008

NEWHAVEN DISPLAY INTERNATIONAL

October 31, 2006

Vacuum Fluorescent Display Specification

PART NUMBER: D0107LT-33-0701A

FEATURES: 7 Digits, 7-Segmented, Instrumentation, Scales

APPLICATION: Character Display (7-Segmented)

RATINGS: Below

Outer Dimensions	Panel Length	P.L.	98.0	mm
	Panel Height	P.H.	33.0	mm
	Panel Thickness	P.T.	8.0	mm
Leads	Lead Pitch	L.P.	2.54	mm
	Lead Out	-	SIL	
Character Size	Character Height	C.H.	12.4	mm
	Character Width	C.W.	6.0	mm

Item	Symbol	Min.	Recommended	Max.	Unit
Filament Voltage	Ef	2.9	3.3	3.6	Vac
Peak Grid Voltage	ec	-	35.0	42.0	Vp-p
Peak Anode Voltage	eb	-	35.0	42.0	Vp-p
-	-	-	-	-	-
Duty Cycle	Du	-	1/10	-	-
Pulse Width	tp	-	100	-	uS
Operating Temperature	Topr	-40	-	+ 85	C
Storage Temperature	Tstg	-50	-	+ 95	C
Color of Illumination	Green				

D0107LT-33-0701A

Electrical Characteristics

Item	Symbol	Test Condition	Min.	Typical	Max.	Unit
Filament Current	If -	Ef = 3.3 V_{ac} eb = ec = 0	97.0 -	108.0 -	119.0 -	mA_{ac} -
Anode Current	ib/1G~6G - - - -	Ef = 3.3 V_{ac} eb = 35.0 V_{p-p} ec = 35.0 V_{p-p} Du = 1/10 Tp = 100 uS	- - - - -	8.0 9.0 - - -	16.0 18.0 - - -	mAp-p mAp-p mAp-p mAp-p mAp-p
Grid Current	ic / 1G~6G Ic / 7G - - -		- - - - -	8.5 9.0 - - -	17.0 18.0 - - -	MA_{p-p} MA_{p-p} MA_{p-p} MA_{p-p} MA_{p-p}
Luminance	L(G) -		430 (125)	860 (250)	-	cd/m^2 fL
Luminance Ratio	Lmin/Lmax		50	-	-	%
Grid Cut-off Voltage	Ecco	Ef = 3.3 Vac eb = 35.0 Vdc	-4.0	-	-	V_{dc}
Anode Cut-off Voltage	Ebco	Ef = 3.3 Vac ec = 35.0 Vp-p Du = 1/10 Tp = 100uS	-2.0	-	-	V_{dc}

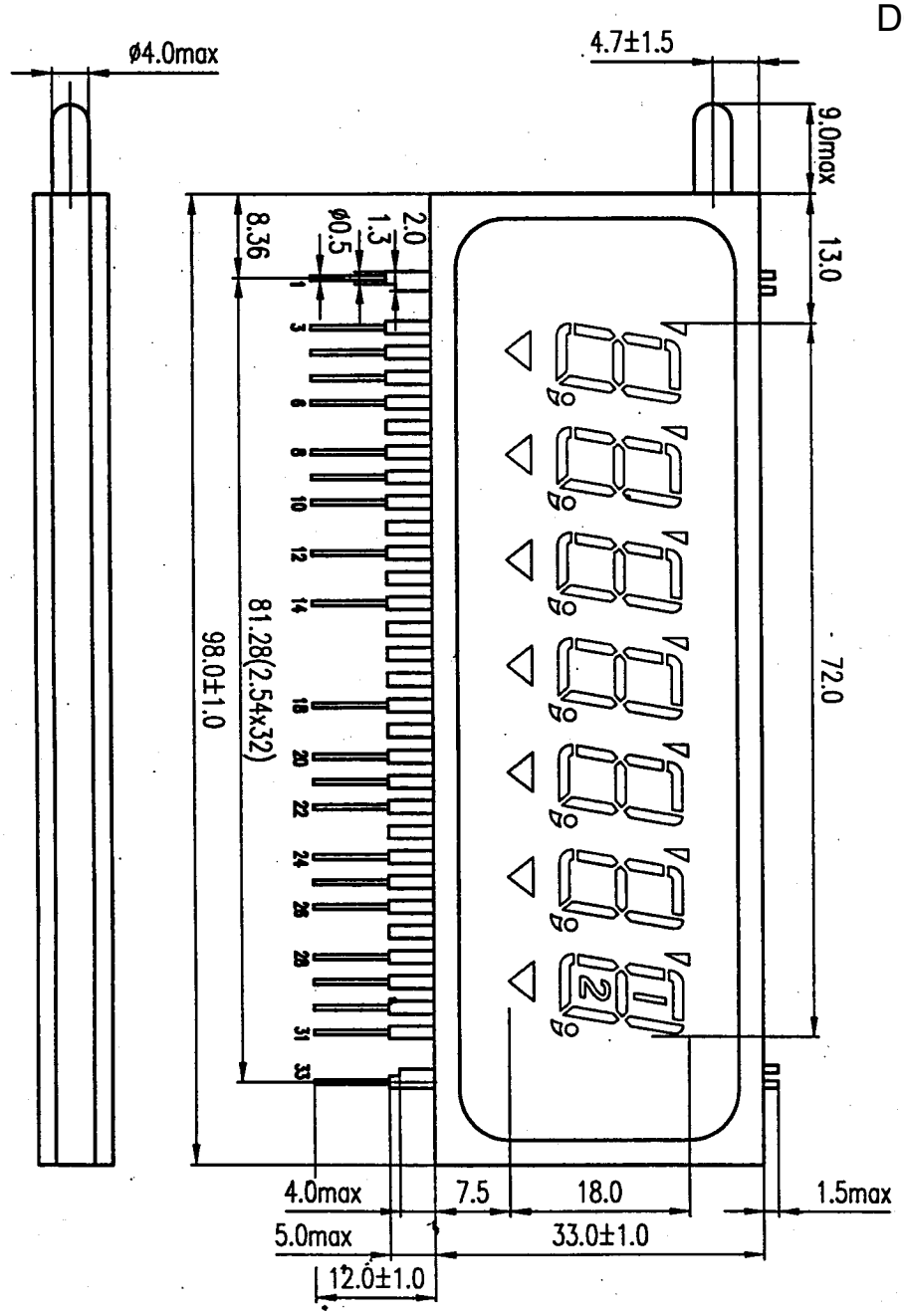
ø4.0max
4.7±1.5
9.0max
13.0
72.0
1.5max
33.0±1.0
18.0
7.5
4.0max
5.0max
12.0±1.0
2.0
1.3
ø0.5
8.36
81.28(2.54x32)
98.0±1.0
1
3
6
8
10
12
14
16
18
20
22
24
26
28
31
33

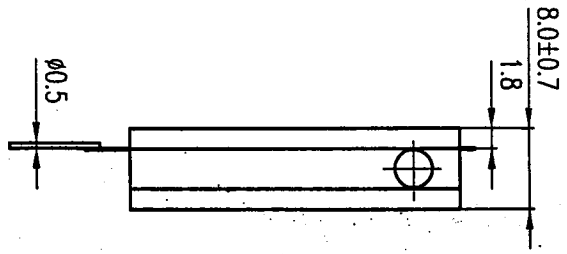
ø0.5
1.8
8.0±0.7

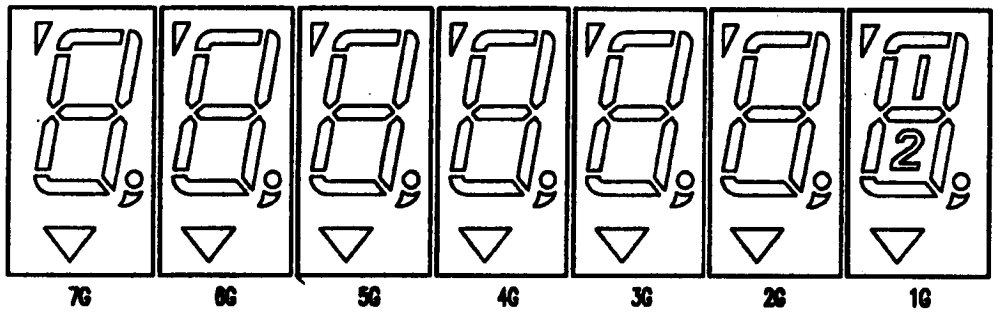

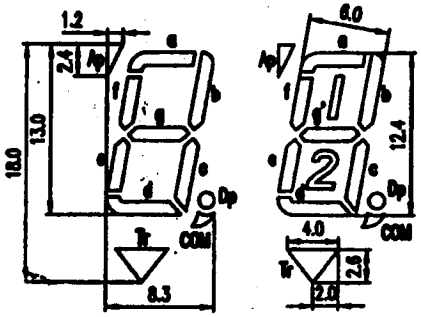

Pin No.	1	2	3	4	5	6	7	8	9	10	11
Connect	F	NP	P(Ap)	P(f)	P(g)	7G	NC	P(e)	P(d)	6G	NC
Pin No.	12	13	14	15	16	17	18	19	20	21	22
Connect	P(Tr)	NC	5G	NC	NC	NC	4G	NC	P(COM)	P(DP)	3G
Pin No.	23	24	25	26	27	28	29	30	31	32	33
Connect	NC	P(c)	P(1 2)	2G	NC	P(g')	P(b)	1G	P(a)	NP	F

NOTES:

G: Grid

NP: No Pin

F: Filament

P: Anode

NC: No Connect

ООО «ЛайфЭлектроникс» “LifeElectronics” LLC

ИНН 7805602321 КПП 780501001 Р/С 40702810122510004610 ФАКБ "АБСОЛЮТ БАНК" (ЗАО) в г.Санкт-Петербурге К/С 30101810900000000703 БИК 044030703

Компания «Life Electronics» занимается поставками электронных компонентов импортного и отечественного производства от производителей и со складов крупных дистрибьюторов Европы, Америки и Азии.

С конца 2013 года компания активно расширяет линейку поставок компонентов по направлению коаксиальный кабель, кварцевые генераторы и конденсаторы (керамические, пленочные, электролитические), за счёт заключения дистрибьюторских договоров

Мы предлагаем:

- *Конкурентоспособные цены и скидки постоянным клиентам.*
- *Специальные условия для постоянных клиентов.*
- *Подбор аналогов.*
- *Поставку компонентов в любых объемах, удовлетворяющих вашим потребностям.*

- *Приемлемые сроки поставки, возможна ускоренная поставка.*
- *Доставку товара в любую точку России и стран СНГ.*
- *Комплексную поставку.*
- *Работу по проектам и поставку образцов.*
- *Формирование склада под заказчика.*

- *Сертификаты соответствия на поставляемую продукцию (по желанию клиента).*
- *Тестирование поставляемой продукции.*
- *Поставку компонентов, требующих военную и космическую приемку.*
- *Входной контроль качества.*
- *Наличие сертификата ISO.*

В составе нашей компании организован Конструкторский отдел, призванный помогать разработчикам, и инженерам.

Конструкторский отдел помогает осуществить:

- *Регистрацию проекта у производителя компонентов.*
- *Техническую поддержку проекта.*
- *Защиту от снятия компонента с производства.*
- *Оценку стоимости проекта по компонентам.*
- *Изготовление тестовой платы монтаж и пусконаладочные работы.*

Тел: +7 (812) 336 43 04 (многоканальный)
Email: org@lifeelectronics.ru

www.lifeelectronics.ru