NEW

DHL series Electoric Double Layer Capacitor "DYNACAP"

ELNA®

5.5V Wider Temperature range Capacitors GREEN CAP 85°C

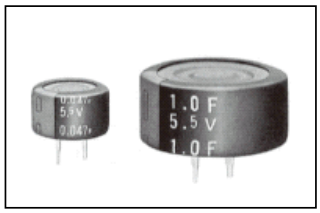

Marking color:White print on an indigo sleeve

- Wider temperature range (−40～+85°C) than battery.
- φ13.5×9.5ℓ size can encase up at 0.22F.
- It excels in rapid charge.
- Ideal for backing up of CMOS IC's, microcomputers, RAM's, RTC's and the like used in Electric power meter, Outdoor installation equipment, Automotive applications, Industrial equipment

Wider temperature range

DHL ⇄ DH

■規格表

Item	Performance
Category temperature range(°C)	−40～+85
Tolerance at rated capacitance(%)	−20～+80
Internal resistance at 1kHz(Ω)	Rated capcitance(F): 0.047 / 0.1 / 0.22 / 1.0 Internal resistance (Ω): 40 / 40 / 40 / 20
Characteristics at high and low temperature	Percentage of capacitance change: Within ±30% of the value at 20°C Internal resistance: -40°C : Less than 7 times of the value at 20°C 85°C : Less than 5 times of the value at 20°C
Endurance(85°C)	Test time: 1000 hours Percentage of capacitance change: Within ±30% of the initial measured value Internal resistance: Within 4 times of the intial specified value
Shelf life(85°C)	Test time:1000 hours;Same as endurance.
Applicable standards	Conform to JIS C 5160-1 2009

■Outline Drawing

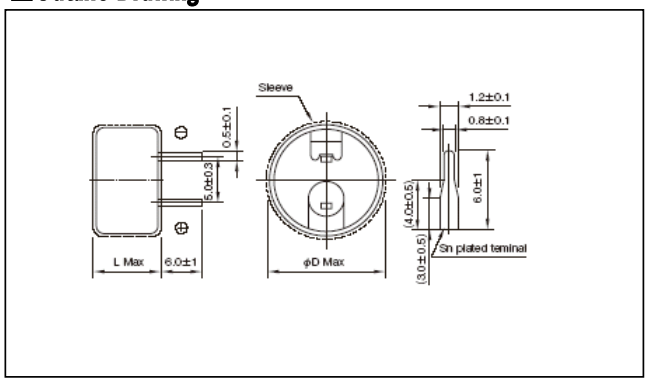

■Part numbering system (example:5.5V0.1F)

DHL	−	5R5	D	104	T
Series code		Max.operating voltage symbol		Rated capacitance symbol	

Part number is refer to below tabale.

■Standard Ratings

Max operating voltage(V)	Rated capacitance(F)	ELNA Parts No.	φD×L (mm)
5.5	0.047	DHL-5R5D473T	13.5×9.5
5.5	0.1	DHL-5R5D104T	13.5×9.5
5.5	0.22	DHL-5R5D224T	13.5×9.5
5.5	1.0	DHL-5R5D105T	21.5×9.5

NOTE
Design,Specifications are subject to change without notice.
Ask factory for technical specifications before purchase and/or use.

ELNA CO., LTD.
3-8-11 Shin-yokohama,kouhoku-ku,yokohama-city,kanagawa,222-0033 JAPAN
TEL. +81-45-470-7254 FAX. +81-45-470-7260

ООО «ЛайфЭлектроникс» “LifeElectronics” LLC

ИНН 7805602321 КПП 780501001 Р/С 40702810122510004610 ФАКБ "АБСОЛЮТ БАНК" (ЗАО) в г.Санкт-Петербурге К/С 30101810900000000703 БИК 044030703

Компания «Life Electronics» занимается поставками электронных компонентов импортного и отечественного производства от производителей и со складов крупных дистрибьюторов Европы, Америки и Азии.

С конца 2013 года компания активно расширяет линейку поставок компонентов по направлению коаксиальный кабель, кварцевые генераторы и конденсаторы (керамические, пленочные, электролитические), за счёт заключения дистрибьюторских договоров

Мы предлагаем:

- *Конкурентоспособные цены и скидки постоянным клиентам.*
- *Специальные условия для постоянных клиентов.*
- *Подбор аналогов.*
- *Поставку компонентов в любых объемах, удовлетворяющих вашим потребностям.*

- *Приемлемые сроки поставки, возможна ускоренная поставка.*
- *Доставку товара в любую точку России и стран СНГ.*
- *Комплексную поставку.*
- *Работу по проектам и поставку образцов.*
- *Формирование склада под заказчика.*

- *Сертификаты соответствия на поставляемую продукцию (по желанию клиента).*
- *Тестирование поставляемой продукции.*
- *Поставку компонентов, требующих военную и космическую приемку.*
- *Входной контроль качества.*
- *Наличие сертификата ISO.*

В составе нашей компании организован Конструкторский отдел, призванный помогать разработчикам, и инженерам.

Конструкторский отдел помогает осуществить:

- *Регистрацию проекта у производителя компонентов.*
- *Техническую поддержку проекта.*
- *Защиту от снятия компонента с производства.*
- *Оценку стоимости проекта по компонентам.*
- *Изготовление тестовой платы монтаж и пусконаладочные работы.*

Тел: +7 (812) 336 43 04 (многоканальный)
Email: org@lifeelectronics.ru

www.lifeelectronics.ru