**MICRO SWITCH**
A DIVISION OF MINNEAPOLIS-HONEYWELL REGULATOR COMPANY, FREEPORT, ILLINOIS
FED. MFR. CODE 91929

# SWITCH-ENCLOSED

CATALOG LISTING
105 ML1 5

(M) 105 ML1 ISSUE 5
REPLACES
105 ML1
RELEASE NO.
M
DRAWING NUMBER
ISSUE

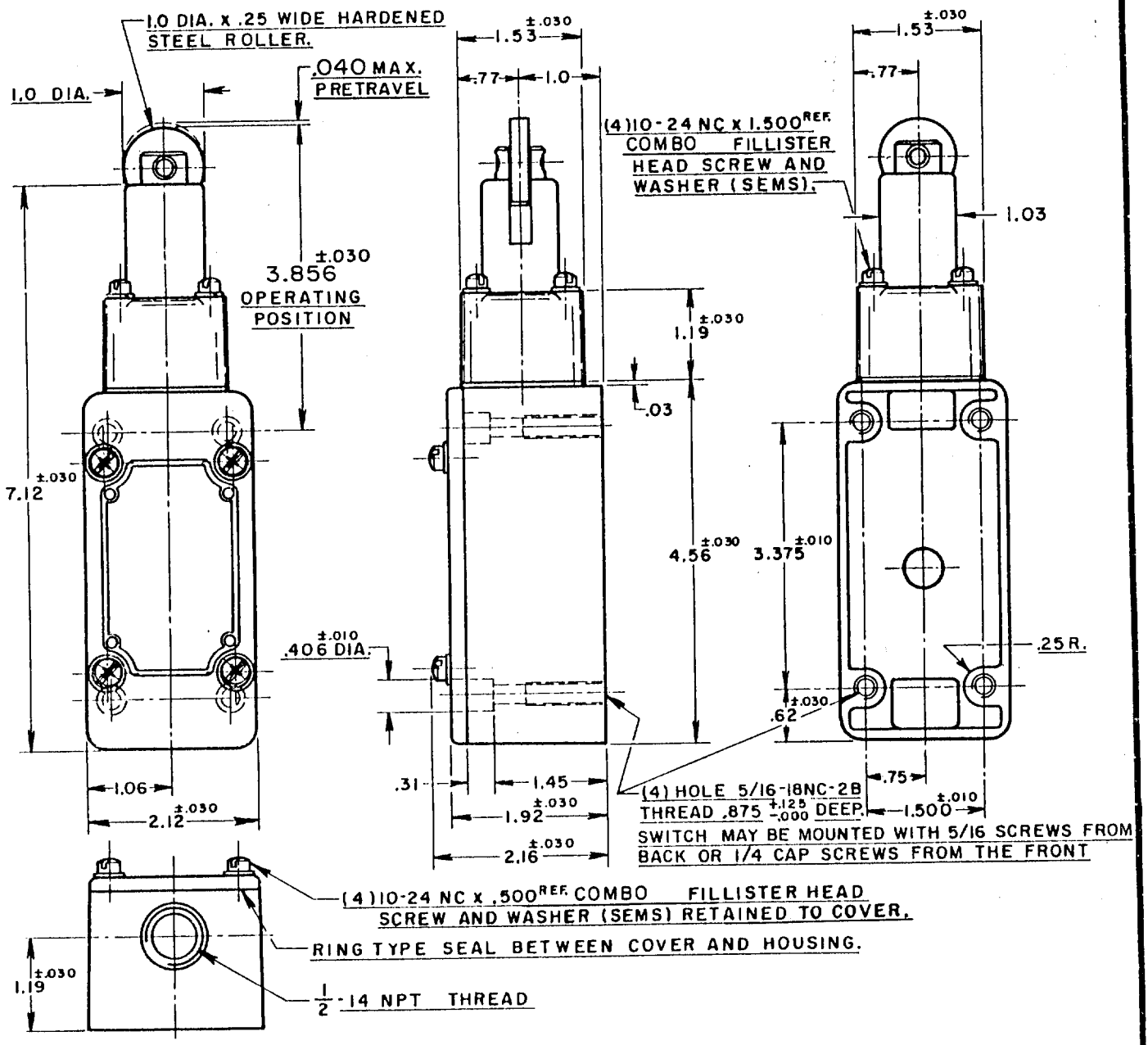


NOTE-

1-ROLLER ASSEMBLY MAY BE RE-ASSEMBLED 90° FROM POSITION SHOWN.
2-IT IS ESSENTIAL TO PREVENT ENTRANCE OF HARMFUL AGENTS THRU THE CONDUIT OPENING TO OBTAIN THE FULL BENEFIT OF THE SEALED CONSTRUCTION PROVIDED IN THIS UNIT.

REVISIONS

| | | |
|---|---|---|
| A | C011247 | O. M. W. 4 MAR 58 |
| B | C012789 | M. B. F. 13 MAY 58 |
| C | C026064 | M B S 25 JUNE 69 |
| D | C055051-B | J A P 17 DEC 84 |
| E | C074287 | G JW 22 APR 93 |

CHECK J.W.M. 10 MAR 58
CHECK G.C.H. 12 MAR 58
CHECK
DRAWN O.M.W. 4 MAR 58

THIS DRAWING COVERS A PROPRIETARY ITEM AND IS THE PROPERTY OF MICRO SWITCH, A DIVISION OF HONEYWELL. THIS DRAWING IS NOT TO BE COPIED OR USED WITHOUT THE APPROVAL OF MICRO SWITCH.

## CHARACTERISTICS

OPERATING FORCE--- 6 LBS. APPROX.
RELEASE FORCE---- 4 LBS. APPROX.
DIFFERENTIAL TRAVEL------.020 MAX.
OVERTRAVEL---------.500 MIN.
FREE PLAY----------.010 MAX.
SWITCH-BASIC REPLACEMENT-------1MN1

## ELECTRICAL DATA

| CONTACT ARRANGEMENT | BREAK DISTANCE |
|---|---|
| TWO CIRCUIT DOUBLE THROW DOUBLE BREAK | |

(B) 10 A-120, 240, 480, OR 600 VAC
1/2 HP-120 VAC; 1 HP-240 VAC
0.8 A-115 VDC; 0.4 A-230 VDC
PILOT DUTY: 600 VAC MAX

UL
CSA

SCALE 1/2 TO 1
DO NOT SCALE PRINT

UNLESS OTHERWISE SPECIFIED
DIMENSIONS ARE IN INCHES
TOLERANCES ARE:

| | | |
|---|---|---|
| ONE PLACE | (.0) | ±.030 |
| TWO PLACE | (.00) | ±.015 |
| THREE PLACE | (.000) | ±.005 |
| ANGLES | | ± |

WEIGHT

FO-50378

ООО «ЛайфЭлектроникс» “LifeElectronics” LLC

ИНН 7805602321 КПП 780501001 Р/С 40702810122510004610 ФАКБ "АБСОЛЮТ БАНК" (ЗАО) в г.Санкт-Петербурге К/С 30101810900000000703 БИК 044030703

*Компания «Life Electronics» занимается поставками электронных компонентов импортного и отечественного производства от производителей и со складов крупных дистрибьюторов Европы, Америки и Азии.*

*С конца 2013 года компания активно расширяет линейку поставок компонентов по направлению коаксиальный кабель, кварцевые генераторы и конденсаторы (керамические, пленочные, электролитические), за счёт заключения дистрибьюторских договоров*

*Мы предлагаем:*

- *Конкурентоспособные цены и скидки постоянным клиентам.*
- *Специальные условия для постоянных клиентов.*
- *Подбор аналогов.*
- *Поставку компонентов в любых объемах, удовлетворяющих вашим потребностям.*

- *Приемлемые сроки поставки, возможна ускоренная поставка.*
- *Доставку товара в любую точку России и стран СНГ.*
- *Комплексную поставку.*
- *Работу по проектам и поставку образцов.*
- *Формирование склада под заказчика.*

- *Сертификаты соответствия на поставляемую продукцию (по желанию клиента).*
- *Тестирование поставляемой продукции.*
- *Поставку компонентов, требующих военную и космическую приемку.*
- *Входной контроль качества.*
- *Наличие сертификата ISO.*

*В составе нашей компании организован Конструкторский отдел, призванный помогать разработчикам, и инженерам.*

*Конструкторский отдел помогает осуществить:*

- *Регистрацию проекта у производителя компонентов.*
- *Техническую поддержку проекта.*
- *Защиту от снятия компонента с производства.*
- *Оценку стоимости проекта по компонентам.*
- *Изготовление тестовой платы монтаж и пусконаладочные работы.*

*Тел: +7 (812) 336 43 04 (многоканальный)*
*Email: org@lifeelectronics.ru*

***www.lifeelectronics.ru***