| MATERIAL NUMBER | ENGINEERING NUMBER | TAPE MATERIAL NUMBER | TAPE ENGINEERING NUMBER | WIRE RANGE AWG | WIRE RANGE $MM^2$ | INSULATION HOUSING MATERIAL | INSULATION COLOR | FITS MALE PLUG DIA. | I.D. MIN. (B1) | MWID (B1) |
|---|---|---|---|---|---|---|---|---|---|---|
| 190390001 | BRA-8156 | 190390026 | BRA-8156T | 22-18 | 0.25-1.3 | PVC | RED | .156/(3.96) | .065/(1.65) | .125/(3.18) |
| 190390002 | BRA-8156N | 19039001 5 | BRA-8156NT | 22-18 | 0.25-1.3 | NYLON | LIGHT RED | .156/(3.96) | .065/(1.65) | .125/(3.18) |
| 190390003 | BRA-8156NDK | --- | --- | 22-18 | 0.25-1.3 | NYLON | DARK RED | .156/(3.96) | .065/(1.65) | .125/(3.18) |
| 190390004 | BRA-8180 | 190390029 | BRA-8180T | 22-18 | 0.25-1.3 | PVC | RED | .180/(4.57) | .065/(1.65) | .125/(3.18) |
| 190390005 | BRA-8180N | 19039001 7 | BRA-8180NT | 22-18 | 0.25-1.3 | NYLON | RED | .180/(4.57) | .065/(1.65) | .125/(3.18) |
| 190390006 | BRB-8156 | 190390023 | BRB-8156T | 16-14 | 1.0-2.6 | PVC | BLUE | .156/(3.96) | .085/(2.16) | .145/(3.68) |
| 190390007 | BRB-8156N | 19039001 6 | BRB-8156NT | 16-14 | 1.0-2.6 | NYLON | LIGHT BLUE | .156/(3.96) | .085/(2.16) | .145/(3.68) |
| 190390008 | BRB-8156NDK | --- | --- | 16-14 | 1.0-2.6 | NYLON | DARK BLUE | .156/(3.96) | .085/(2.16) | .145/(3.68) |
| 190390009 | BRB-8180 | 190390030 | BRB-8180T | 16-14 | 1.0-2.6 | PVC | BLUE | .180/(4.57) | .085/(2.16) | .145/(3.68) |
| 19039001 0 | BRB-8180N | 19039001 8 | BRB-8180NT | 16-14 | 1.0-2.6 | NYLON | BLUE | .180/(4.57) | .085/(2.16) | .145/(3.68) |

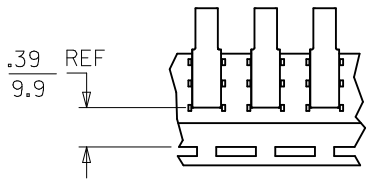


PARTS ON TAPE

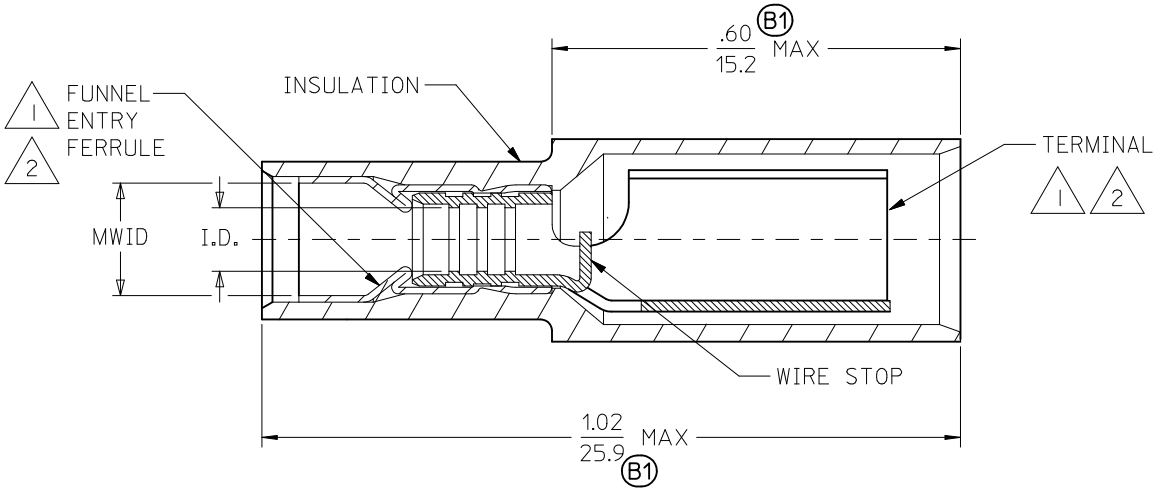


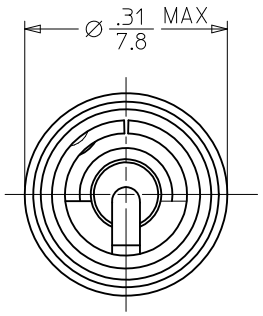


NOTES:

1. MATERIAL: BRASS
2. FINISH: ELECTRO-TIN PLATING
3. INSULATION MATERIAL: SEE CHART
4. MWID - MAXIMUM WIRE INSULATION DIAMETER
5. (B1) PARTS ARE ROHS COMPLIANT.

# SALES DRAWING

REVISE TOLERANCES
EC NO: WNA2011-0178
DRWN:ETHRODAHL 2010/10/08
CHKD:JMACNEIL 2010/10
APPR:JMACNEIL 2010/11/11
DESCRIPTION
REV
B1

QUALITY SYMBOLS
▼=0
▽=0

| GENERAL TOLERANCES (UNLESS SPECIFIED) | mm | INCH |
|---|---|---|
| 4 PLACES | ± --- | ± --- |
| 3 PLACES | ± --- | ± .005 |
| 2 PLACES | ± 0.13 | ± .01 |
| 1 PLACE | ± 0.25 | ± --- |
| ANGULAR ±---° | | |

DRAFT WHERE APPLICABLE MUST REMAIN WITHIN DIMENSIONS

DIMENSION STYLE: IN/MM
SCALE: NONE
DESIGN UNITS: INCH
THIRD ANGLE PROJECTION

DRAWN BY: BRE DATE: 2002/07/15
CHECKED BY: HEB DATE: 2002/07/15
APPROVED BY: JMACNEIL DATE: 2010/11/11
MATERIAL NO.

TITLE: AVIKRIMP FEMALE BULLET RECEPTACLE

molex MOLEX INCORPORATED

DOCUMENT NO. SD-19039-001
SHEET NO. 1 OF 1

SIZE B

THIS DRAWING CONTAINS INFORMATION THAT IS PROPRIETARY TO MOLEX INCORPORATED AND SHOULD NOT BE USED WITHOUT WRITTEN PERMISSION

ООО «ЛайфЭлектроникс» “LifeElectronics” LLC

ИНН 7805602321 КПП 780501001 Р/С 40702810122510004610 ФАКБ "АБСОЛЮТ БАНК" (ЗАО) в г.Санкт-Петербурге К/С 30101810900000000703 БИК 044030703

*Компания «Life Electronics» занимается поставками электронных компонентов импортного и отечественного производства от производителей и со складов крупных дистрибьюторов Европы, Америки и Азии.*

*С конца 2013 года компания активно расширяет линейку поставок компонентов по направлению коаксиальный кабель, кварцевые генераторы и конденсаторы (керамические, пленочные, электролитические), за счёт заключения дистрибьюторских договоров*

*Мы предлагаем:*

- *Конкурентоспособные цены и скидки постоянным клиентам.*
- *Специальные условия для постоянных клиентов.*
- *Подбор аналогов.*
- *Поставку компонентов в любых объемах, удовлетворяющих вашим потребностям.*

- *Приемлемые сроки поставки, возможна ускоренная поставка.*
- *Доставку товара в любую точку России и стран СНГ.*
- *Комплексную поставку.*
- *Работу по проектам и поставку образцов.*
- *Формирование склада под заказчика.*

- *Сертификаты соответствия на поставляемую продукцию (по желанию клиента).*
- *Тестирование поставляемой продукции.*
- *Поставку компонентов, требующих военную и космическую приемку.*
- *Входной контроль качества.*
- *Наличие сертификата ISO.*

*В составе нашей компании организован Конструкторский отдел, призванный помогать разработчикам, и инженерам.*

*Конструкторский отдел помогает осуществить:*

- *Регистрацию проекта у производителя компонентов.*
- *Техническую поддержку проекта.*
- *Защиту от снятия компонента с производства.*
- *Оценку стоимости проекта по компонентам.*
- *Изготовление тестовой платы монтаж и пусконаладочные работы.*

*Тел: +7 (812) 336 43 04 (многоканальный)*
*Email: org@lifeelectronics.ru*

***www.lifeelectronics.ru***