REV. Status
ISSUE 2 REVISED AND REDRAWN ON CAD/CAM 3/31/92 TS
ISSUE 3 TEMECULA WAS CARSON ADDED T9320 ADDED SAFETY 7/26/95 TS
ISSUE 4 REVISED DIM 30.5(1.20)MAX WAS 31.8(1.25)MAX 02/01/96 TS

MODEL NUMBER
TTC−174

A. Electrical Specifications (@ 25 ° C)

UL# E142035

1. Pri Source Impedance; 600 Ω
2. Sec Load Impedance; 600 Ω /600 Ω
3. Pri DC Unbalance Current; 50 mA
4. Operating Level; −45 dBm to +10 dBm
5. Insertion Loss;
   1.6 dB MAX @ 1.0 KHz 0 dBm and DC50mA
6. Frequency Response (relative to 1.0 KHz)
   +0.3dB −0.7dB @ 500 to 3500 Hz 0 dBm and DC50mA
   +0.3dB −1.6dB @ 300 to 3500 Hz 0 dBm and DC50mA
7. Pri Impedance; 600 Ω ±10% @ 500 Hz 0 dBm and DC50mA
8. Pri Return Loss; 14 dB MIN @ 1.0 KHz 0 dBm and DC50mA
9. Longitudinal Balance; 60 dB MIN @ 200 to 1000 Hz
   40 dB MIN @ 4000 Hz
10. Total Harmonic Distortion; 0.5% MAX @ 300 to 3500 Hz 0 dBm and DC50mA
11. DC Resistance;
    (1−6) = 75 Ω ±10%
    (2−4) = 170 Ω ±10% (3 and 5 shorted)
12. Turns Ratio; (1−6) : (2−4) = 1 : 1.41 ±2% (3 and 5 shorted)
    (2−5) : (3−4) = 1 : 1.00 ±1%
13. Dielectric Strength;
    1500 Vrms 1 minute @ Pri to Sec, Pri to Core
    200 DC 1 minute @ Sec to Sec

B. Marking; TTC−174, TAMURA, T9320, MICROTRAN, date code and country of origin

C. Safety; CSA 22.2 No. 66−M1988, File No. LR81383
UL1863 File No. E142035

D. Schematic Diagram

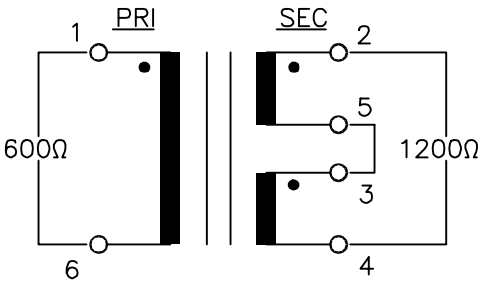

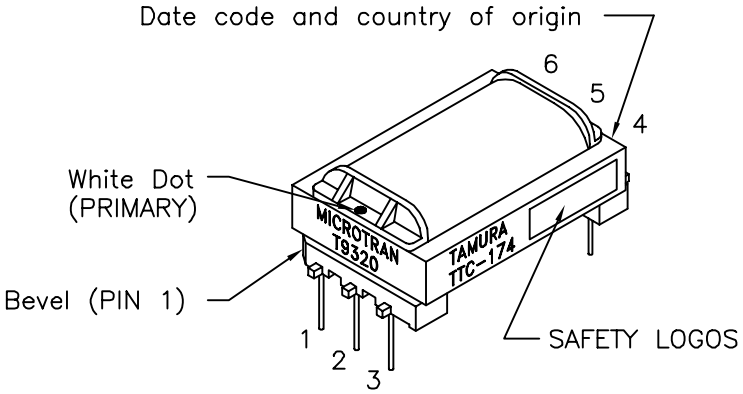

E. Mechanical Specifications

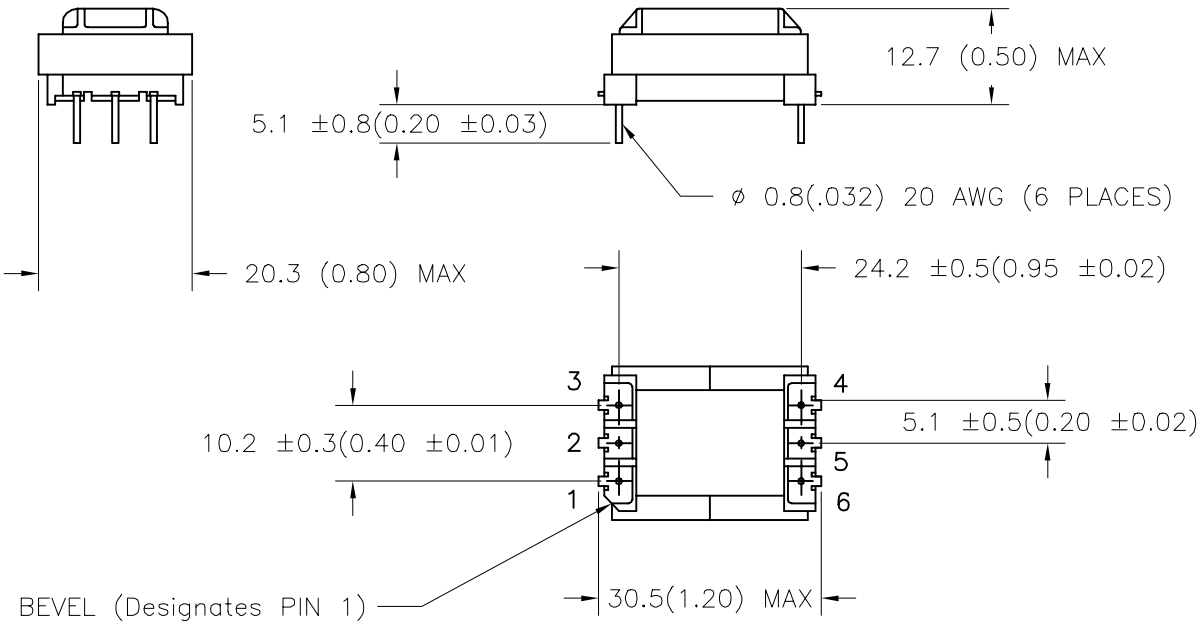

TOLERANCES (mm)
≦ 4 ± 0.2
4 ≦ 20 ± 0.3
20 ≦ 50 ± 0.4

PREPARED BY: K. Brennan
ENGINEER: T. Shiozawa
QUALITY CONTROL: V. Casey
APPROVED: V. Casey

DWG CONTROL NO. P−A1−10046 ACAD\TTC\A1100461.DWG | REV C

HYBRID TRANSFORMER

CONTENTS OF THIS DRAWING ARE SUBJECT TO CHANGE WITHOUT PRIOR NOTICE

TAMURA CORPORATION OF AMERICA
43352 BUSINESS PARK DRIVE, TEMECULA, CA. 92590−6624
(909) 699−1270 FAX 9096769482

TTC−174
MODEL SPECIFICATION

DIM: mm(In) | SCL: NONE | SH: 1 OF 1

PROPRIETARY NOTICE: THIS DRAWING PRINT OR DOCUMENT AND SUBJECT MATTER DISCLOSED HEREIN ARE PROPRIETARY ITEMS TO WHICH TAMURA RETAINS THE EXCLUSIVE RIGHT OF DISSEMINATION, REPRODUCTION, MANUFACTURE AND SALE. THIS DRAWING, PRINT OR DOCUMENT IS SUBMITTED IN CONFIDENCE FOR CONSIDERATION BY THE RECIPIENT ALONE UNLESS PERMISSION FOR FURTHER DISCLOSURE IS EXPRESSLY GRANTED IN WRITING.

ООО «ЛайфЭлектроникс» “LifeElectronics” LLC

ИНН 7805602321 КПП 780501001 Р/С 40702810122510004610 ФАКБ "АБСОЛЮТ БАНК" (ЗАО) в г.Санкт-Петербурге К/С 30101810900000000703 БИК 044030703

Компания «Life Electronics» занимается поставками электронных компонентов импортного и отечественного производства от производителей и со складов крупных дистрибьюторов Европы, Америки и Азии.

С конца 2013 года компания активно расширяет линейку поставок компонентов по направлению коаксиальный кабель, кварцевые генераторы и конденсаторы (керамические, пленочные, электролитические), за счёт заключения дистрибьюторских договоров

Мы предлагаем:

- *Конкурентоспособные цены и скидки постоянным клиентам.*
- *Специальные условия для постоянных клиентов.*
- *Подбор аналогов.*
- *Поставку компонентов в любых объемах, удовлетворяющих вашим потребностям.*

- *Приемлемые сроки поставки, возможна ускоренная поставка.*
- *Доставку товара в любую точку России и стран СНГ.*
- *Комплексную поставку.*
- *Работу по проектам и поставку образцов.*
- *Формирование склада под заказчика.*

- *Сертификаты соответствия на поставляемую продукцию (по желанию клиента).*
- *Тестирование поставляемой продукции.*
- *Поставку компонентов, требующих военную и космическую приемку.*
- *Входной контроль качества.*
- *Наличие сертификата ISO.*

В составе нашей компании организован Конструкторский отдел, призванный помогать разработчикам, и инженерам.

Конструкторский отдел помогает осуществить:

- *Регистрацию проекта у производителя компонентов.*
- *Техническую поддержку проекта.*
- *Защиту от снятия компонента с производства.*
- *Оценку стоимости проекта по компонентам.*
- *Изготовление тестовой платы монтаж и пусконаладочные работы.*

Тел: +7 (812) 336 43 04 (многоканальный)
Email: org@lifeelectronics.ru

www.lifeelectronics.ru