REV. Status
REVISION B REVISED AND REDRAWN ON CAD/CAM DATE/ENG
REVISION C TEMECULA WAS CARSON ADDED SAFETY 6/15/95 TS
REVISION D NEW FORMAT 7/01/98
REVISION E ADDED RoHS. UL1459 WAS UL1863. 5/26/09 M.P.

LOW PROFILE FCC68 TELECOMMUNICATIONS WET COUPLING TRANSFORMER 600:600 SPLIT.

MODEL NUMBER TTC−142−2

A. Electrical Specifications (@ 25°C)

1. Pri Source Impedance; 600Ω
2. Sec Load Impedance; 600 Ω split.
3. Operating Level; −45dBm to +10dBm
4. Insertion Loss;
   1.9dB MAX @ 1.8KHz 0dBm, DC90mA.
5. Frequency Response (relative to 1.8KHz)
   +0.3dB, −1.3dB @ 500 to 3.5KHz 0dBm, DC90mA.
   +0.3dB, −2.5dB @ 300 to 3.5KHz 0dBm, and DC90mA.
6. Pri Impedance; 600Ω ±20% @ 500 to 1.8KHz 0dBm, DC90mA.
7. Pri Return Loss; 14dB MIN @ 1.8KHz 0dBm, DC90mA.
8. Longitudinal Balance; 60dB MIN @ 300 to 4KHz.
9. Total Harmonic Distortion; 1.0% MAX @ 300 to 3.5KHz 0dBm, DC90mA.
10. DC Resistance;
    (1−6) = 75 Ω ±10%.
    (2−4) = 95Ω±10%. (3−5) shorted.
11. Turns Ratio; (1−6) : (2−4) = 1 : 1.04 ±2% (3−5) shorted.
    (2−5) : (3−4) = 1 : 1.00 ±1%.
12. Dielectric Strength;
    1500Vrms 1 minute @ Pri to Sec, Pri to Core.
    1500Vrms 1 minute @ Sec to Core.

B. Marking: TTC−142−2, TAMURA, T9312, MICROTRAN, date code, country of origin and safety approval logos.

C. Safety: CSA C22.2 No.66−M1988 File No.081383.
UL1459 File No. E142035.

D. Schematic Diagram:

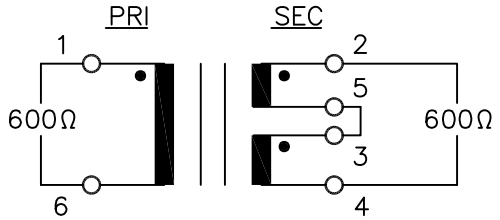

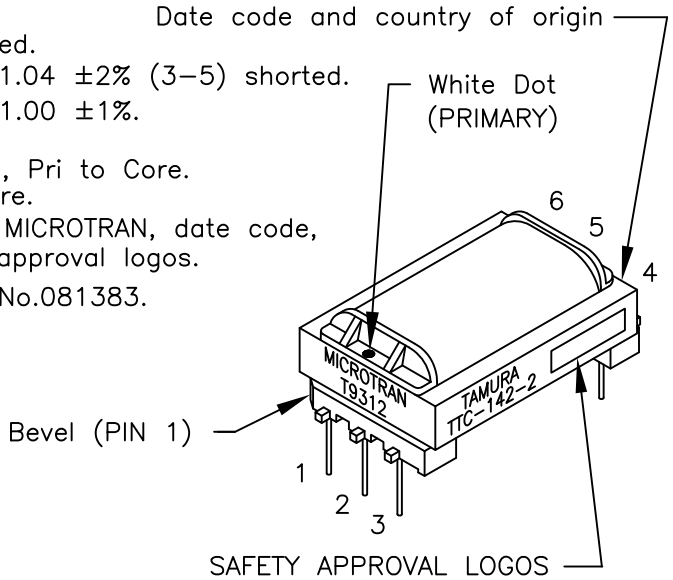

E. Mechanical Specifications:

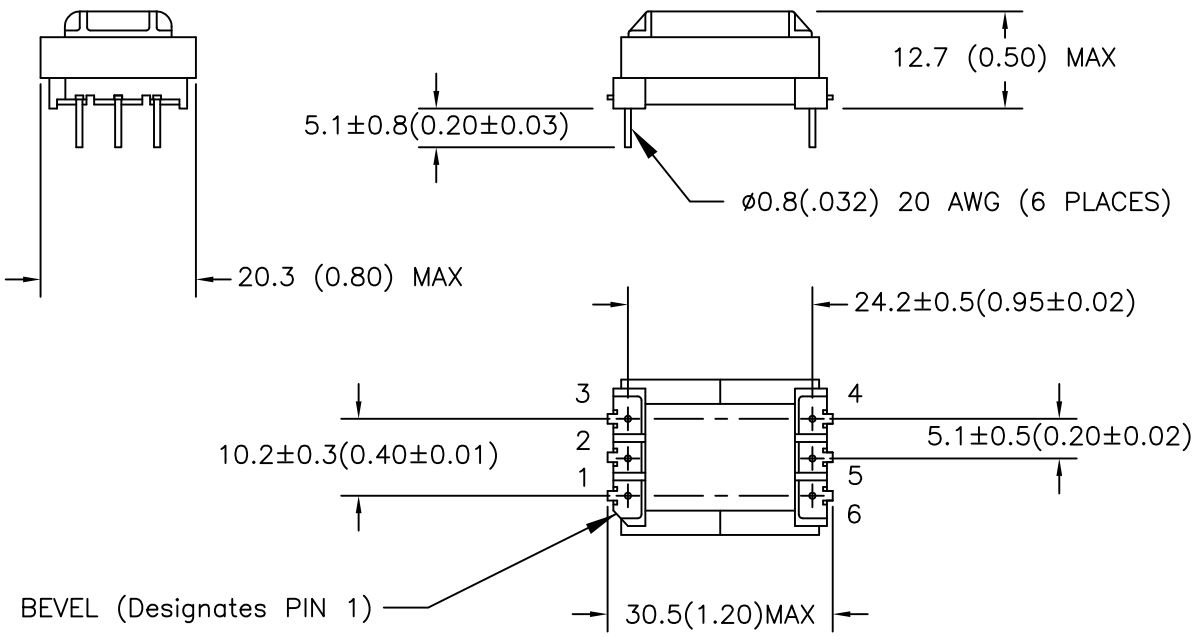

PREPARED BY: E. BRINER				
ENGINEER: M. PITCHAI	P−A1−10038 ACAD\TTC\A1100381.DWG	TELECOMMUNICATION COUPLING TRANSFORMER	MODEL SPECIFICATION TTC−142−2	REV E
SAFETY ENGINEER: B.O.	CONTENTS OF THIS DRAWING ARE SUBJECT TO CHANGE CONTROL	TAMURA CORPORATION OF AMERICA 43352 BUSINESS PARK DRIVE, TEMECULA, CA. 92590−6624 (951) 699−1270 FAX 9516769482	DIM: mm[In] / SCL: NONE	SHT 1 OF 1
APPROVED: T. BROOKS				

PROPRIETARY NOTICE: THIS DRAWING PRINT OR DOCUMENT AND SUBJECT MATTER DISCLOSED HEREIN ARE PROPRIETARY ITEMS TO WHICH TAMURA RETAINS THE EXCLUSIVE RIGHT OF DISSEMINATION, REPRODUCTION, MANUFACTURE AND SALE. THIS DRAWING, PRINT OR DOCUMENT IS SUBMITTED IN CONFIDENCE FOR CONSIDERATION BY THE RECIPIENT ALONE UNLESS PERMISSION FOR FURTHER DISCLOSURE IS EXPRESSLY GRANTED IN WRITING.

ООО «ЛайфЭлектроникс» “LifeElectronics” LLC

ИНН 7805602321 КПП 780501001 Р/С 40702810122510004610 ФАКБ "АБСОЛЮТ БАНК" (ЗАО) в г.Санкт-Петербурге К/С 30101810900000000703 БИК 044030703

Компания «Life Electronics» занимается поставками электронных компонентов импортного и отечественного производства от производителей и со складов крупных дистрибьюторов Европы, Америки и Азии.

С конца 2013 года компания активно расширяет линейку поставок компонентов по направлению коаксиальный кабель, кварцевые генераторы и конденсаторы (керамические, пленочные, электролитические), за счёт заключения дистрибьюторских договоров

Мы предлагаем:

- *Конкурентоспособные цены и скидки постоянным клиентам.*
- *Специальные условия для постоянных клиентов.*
- *Подбор аналогов.*
- *Поставку компонентов в любых объемах, удовлетворяющих вашим потребностям.*

- *Приемлемые сроки поставки, возможна ускоренная поставка.*
- *Доставку товара в любую точку России и стран СНГ.*
- *Комплексную поставку.*
- *Работу по проектам и поставку образцов.*
- *Формирование склада под заказчика.*

- *Сертификаты соответствия на поставляемую продукцию (по желанию клиента).*
- *Тестирование поставляемой продукции.*
- *Поставку компонентов, требующих военную и космическую приемку.*
- *Входной контроль качества.*
- *Наличие сертификата ISO.*

В составе нашей компании организован Конструкторский отдел, призванный помогать разработчикам, и инженерам.

Конструкторский отдел помогает осуществить:

- *Регистрацию проекта у производителя компонентов.*
- *Техническую поддержку проекта.*
- *Защиту от снятия компонента с производства.*
- *Оценку стоимости проекта по компонентам.*
- *Изготовление тестовой платы монтаж и пусконаладочные работы.*

Тел: +7 (812) 336 43 04 (многоканальный)
Email: org@lifeelectronics.ru

www.lifeelectronics.ru