Copyright FCI.

FCIconnect.com

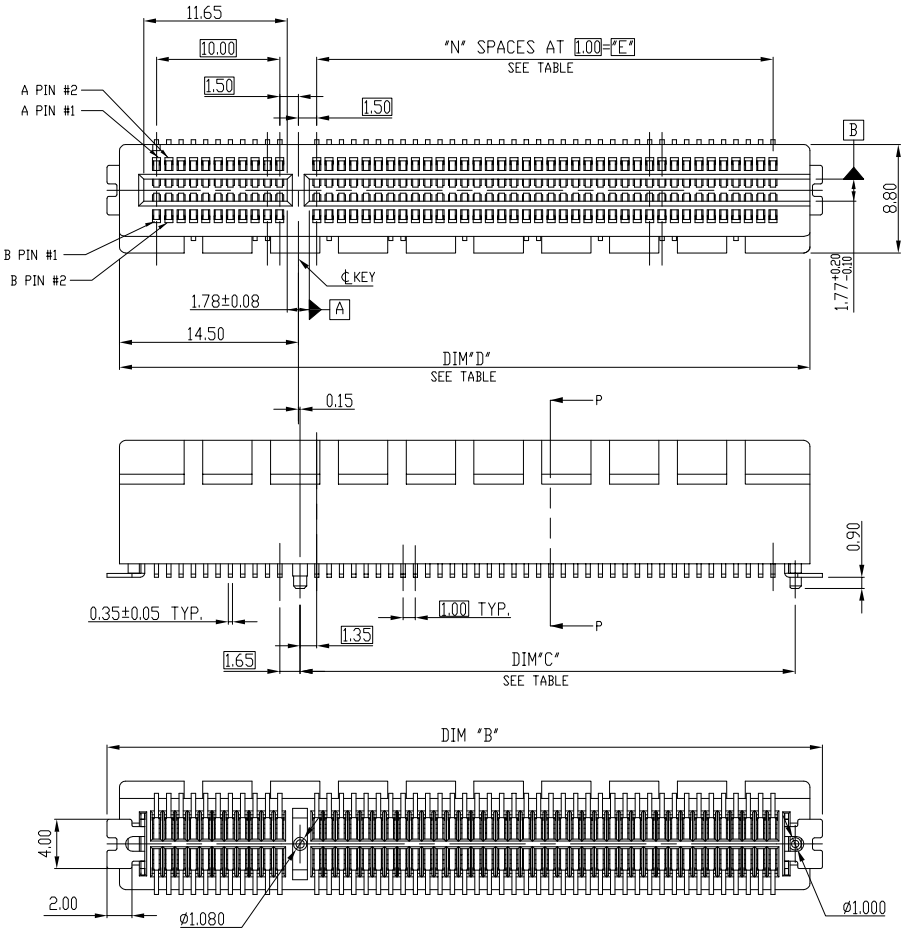

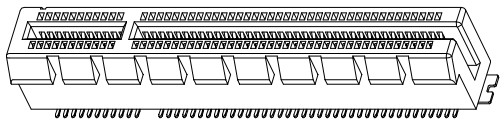

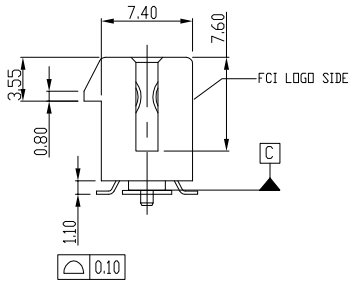

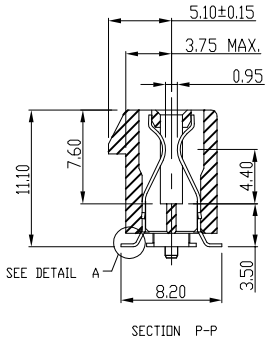

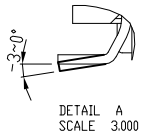

DIMENSIONS				
POSITION	B ±0.20	C ±0.20	D ±0.23	E
36	27.00	9.15	25.00	6
64	41.00	23.15	39.00	20
98	58.00	40.15	56.00	37
164	91.00	73.15	89.00	70

mat'l. code				surface ASME_Y14.5 58	tolerance ASME_Y14.5	projection	product family PCI_EXPRESS
ltr	ecn no	dr	date	tolerances unless otherwise specified			title
				angles	linear .X±.30	MM	PCI_EXPRESS_CARD_EDGE_GEN3
					.XX±.20		ONE_OPEN-END_SMT_ASS'Y
				0°±2°	.XXX±.10	scale N/A	
				dr	ZHENHUA_LIU 2015-12-07		dwg no 10136870 sheet 1 of 4 size A4
				engr	ZHENHUA_LIU 2015-12-07		
				chr	STONE_LI 2015-12-07		
				appd	PM_ZHENG 2015-12-07		type CUSTOMER Drawing
sheet index	revision sheet	A 1					

form: A4mmXLc

Copyright FCI.

FCIconnect.com

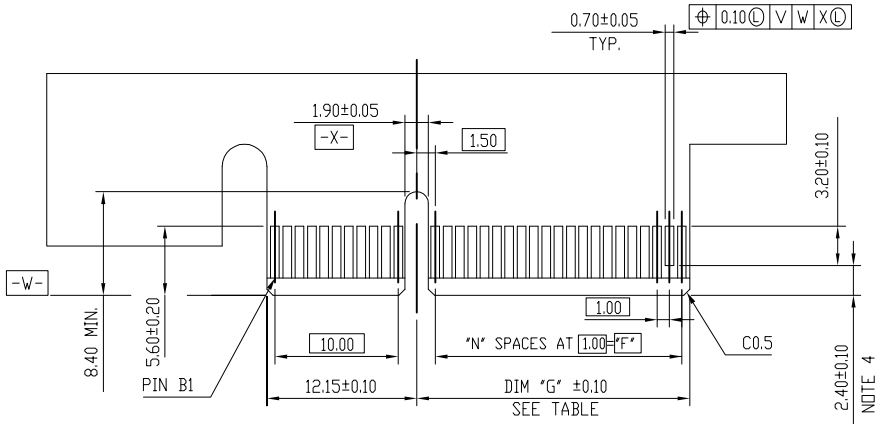

I/O PANEL DIRECTION
PRIMARY (COMPONENT) SIDE

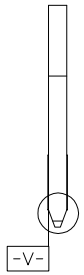

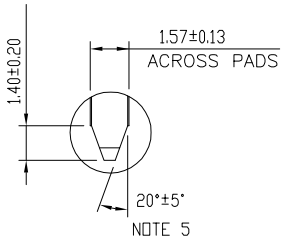

SCALE 2:1

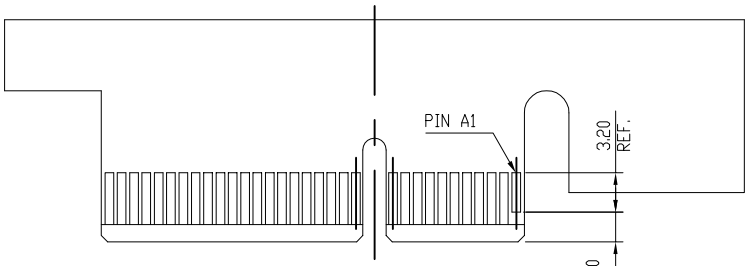

I/O PANEL DIRECTION
SECONDARY (SOLDER) SIDE

# POS REF.	N	DIM "G"	DIM "F"	"F"
36	6	8.15	6.00	B17
64	20	22.15	20.00	B31
98	37	39.15	37.00	B48
164	70	72.15	70.00	B81

mat'l. code		surface ASME_Y14.5 58	tolerance ASME_Y14.5
ltr / ecn no / dr / date		tolerances unless otherwise specified	
angles 0°±2°	linear	.X±.2 / .XX±.13 / .XXX±.05	
dr	ZHENHUA_LIU	2015-12-07	
engr	ZHENHUA_LIU	2015-12-07	
chr	STONE_LI	2015-12-07	
appd	PM_ZHENG	2015-12-07	
sheet index	revision A / sheet 2		

projection MM
scale N/A

product family: PCI_EXPRESS

title: PCI_EXPRESS_CARD_EDGE_GEN3 ONE_OPEN-END_SMT_ASS'Y

dwg no: 10136870 — sheet 2 of 4 — size A4

type: CUSTOMER Drawing

form: A4mmXLc

Copyright FCI.

FCIconnect.com

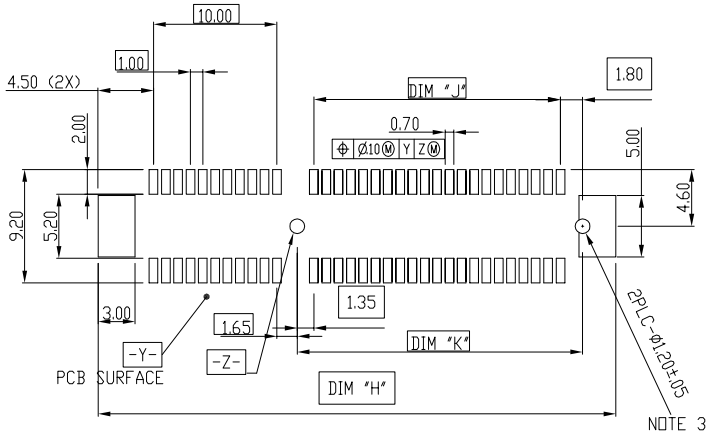

RECOMMENDED PCB LAYOUT, PAD TYPE

DIMENSIONS							
POSITION	B ±0.20	C ±0.20	D ±0.23	E	H ±0.10	J	K ±0.10
36	27.00	9.15	25.00	6	28.00	6.00	9.15
64	41.00	23.15	39.00	20	42.00	20.00	23.15
98	58.00	40.15	56.00	37	59.00	37.00	40.15
164	91.00	73.15	89.00	70	92.00	70.00	73.15

mat'l. code	surface ASME_Y14.5 58	tolerance ASME_Y14.5	projection
ltr / ecn no / dr / date	tolerances unless otherwise specified		
	angles 0°±2°	linear .X±.2 / .XX±.13 / .XXX±.05	MM
			scale N/A
	dr	ZHENHUA_LIU	2015-12-07
	engr	ZHENHUA_LIU	2015-12-07
	chr	STONE_LI	2015-12-07
	appd	PM_ZHENG	2015-12-07
sheet index	revision sheet	A 3	

product family: PCI_EXPRESS

title: PCI_EXPRESS_CARD_EDGE_GEN3 ONE_OPEN-END_SMT_ASS'Y

dwg no: 10136870 sheet 3 of 4 size A4

type: CUSTOMER Drawing

form: A4mmXLc

Copyright FCI.

NOTES:

1.MATERIAL:

HOUSING: NYLON, GLASS FILLED UL94V-0 RATE,
TERMINAL: COPPER ALLOY
PLATING: SEE PRODUCT NUMBER CODE
METAL PADS: COPPER ALLOY
FINISH: TIN OVER NICKEL

2.PRODUCT SPECIFICATION: GS-12-390.PACKAGING SPECIFICATION.: GS-14-1451(HARD TRAY); GS-14-1143(STANDARD PACKING).

3.THE HORIZONTAL AXIS FOR THE PAD PATTERN IS ESTABLISHED BY
A LINE THROUGH THE CENTER OF THE TWO ø1.0 HOLES.
THE VERTICAL AXIS IS 90° TO THE HORIZONTAL AXIS, THROUGH THE CENTER OF DATUM -Z-

4.NO TIE BAR PERMITTED FROM CARD EDGE TO LEADING EDGE OF PAD FOR PINS A1.

5.CHAMFER EDGES MUST BE FREE OF CUTTING BURRS.

6.RoHS COMPATIBLE PRODUCT SPECIFICATIONS

a - PLATING:
- "LF" MEANS THE PRODUCT IS LEAD-FREE

b - MANUFACTURING PROCESS COMPATIBILITY
- THE HOUSING WILL WITHSTAND EXPOSURE TO 260°C±5°C PEAK TEMPERATURE FOR 5 SECONDS IN A CONVECTION, INFRA-RED OR VAPOR PHASE REFLOW OVEN.

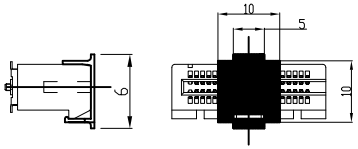

POSTION OF CAP

PRODUCT NUMBER CODE

10136870 - X X X X L F

LEAD FREE OPTION

HOUSING COLOR OPTIONS
1-BLACK

PACKAGING OPTIONS
T-TRAY PACKAGING WITHOUT CAP
P-TAPE & REEL PACKAGING WITH CAP (FOR 36P & 64P& 98P OPTIONS ONLY)
C-TRAY PACKAGING WITH CAP
Y-HARD TRAY (FOR 164P OPTION ONLY)
B-HARD TRAY WITH CAP (FOR 164P OPTION ONLY)

TERMINAL PLATING OPTIONS
0-50u" Ni UNDERPLATE
30u" Au CONTACT AREA
100u" TIN TAIL AREA ----------COMPATIBLE RoHS
1-50u" Ni UNDERPLATE
15u" Au CONTACT AREA
100u" TIN TAIL AREA ----------COMPATIBLE RoHS
2-50u" Ni UNDERPLATE
GOLD FLASH CONTACT AREA
100u" TIN TAIL AREA ----------COMPATIBLE RoHS

POS OPTIONS
0-36
1-64
2-98
3-164

mat'l. code				surface ASME_Y14.5 58	tolerance ASME_Y14.5	projection	product family PCI_EXPRESS
ltr	ecn no	dr	date	tolerances unless otherwise specified			title
				angles	linear .X±.2	MM	PCI_EXPRESS_CARD_EDGE_GEN3
					.XX±.13		ONE_OPEN-END_SMT_ASS'Y
				0°±2°	.XXX±.05	scale N/A	
				dr	ZHENHUA_LIU 2015-12-07		dwg no 10136870 sheet 4 of 4 size A4
				engr	ZHENHUA_LIU 2015-12-07		
				chr	STONE_LI 2015-12-07		
				appd	PM_ZHENG 2015-12-07		type CUSTOMER Drawing
sheet index	revision sheet	A 4					

ООО «ЛайфЭлектроникс» “LifeElectronics” LLC

ИНН 7805602321 КПП 780501001 Р/С 40702810122510004610 ФАКБ "АБСОЛЮТ БАНК" (ЗАО) в г.Санкт-Петербурге К/С 30101810900000000703 БИК 044030703

Компания «Life Electronics» занимается поставками электронных компонентов импортного и отечественного производства от производителей и со складов крупных дистрибьюторов Европы, Америки и Азии.

С конца 2013 года компания активно расширяет линейку поставок компонентов по направлению коаксиальный кабель, кварцевые генераторы и конденсаторы (керамические, пленочные, электролитические), за счёт заключения дистрибьюторских договоров

Мы предлагаем:

- *Конкурентоспособные цены и скидки постоянным клиентам.*
- *Специальные условия для постоянных клиентов.*
- *Подбор аналогов.*
- *Поставку компонентов в любых объемах, удовлетворяющих вашим потребностям.*

- *Приемлемые сроки поставки, возможна ускоренная поставка.*
- *Доставку товара в любую точку России и стран СНГ.*
- *Комплексную поставку.*
- *Работу по проектам и поставку образцов.*
- *Формирование склада под заказчика.*

- *Сертификаты соответствия на поставляемую продукцию (по желанию клиента).*
- *Тестирование поставляемой продукции.*
- *Поставку компонентов, требующих военную и космическую приемку.*
- *Входной контроль качества.*
- *Наличие сертификата ISO.*

В составе нашей компании организован Конструкторский отдел, призванный помогать разработчикам, и инженерам.

Конструкторский отдел помогает осуществить:

- *Регистрацию проекта у производителя компонентов.*
- *Техническую поддержку проекта.*
- *Защиту от снятия компонента с производства.*
- *Оценку стоимости проекта по компонентам.*
- *Изготовление тестовой платы монтаж и пусконаладочные работы.*

Тел: +7 (812) 336 43 04 (многоканальный)
Email: org@lifeelectronics.ru

www.lifeelectronics.ru