VAC VACUUMSCHMELZE	**DATENBLATT** / **Specification**	**Sach Nr.:** Item no.:	**T60405-R6131-X037**
K-Nr.: K-no.:	Stromkompensierte Funkentstördrossel / Common Mode Choke	Datum: Date:	23.01.2012
Kunde: Customer	Typenelement / Standard Type	Kd. Sach Nr.: Customers part no.:	Seite 1 von 2 Page of

Maßbild (mm): Mechanical outline

Freimaßtoleranz DIN ISO 2768-c
General tolerances

Anschlüsse:
Connections:

Cu-verzinnt ∅ 0,63 mm
Cu-tinned

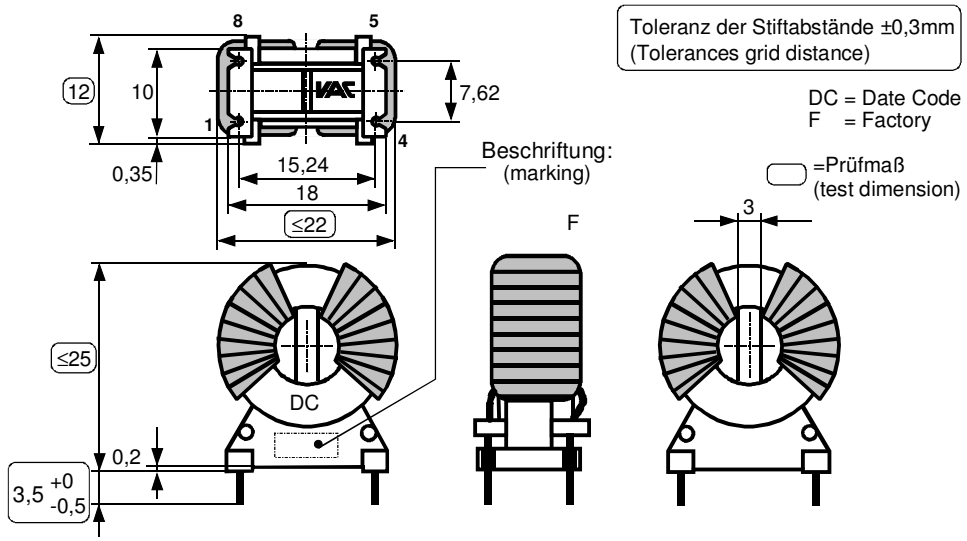

Beschriftung:
marking

DC
X037 F

Anschlußschema:
Schematic diagram

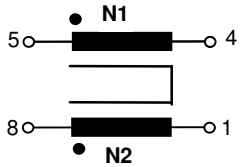

ü = 1 : 1

Betriebsdaten/Charakteristische Daten (Richtwerte):
Operational data/characteristic data (nominal values):

L_N = 2 x 5 mH m_{BE} = 8g

I_N = 4 A

L_{SI} = 5 µH

$U_{N,eff}$ = 250 V

Umgebungstemperatur/ambient temperature: -40℃...+60℃
Lagertemperatur/storage temperature: -40℃...+85℃

Prüfung: (V: 100%-Test; AQL...: DIN ISO 2859-Teil1, SC = significant characteristic)
Inspection

1) (V) M3014: $U_{p,eff}$ = 2,5 kV, 2 s , N1 gegen/to N2

2) (AQL 0,25) M3011/1: $L_1 = L_2 =$ 5 mH + 50% - 30%, f = 10 kHz, $U_{AC,eff}$ = 1 V
$L_1 = L_2 =$ 1.2 mH + 50% - 30%, f =100 kHz, $U_{AC,eff}$ = 2 V

3) (V) M3011/6: Polarität / Übersetzungsverhältnis: Toleranz ± 2% (± 0 Wdg.) (SC)
Polarity / Turns ratio: Tolerance ± 2% (± 0 Wdg.)

4) (AQL 1/S4) M3011/5: $R_{Cu1} \leq$ 23 mΩ; $R_{Cu2} \leq$ 23 mΩ

5) (Fix 05) M3290: Lötbarkeitstest nach Abschnitt 1
Soldering test acc to chapter 1

Messungen nach Temperaturangleich der Prüflinge an Raumtemperatur
Measurements after temperature balance of the test samples at room temperature

Weitere Vorschriften: Siehe Seite 2
Applicable documents: See page 2

Datum	Name	Index	Änderung
23.01.12	Re	80	Mechanical outline revised (test values). Lapidary change.
06.01.12	Re	80	Mechanical outline: test dimensions defined. Polarity / Turns ratio marked as SC value. CN-414.

Hrsg.: KB-E editor	Bearb: Bi designer		KB-PM: RKI. check			freig.: HS released

Weitergabe sowie Vervielfältigung dieser Unterlage, Verwertung und Mitteilung ihres Inhalts nicht gestattet, soweit nicht ausdrücklich zugestanden. Zuwiderhandlungen verpflichten zu Schadenersatz. Alle Rechte für den Fall der Patenterteilung oder GM-Eintragung vorbehalten

Copying of this document, disclosing it to third parties or using the contents there for any purposes without express written authorization by use illegally forbidden.
Any offenders are liable to pay all relevant damages.

Weitere Vorschriften:
Applicable documents

Konstruiert, gefertigt und geprüft nach DIN VDE 0565 Teil 2, EN 60950 (VDE 0805) und EN 50178 (VDE 0160) und erfüllt die Vorschriften.

Parameter: Basis Isolierung: N1 – N2
Betriebsspannung U_{eff} = 250 V
Überspannungskategorie: 3

Verschmutzungsgrad 2
Isolierstoffklasse 1

Designed, manufactured and tested in accordance with DIN VDE 0565 part 2, EN 60950 (VDE 0805) and EN 50178 (VDE 0160) and agrees with the standards.

Parameters: Basic insulation: N1 – N2
Working voltage U_{rms} = 250 V
Over-voltage category: 3

Pollution degree 2
Material group 1

Anschlußträger: UL-gelistet
Terminal: UL-listed

Weitergabe sowie Vervielfältigung dieser Unterlage, Verwertung und Mitteilung ihres Inhalts nicht gestattet, soweit nicht ausdrücklich zugestanden. Zuwiderhandlungen verpflichten zu Schadenersatz. Alle Rechte für den Fall der Patenterteilung oder GM-Eintragung vorbehalten

Copying of this document, disclosing it to third parties or using the contents there for any purposes without express written authorization by use illegally forbidden. Any offenders are liable to pay all relevant damages.

ООО «ЛайфЭлектроникс» “LifeElectronics” LLC

ИНН 7805602321 КПП 780501001 Р/С 40702810122510004610 ФАКБ "АБСОЛЮТ БАНК" (ЗАО) в г.Санкт-Петербурге К/С 30101810900000000703 БИК 044030703

Компания «Life Electronics» занимается поставками электронных компонентов импортного и отечественного производства от производителей и со складов крупных дистрибьюторов Европы, Америки и Азии.

С конца 2013 года компания активно расширяет линейку поставок компонентов по направлению коаксиальный кабель, кварцевые генераторы и конденсаторы (керамические, пленочные, электролитические), за счёт заключения дистрибьюторских договоров

Мы предлагаем:

- *Конкурентоспособные цены и скидки постоянным клиентам.*
- *Специальные условия для постоянных клиентов.*
- *Подбор аналогов.*
- *Поставку компонентов в любых объемах, удовлетворяющих вашим потребностям.*

- *Приемлемые сроки поставки, возможна ускоренная поставка.*
- *Доставку товара в любую точку России и стран СНГ.*
- *Комплексную поставку.*
- *Работу по проектам и поставку образцов.*
- *Формирование склада под заказчика.*

- *Сертификаты соответствия на поставляемую продукцию (по желанию клиента).*
- *Тестирование поставляемой продукции.*
- *Поставку компонентов, требующих военную и космическую приемку.*
- *Входной контроль качества.*
- *Наличие сертификата ISO.*

В составе нашей компании организован Конструкторский отдел, призванный помогать разработчикам, и инженерам.

Конструкторский отдел помогает осуществить:

- *Регистрацию проекта у производителя компонентов.*
- *Техническую поддержку проекта.*
- *Защиту от снятия компонента с производства.*
- *Оценку стоимости проекта по компонентам.*
- *Изготовление тестовой платы монтаж и пусконаладочные работы.*

Тел: +7 (812) 336 43 04 (многоканальный)
Email: org@lifeelectronics.ru

www.lifeelectronics.ru