PRODUCTION RELEASE

CRITICAL CUSTOMER REQUIREMENTS

MATERIALS:

RoHS COMPLIANT PER EU DIRECTIVE 2002/95/3C OF THE EUROPEAN PARLIAMENT AND OF THE COUNCIL OF 27 JANUARY 2003.

BARREL – PHOS BRONZE, UNS–C51000, PRE–PLATED GOLD OVER SULFAMATE NICKEL
PLUNGER – BERYLLIUM COPPER, UNS–C17300, HEAT TREATED TO Rc36–42, PLATED GOLD OVER ELECTROLESS NICKEL
SPRING – STAINLESS STEEL, TYPE 304.

NOTE: GOLD PLATED PER ASTM B488, TYPE II, CODE C. ELECTROLESS NICKEL PLATED PER ASTM B733, TYPE IV OR V. SULFAMATE NICKEL PLATED PER ASTM B689, TYPE 1. ALL PLATING THICKNESS PROPRIETARY TO IDI.

PERFORMANCE:

SPRING FORCES:
AT PRELOAD – 0.3 oz.
AT .022 TRAVEL – 0.9 oz.
AT .025 FULL TRAVEL – 1.0 oz.

PLUNGER RUNOUT – .001 T.I.R.

PLUNGER WOBBLE (THEOR) – .006 MAX (.012 T.I.R.)

TYPICAL POINTING ACCURACY – LESS THAN .005 (.010 T.I.R.)

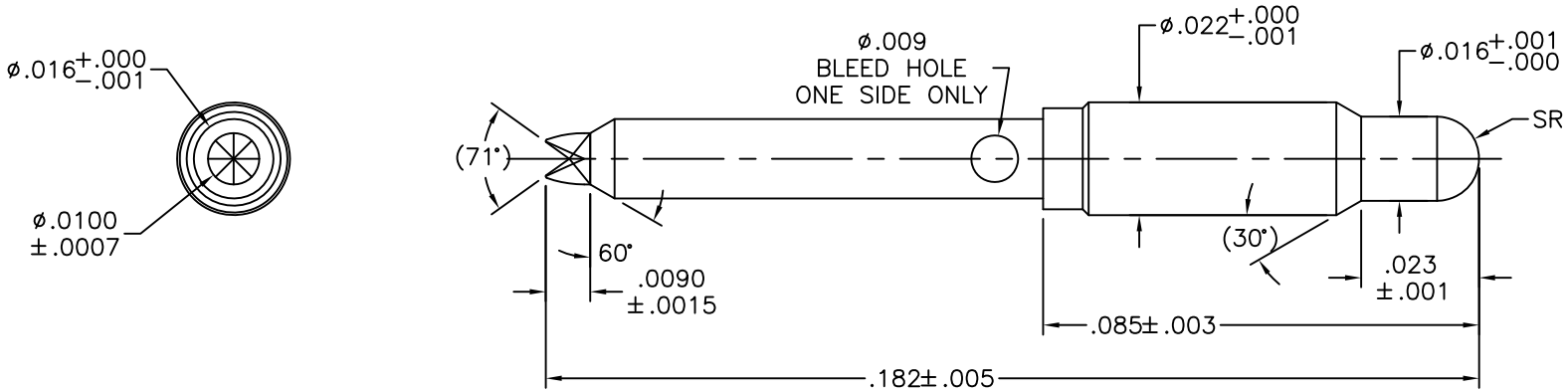

THIS DOCUMENT IS THE PROPERTY OF SMITHS CONNECTORS ITS USE IS AUTHORIZED ONLY FOR RESPONDING TO A REQUEST FOR QUOTATION OR FOR THE PERFORMANCE OF WORK FOR SMITHS CONNECTORS ALL INFORMATION ON THIS DOCUMENT IS TO BE HANDLED WITH THE HIGHEST DEGREE OF CONFIDENTIALITY.

REVISIONS			
REV. LTR.	DATE	ECRN NO.	APPR. BY
P.2	5/14/15	32888	GB
N.3	2/23/12	18522	DS

UNLESS OTHERWISE SPECIFIED DIMENSIONS ARE IN INCHES AND TOLERANCE ON:
FRACTIONS ±1/64 DECIMALS ±.005 ANGLES ±0°–30'

FINISH ~

MATERIAL ~

TITLE	SIGNATURE	DATE
DR	DS	11/29/10
CHK		
APP		
APP		

PART TO BE FREE OF BURRS AND SHARP EDGES

DO NOT SCALE THIS DRAWING

smiths connectors
5101 RICHLAND AVENUE
KANSAS CITY, KANSAS 66106

TITLE 0.75mm LCR–100 USL PLUNGER

SIZE	DRAWING NO.	REV.
B	101111–009C	P.2

SCALE: 40:1 SHEET 1 OF 1

ООО «ЛайфЭлектроникс» “LifeElectronics” LLC

ИНН 7805602321 КПП 780501001 Р/С 40702810122510004610 ФАКБ "АБСОЛЮТ БАНК" (ЗАО) в г.Санкт-Петербурге К/С 30101810900000000703 БИК 044030703

Компания «Life Electronics» занимается поставками электронных компонентов импортного и отечественного производства от производителей и со складов крупных дистрибьюторов Европы, Америки и Азии.

С конца 2013 года компания активно расширяет линейку поставок компонентов по направлению коаксиальный кабель, кварцевые генераторы и конденсаторы (керамические, пленочные, электролитические), за счёт заключения дистрибьюторских договоров

Мы предлагаем:

- *Конкурентоспособные цены и скидки постоянным клиентам.*
- *Специальные условия для постоянных клиентов.*
- *Подбор аналогов.*
- *Поставку компонентов в любых объемах, удовлетворяющих вашим потребностям.*

- *Приемлемые сроки поставки, возможна ускоренная поставка.*
- *Доставку товара в любую точку России и стран СНГ.*
- *Комплексную поставку.*
- *Работу по проектам и поставку образцов.*
- *Формирование склада под заказчика.*

- *Сертификаты соответствия на поставляемую продукцию (по желанию клиента).*
- *Тестирование поставляемой продукции.*
- *Поставку компонентов, требующих военную и космическую приемку.*
- *Входной контроль качества.*
- *Наличие сертификата ISO.*

В составе нашей компании организован Конструкторский отдел, призванный помогать разработчикам, и инженерам.

Конструкторский отдел помогает осуществить:

- *Регистрацию проекта у производителя компонентов.*
- *Техническую поддержку проекта.*
- *Защиту от снятия компонента с производства.*
- *Оценку стоимости проекта по компонентам.*
- *Изготовление тестовой платы монтаж и пусконаладочные работы.*

Тел: +7 (812) 336 43 04 (многоканальный)
Email: org@lifeelectronics.ru

www.lifeelectronics.ru