DB LECTRO INC

Présente / Presents:

NINGBO HUAGUAN ELECTRONICS CO.,LTD.

NHG

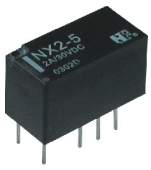

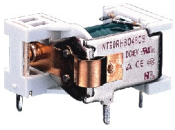

DB LECTRO Inc. 3755 Place Java, Suite 140, Brossard, Québec, J4Y 0E4, Canada - T: 1-450-444-1424 / F: 1-450-444-4714 / www.dblectro.com

4117

Open Type
13.2×15.3×18

Dust Covered
17.5×15×20

RoHS

Features

- Superminiature, heavy power.
- Low coil power consumption.
- Switching current up to 20A.
- PC board mounting.
- Suitable for household appliances, electrical equipment, automation system, and automobile industry application.

Ordering Information

4117	C	S	10	12VDC	1.0
1	2	3	4	5	6

1 Part number：4117
2 Contact arrangement：A:1A；C:1C；U:IU；W:1W
3 Enclosure：S: Sealed type；Z: Dust cover
O: Open type
4 Contact Current：10:10A；20:20A
5 Coil rated Voltage(V)：DC:3,5,6,9,12,18,24
6 Coil power consumption：1.0:1.0W；1.2:1.2W

Contact Data

Contact Arrangement		1A（SPSTNO） 1C（SPDT(B-M)） 1U（SPSTNODM） 1W（SPDTNC-NO）
Contact Material		$AgSnO_2$
Contact Rating (resistive)		1A、1C: 10A/120VAC,28VDC 20A/14VDC ; 1U: 2×10A/120VAC,28VDC 2×20A/14VDC ; 1W: 2×10A/120VAC,28VDC 2×20A/14VDC
Max. Switching Power		1C: 280W 1200VA 1W: 2×280W 2×1200VA
Max. Switching Voltage		75VDC 380VAC Max. Switching Current:20A
Contact Resistance or Voltage drop		⩽50mΩ Item 3.12 of IEC255-7
Operation life	Electrical	10^5 Item 3.30 of IEC255-7
	Mechanical	10^7 Item 3.31 of IEC255-7

Coil Parameter

Dash numbers	Coil voltage VDC		Coil resistance Ω ±10%	Pickup voltage VDC(max) (75%of rated voltage)	Release voltage VDC(min) (10% of rated voltage)	Coil power consumption W	Operate Time ms	Release Time ms
	Rated	Max.						
003-1000	3	3.9	9	2.25	0.3	1.0	⩽10	⩽5
005-1000	5	6.5	25	3.75	0.5			
006-1000	6	7.8	36	4.50	0.6			
009-1000	9	11.7	85	6.75	0.9			
012-1000	12	15.6	145	9.00	1.2			
018-1000	18	23.4	324	13.5	1.8			
024-1000	24	31.2	576	18.0	2.4			
012-1200	12	15.6	120	9.00	1.2	1.2	⩽10	⩽5

CAUTION: 1.The use of any coil voltage less than the rated coil voltage will compromise the operation of the relay.
2.Pickup and release voltage are for test purposes only and are not to be used as design criteria.

Operation condition

Insulation Resistance	100MΩ min (at 500VDC)	Item 7 of IEC255-5
Dielectric Strength Between contacts Between contact and coil	 50Hz 750V 50Hz 1500V	 Item 6 of IEC255-5 Item 6 of IEC255-5
Shock resistance	100m/s^2 11ms	IEC68-2-27 Test Ea
Vibration resistance	10~40Hz double amplitude 1.27mm	IEC68-2-6 Test Fc
Terminals strength	10N	IEC68-2-21 Test Ua1
Solderability	235℃ ±2℃ 3±0.5s	IEC68-2-20 Test Ta method 1
Ambient Temperature	-40~105℃	
Relative Humidity	85% (at 40℃)	IEC68-2-3Test Ca
Mass	9g (Open type) 12g	

Qualification inspection:

Perform the qualification test as specified in the table Ⅳ of IEC255-19-1 and minimum sample size 24.

Dimensions

mm /inch

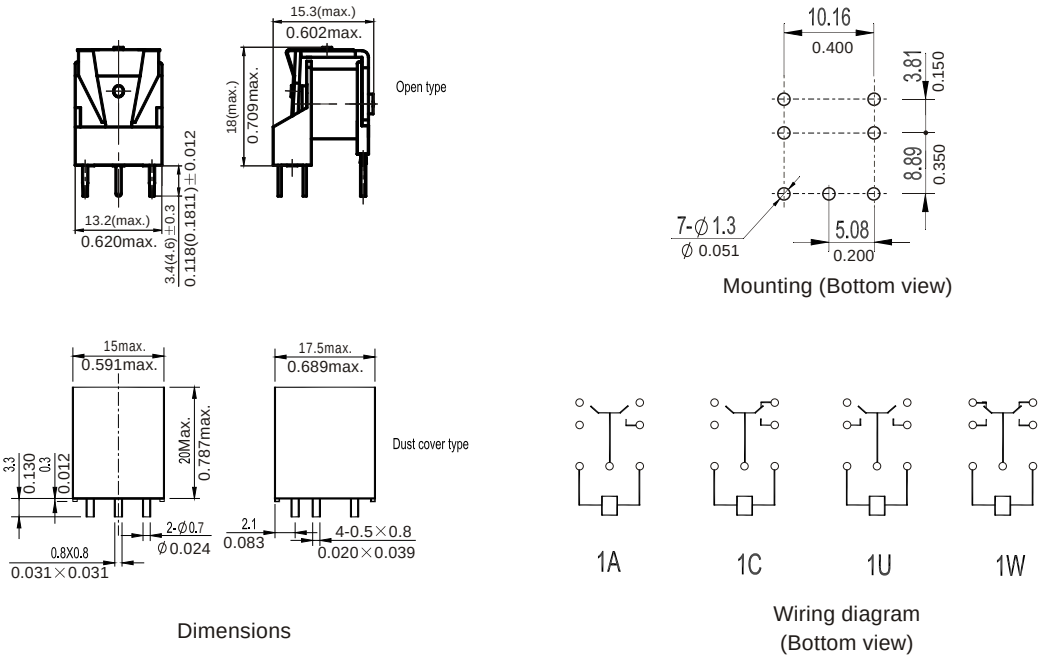

Dimensions

Wiring diagram
(Bottom view)

NOTES 1).Dimensions are in millimeters.
2).Inch equivalents are given for general information only.

Reference Data

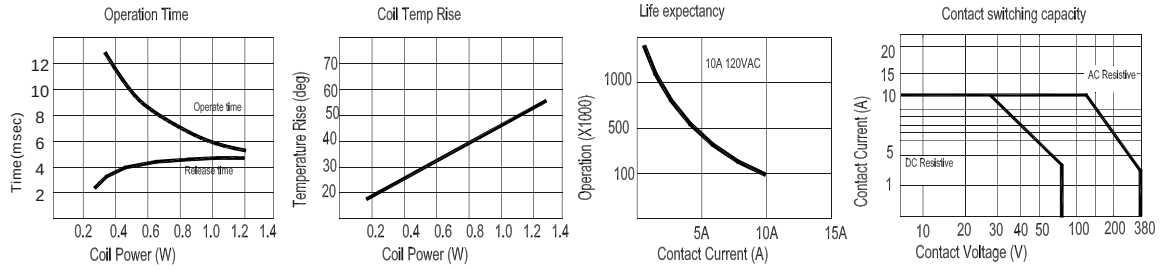

LifeElectronics
Живое партнерство

ООО «ЛайфЭлектроникс» **“LifeElectronics” LLC**

ИНН 7805602321 КПП 780501001 Р/С 40702810122510004610 ФАКБ "АБСОЛЮТ БАНК" (ЗАО) в г.Санкт-Петербурге К/С 30101810900000000703 БИК 044030703

Компания «Life Electronics» занимается поставками электронных компонентов импортного и отечественного производства от производителей и со складов крупных дистрибьюторов Европы, Америки и Азии.

С конца 2013 года компания активно расширяет линейку поставок компонентов по направлению коаксиальный кабель, кварцевые генераторы и конденсаторы (керамические, пленочные, электролитические), за счёт заключения дистрибьюторских договоров

Мы предлагаем:

- *Конкурентоспособные цены и скидки постоянным клиентам.*
- *Специальные условия для постоянных клиентов.*
- *Подбор аналогов.*
- *Поставку компонентов в любых объемах, удовлетворяющих вашим потребностям.*

- *Приемлемые сроки поставки, возможна ускоренная поставка.*
- *Доставку товара в любую точку России и стран СНГ.*
- *Комплексную поставку.*
- *Работу по проектам и поставку образцов.*
- *Формирование склада под заказчика.*

- *Сертификаты соответствия на поставляемую продукцию (по желанию клиента).*
- *Тестирование поставляемой продукции.*
- *Поставку компонентов, требующих военную и космическую приемку.*
- *Входной контроль качества.*
- *Наличие сертификата ISO.*

В составе нашей компании организован Конструкторский отдел, призванный помогать разработчикам, и инженерам.

Конструкторский отдел помогает осуществить:

- *Регистрацию проекта у производителя компонентов.*
- *Техническую поддержку проекта.*
- *Защиту от снятия компонента с производства.*
- *Оценку стоимости проекта по компонентам.*
- *Изготовление тестовой платы монтаж и пусконаладочные работы.*

Тел: +7 (812) 336 43 04 (многоканальный)
Email: org@lifeelectronics.ru

www.lifeelectronics.ru