SPECIFICATION

Part No. : **CAB.618.C**

Product Name : Taoglas Cable Assembly
IPEX MHFI to SMA(F)Bulkhead Straight Connector
with 200mm ∅1.13 cable

Photo :

1. Cable Insertion Loss

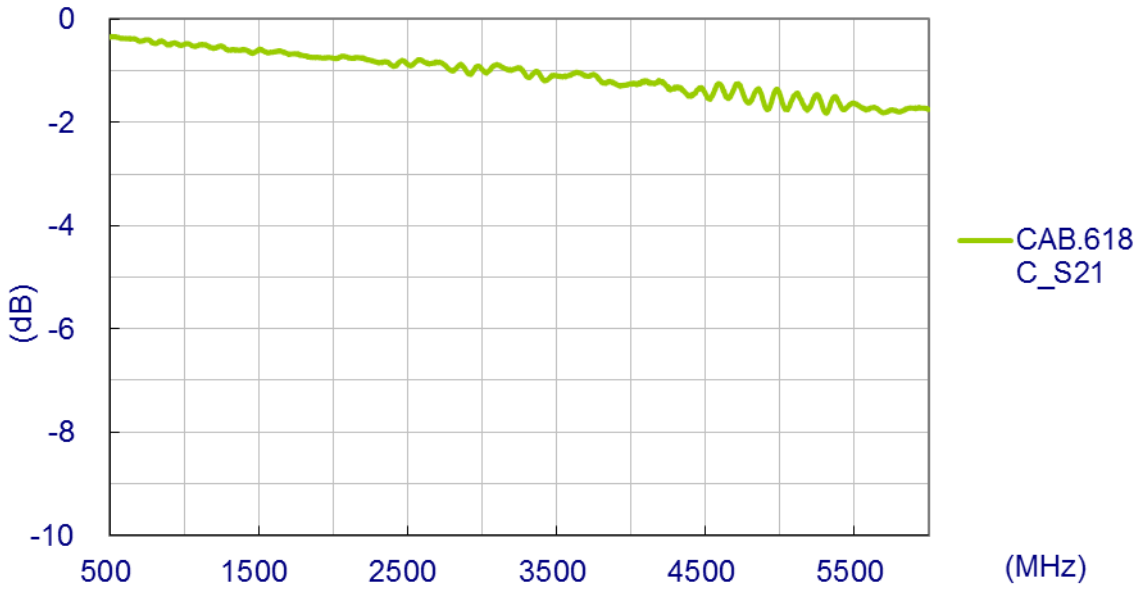

2. 1.13 Cable Specification

2.1 Drawing – Cross Section

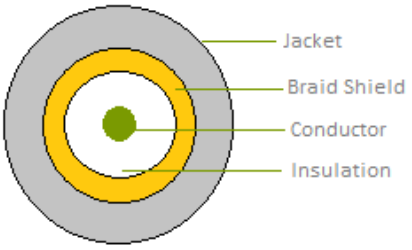

2.2 Structure and Dimensions

Conductor

- Material – Silver Coated Copper
- 32AWG(7/0.080mm)
- Diameter - 0.24mm

Insulation

- Material – FEP
- Avg. Thickness- 0.22mm
- Diameter – 0.68 ± 0.02mm
- Colour - Clear

Braid Shield

- Material–Tinned-Coated Copper
- Structure – 16/4/0.050mm±0.003
- Coverage – 90%
- Diameter – 0.90 ± 0.02mm

Jacket

- Material – FEP
- Avg. Thickness- 0.13mm
- Diameter – 1.13 ± 0.05mm
- Colour – Grey GY-08

2.3 Electrical & Physical Specification

1	Item:			32 AWG
2	Rating Temp Voltage:			105°C 30V UL 1979
3	Insulation Resistance:			1000 MEGA OHM-KM Min.
4	Conductor Resistance:			545 OHM/KM/20°C Max.
5	Dielectric Strength:			AC 1.0 KV/minute
6	Spark test:			2.5 KV
7	Insulation	Unaged	Tensile Strength	2500 PSI Min.(1.76Kg/mm²)
			Elongation	200% min.
		Aged	Tensile Strength	Unaged Min 75%(168HRS*232°C)
			Elongation	Unaged Min 75%(168HRS*232°C)
8	Jacket	Unaged	Tensile Strength	2500 PSI Min.(1.76Kg/mm²)
			Elongation	200% min.
		Aged	Tensile Strength	Unaged Min 75%(168HRS*232°C)
			Elongation	Unaged Min 75%(168HRS*232°C)
9	Nom. Impedance			50 ± 3 Ohms
10	Nom. Capacitance			96 ± 3 pF/m
11	Nom. Vel. Of Prop.			69%
12	VSWR (0-6GHz)			Max 1.3
13	Flame Test			VW-1 OK
14	Attenuation (dB/1M)			2.0GHz 2.80
				2.4GHz 3.10
				3.0GHz 3.50
				4.0GHz 4.00
				5.0GHz 4.60
				6.0GHz 5.10

3. Technical Drawing

3.1 CAB.618.C

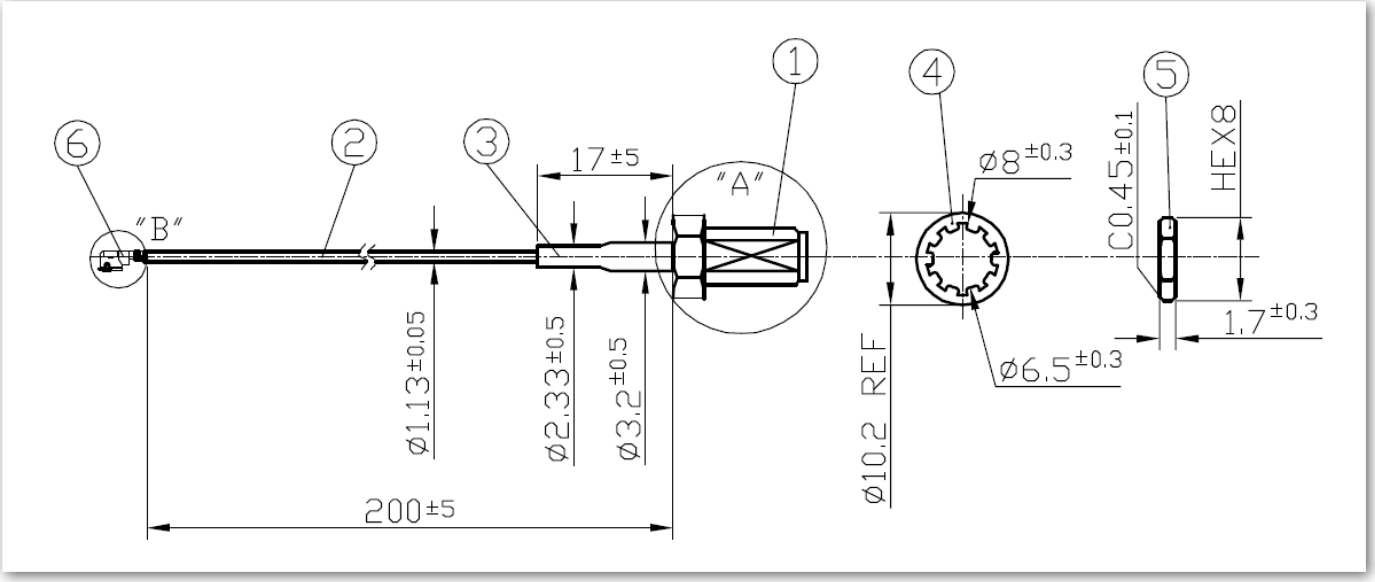

	Name	Material	Finish	QTY
1	SMA(F) Bulk Head ST	Brass	Gold	1
2	1.13 Coaxial Cable	FEP Jacket	Black	1
3	Heat Shrink Tube	PE	Black	1
4	Washer	Brass	Gold	1
5	Nut	Brass	Gold	1
6	IPEX MHF 1	Brass	Gold	1

3.2 Connectors

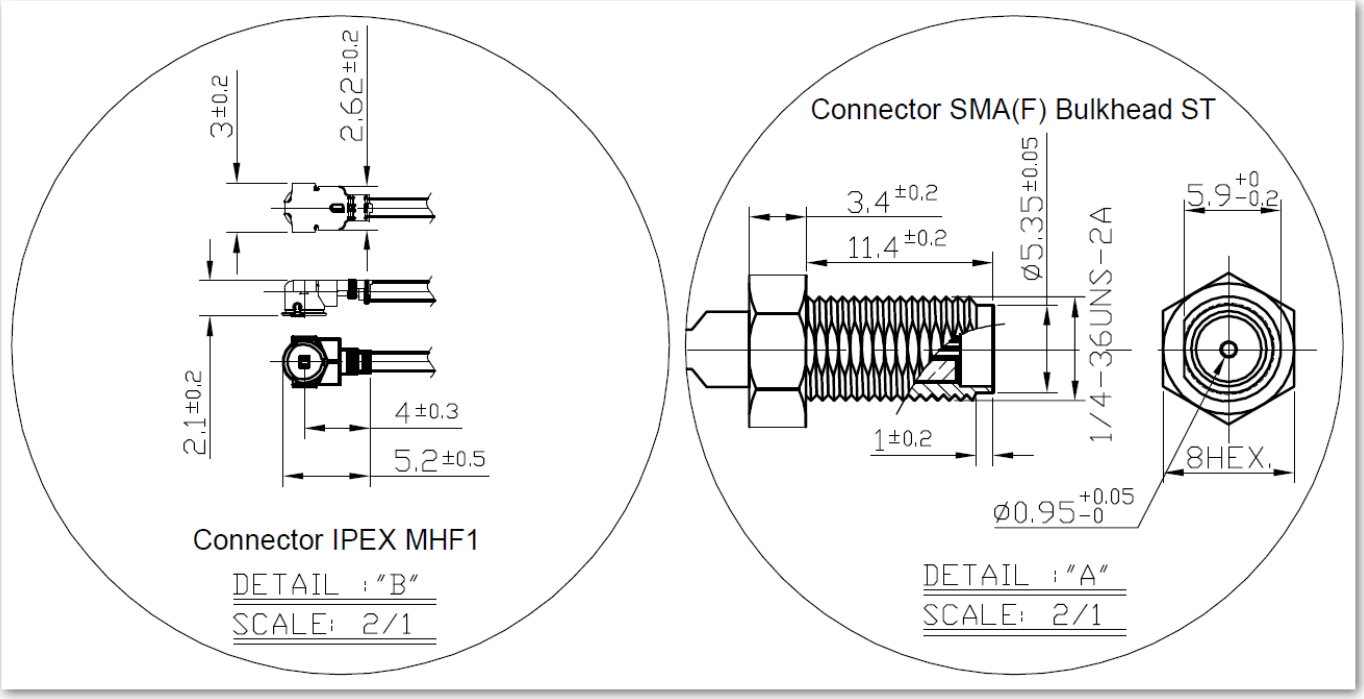

3.3Recommended Mounting Hole – SMA(F) Bulkhead

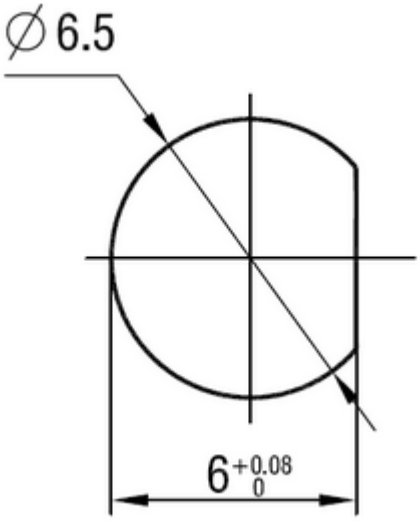

ООО «ЛайфЭлектроникс» “LifeElectronics” LLC

ИНН 7805602321 КПП 780501001 Р/С 40702810122510004610 ФАКБ "АБСОЛЮТ БАНК" (ЗАО) в г.Санкт-Петербурге К/С 30101810900000000703 БИК 044030703

Компания «Life Electronics» занимается поставками электронных компонентов импортного и отечественного производства от производителей и со складов крупных дистрибьюторов Европы, Америки и Азии.

С конца 2013 года компания активно расширяет линейку поставок компонентов по направлению коаксиальный кабель, кварцевые генераторы и конденсаторы (керамические, пленочные, электролитические), за счёт заключения дистрибьюторских договоров

Мы предлагаем:

- *Конкурентоспособные цены и скидки постоянным клиентам.*
- *Специальные условия для постоянных клиентов.*
- *Подбор аналогов.*
- *Поставку компонентов в любых объемах, удовлетворяющих вашим потребностям.*

- *Приемлемые сроки поставки, возможна ускоренная поставка.*
- *Доставку товара в любую точку России и стран СНГ.*
- *Комплексную поставку.*
- *Работу по проектам и поставку образцов.*
- *Формирование склада под заказчика.*

- *Сертификаты соответствия на поставляемую продукцию (по желанию клиента).*
- *Тестирование поставляемой продукции.*
- *Поставку компонентов, требующих военную и космическую приемку.*
- *Входной контроль качества.*
- *Наличие сертификата ISO.*

В составе нашей компании организован Конструкторский отдел, призванный помогать разработчикам, и инженерам.

Конструкторский отдел помогает осуществить:

- *Регистрацию проекта у производителя компонентов.*
- *Техническую поддержку проекта.*
- *Защиту от снятия компонента с производства.*
- *Оценку стоимости проекта по компонентам.*
- *Изготовление тестовой платы монтаж и пусконаладочные работы.*

Тел: +7 (812) 336 43 04 (многоканальный)
Email: org@lifeelectronics.ru

www.lifeelectronics.ru