THIS DRAWING IS UNPUBLISHED. RELEASED FOR PUBLICATION -,- .
© COPYRIGHT - By - ALL RIGHTS RESERVED.

LOC	DIST
1	—

REVISIONS

P	LTR	DESCRIPTION	DATE	DWN	APVD
	BE	REVISED PER ECR-15-005258	02APR2015	NK	DC

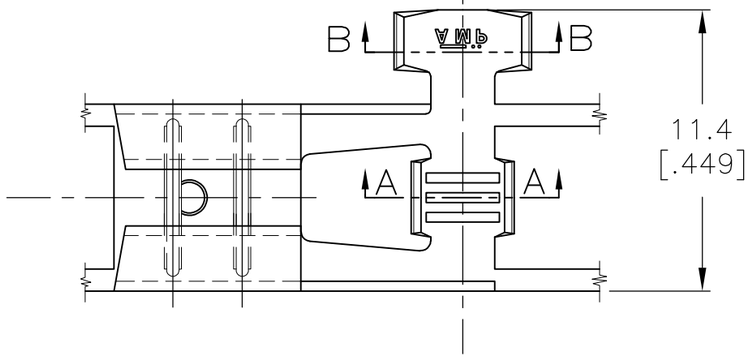

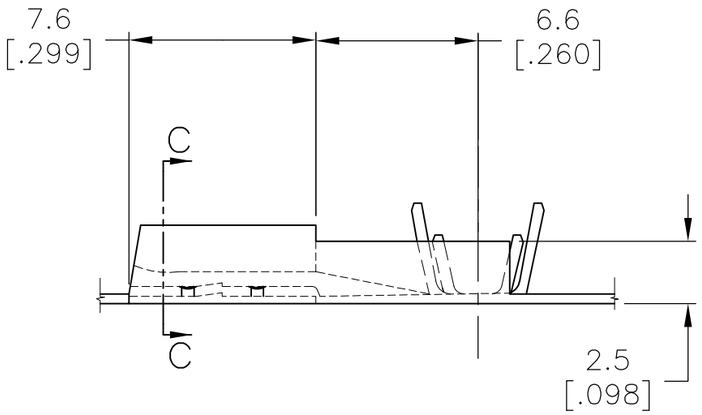

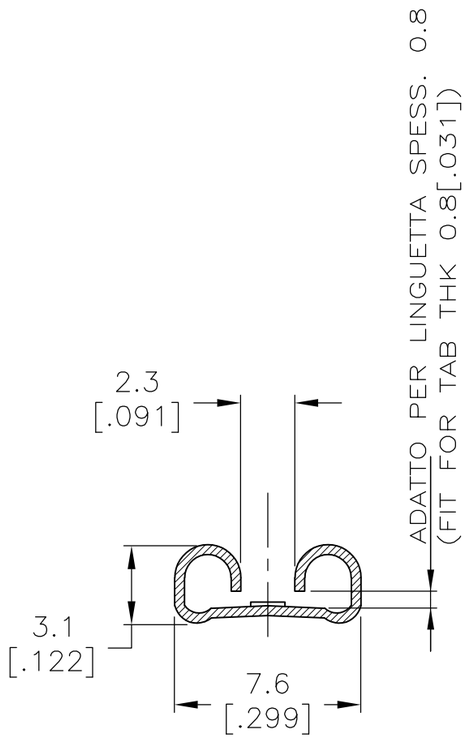

SECTION C–C

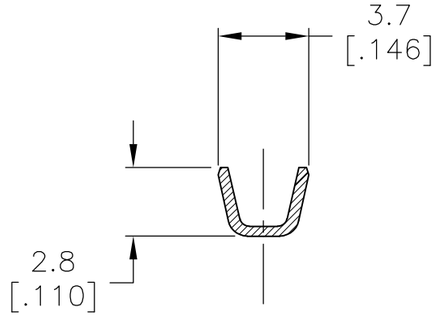

SECTION A–A

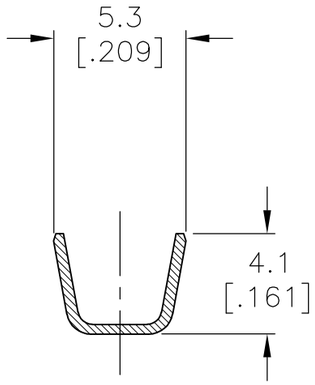

SECTION B–B

1. NON DISPONIBILE DALL' AMP ITALIA (NOT AVAILABLE FROM AMP ITALY)
2. ADATTO PER AMP–O–MATOR (REVERSE REELED FOR MINI APPLICATOR)
3. BOBINA IN CARTONE CON CARTA INTERPOSTA QUANTITA' PER BOBINA: 3000 (CARTON REEL WITH INTERPOSED PAPER STRIP Q.TY PER REEL: 3000)
4. CON SPECIALE RIVESTIMENTO IN CARTA (WITH SPECIAL PAPER COVER)
5. BOBINA IN CARTONE CON CARTA INTERPOSTA QUANTITA' PER BOBINA: 2500 (CARTON REEL WITH INTERPOSED PAPER STRIP Q.TY PER REEL: 2500)
6. OBSOLETE
7. BOBINA IN CARTONE QUANTITA' PER BOBINA: 7000 (CARTON REEL Q.TY PER REEL: 7000)
8. OBSOLETE PARTS: OBSOLETE CIS STREAMLINING PER D.RENAUD/D.SINISI

	NOTE	FINITURA (FINISH)	MATERIALE (MATERIAL)	NUMERO (P/N)
OBSOLETE	2 1 7 6	ST. (TIN PLTD)	BR. F. (PH. BR.)	~~4-280050-7~~
	2 1 7	– (UNPLTD)	BR. F. (PH. BR.)	4-280050-4
	2 1 7	ST. (TIN PLTD)	OTTONE (BRASS)	4-280050-2
	2 1 7	– (UNPLTD)	OTTONE (BRASS)	4-280050-1
OBSOLETE	2 4	– (UNPLTD)	BR. F. (PH. BR.)	~~2-280050-4~~
8	2 1 3	NICKELATO (NICKEL PLTD)	ACCIAIO (STEEL)	~~2-280050-3~~
SUPERCEDED BY 1-280050-2	2 1 4 6	ST. (TIN PLTD)	OTTONE (BRASS)	~~2-280050-2~~
	2 1 4 3	– (UNPLTD)	OTTONE (BRASS)	2-280050-1
	2 1	NICKELATO (NICKEL PLTD)	ACCIAIO (STEEL)	1-280050-3
	2 5	ST. (TIN PLTD)	OTTONE (BRASS)	1-280050-2
	2 1	ST. (TIN PLTD)	BR. F. (PH. BR.)	280050-7
	2 1	– (UNPLTD)	BR. F. (PH. BR.)	280050-4
	2 1	NICKELATO (NICKEL PLTD)	ACCIAIO (STEEL)	280050-3
	2	ST. (TIN PLTD)	OTTONE (BRASS)	280050-2
	2 1	– (UNPLTD)	OTTONE (BRASS)	280050-1
	–	ST. (TIN PLTD)	BR. F. (PH. BR.)	180388-5
	–	ST. (TIN PLTD)	OTTONE (BRASS)	180388-2
	–	– (UNPLTD)	OTTONE (BRASS)	180388-1

DIAM. ISOLANTE (INS. DIA. RANGE)	RANGO FILO (WIRE RANGE)
2.3–3.3	0.5–1.5

THIS DRAWING IS A CONTROLLED DOCUMENT.

DIMENSIONS: mm [INCHES]

TOLERANCES UNLESS OTHERWISE SPECIFIED:

0 PLC	± –
1 PLC	± 0.3
2 PLC	± –
3 PLC	± –
4 PLC	± –
ANGLES	± 2°

MATERIAL: SEE TABLE

FINISH: SEE TABLE

DWN A. FROLA 28 APR 97
CHK G. TURCO 29 APR. 97
APVD —
PRODUCT SPEC —
APPLICATION SPEC —
WEIGHT —

TE Connectivity

NAME: .250 SERIES FLAG FASTON REC.

SIZE	CAGE CODE	DRAWING NO	RESTRICTED TO
A3	00779	C-180388	—

CUSTOMER DRAWING

SCALE NTS | SHEET 1 OF 1 | REV BE

ООО «ЛайфЭлектроникс» “LifeElectronics” LLC

ИНН 7805602321 КПП 780501001 Р/С 40702810122510004610 ФАКБ "АБСОЛЮТ БАНК" (ЗАО) в г.Санкт-Петербурге К/С 30101810900000000703 БИК 044030703

Компания «Life Electronics» занимается поставками электронных компонентов импортного и отечественного производства от производителей и со складов крупных дистрибьюторов Европы, Америки и Азии.

С конца 2013 года компания активно расширяет линейку поставок компонентов по направлению коаксиальный кабель, кварцевые генераторы и конденсаторы (керамические, пленочные, электролитические), за счёт заключения дистрибьюторских договоров

Мы предлагаем:

- *Конкурентоспособные цены и скидки постоянным клиентам.*
- *Специальные условия для постоянных клиентов.*
- *Подбор аналогов.*
- *Поставку компонентов в любых объемах, удовлетворяющих вашим потребностям.*

- *Приемлемые сроки поставки, возможна ускоренная поставка.*
- *Доставку товара в любую точку России и стран СНГ.*
- *Комплексную поставку.*
- *Работу по проектам и поставку образцов.*
- *Формирование склада под заказчика.*

- *Сертификаты соответствия на поставляемую продукцию (по желанию клиента).*
- *Тестирование поставляемой продукции.*
- *Поставку компонентов, требующих военную и космическую приемку.*
- *Входной контроль качества.*
- *Наличие сертификата ISO.*

В составе нашей компании организован Конструкторский отдел, призванный помогать разработчикам, и инженерам.

Конструкторский отдел помогает осуществить:

- *Регистрацию проекта у производителя компонентов.*
- *Техническую поддержку проекта.*
- *Защиту от снятия компонента с производства.*
- *Оценку стоимости проекта по компонентам.*
- *Изготовление тестовой платы монтаж и пусконаладочные работы.*

Тел: +7 (812) 336 43 04 (многоканальный)
Email: org@lifeelectronics.ru

www.lifeelectronics.ru