THIS DRAWING IS UNPUBLISHED. RELEASED FOR PUBLICATION -,- .
© COPYRIGHT - By - ALL RIGHTS RESERVED.

| REVISIONS | | | | | |
|---|---|---|---|---|---|
| P | LTR | DESCRIPTION | DATE | DWN | APVD |
| | P6 | REVISED PER ECO-17-002273 | 10OCT2017 | RK | AS |

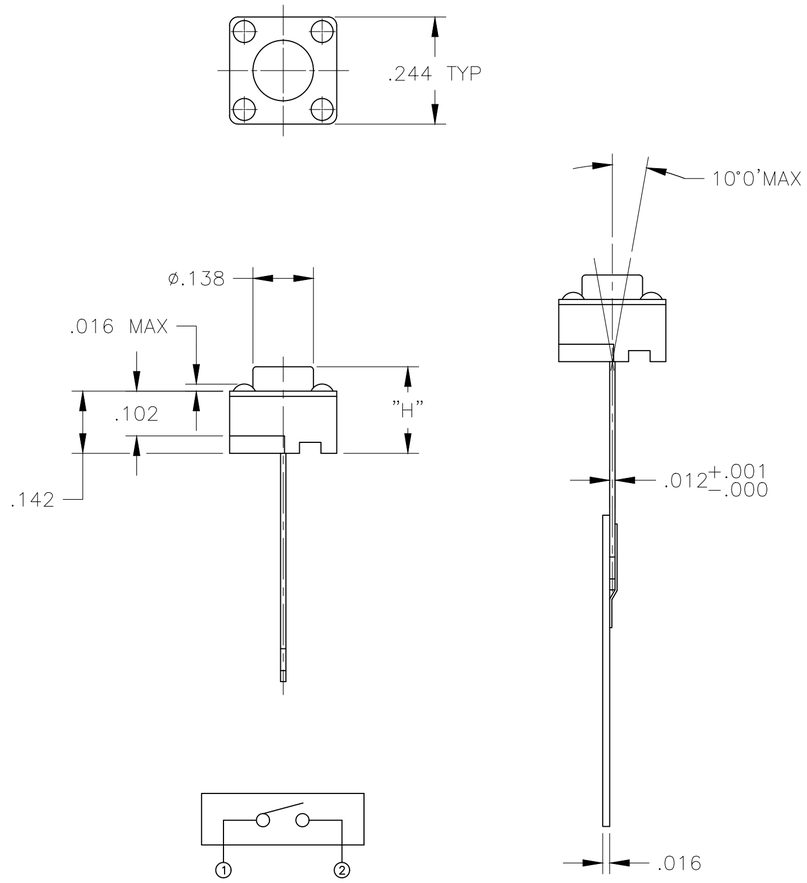


CIRCUIT DIAGRAM

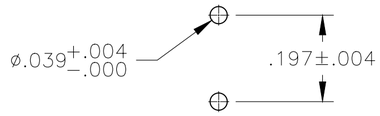


RECOMMENDED HOLE LAYOUT

SPECIFICATIONS:

MATERIALS:
CASE: PBT UL94HB, BLACK.
COVER: STEEL ,TIN PLATE.
ACTUATOR BUTTON: SEE P/N TABLE.
MOVING CONTACT: PHOS BRONZE, SILVER.
FIXED CONTACT/TERMINAL: BRASS, SILVER OVER NICKEL.

ELECTRICAL:
MAX CONTACT RATING: 50MILLIAMPS@24V DC
MIN CONTACT RATING: 10MICROAMPS@1V DC
CONTACT RESISTANCE: 100 MILLIOHMS MAX.
INSULATION RESISTANCE: 100 MEGOHMS MIN. @ 100 VDC.
DIELECTRIC STRENGTH: 500 VAC 50/60 Hz FOR 1 MINUTE
LIFE EXPECTANCY: 100,000 CYCLES.

MECHANICAL:
ACTUATION FORCE: SEE P/N TABLE.
ACTUATION TRAVEL: .010 IN, (0.25 mm) APPROX.

ENVIRONMENTAL:
OPERATING TEMPERATURE: -35°C TO +105°C
STORAGE TEMPERATURE: -35°C TO +85°C

SOLDERABILITY:
SOLDERABILITY EIA-364-52,CLASS 1,CATEGORY 2
SOLDER HEAT RESISTANCE PER 109-202 CONDITION B

1 ALL MATERIALS AND FINISHES SHALL COMPLY WITH EU DIRECTIVE 2002/95/EC OF 27JAN2003 (ROHS)

2 RADIAL TAPE PACKAGING PER AUGAT SPEC.#295.

3 SPECIFICATIONS SUBJECT TO CHANGE WITHOUT NOTIFICATION.

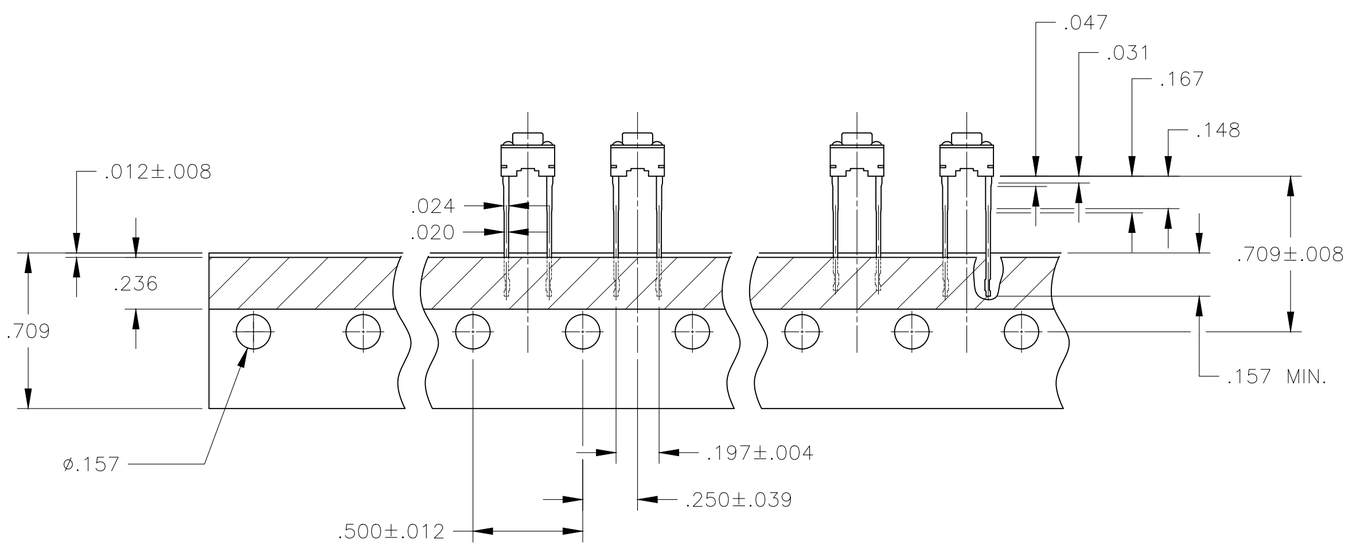


| | | | | | | |
|---|---|---|---|---|---|---|
| OBSOLETE | 100 +/-50 grams | Nylon 66 | BROWN | .197 (5.0) | FSM4JBRT | 1571010-2 |
| | 160 +/-50 grams | Nylon 66 | BLACK | .512 (13.0) | FSM14JRT | 1571010-1 |
| | 260 +/-50 grams | PBT | RED | .374 (9.5) | FSM8JART | 147871-1 |
| | 160 +/-50 grams | PBT | BLACK | .374 (9.5) | FSM8JRT | 147694-1 |
| OBSOLETE | ~~260 +/-50 grams~~ | ~~Nylon 66~~ | ~~RED~~ | ~~.276 (7.0)~~ | ~~FSM6JART~~ | ~~1571402-1~~ |
| OBSOLETE | ~~160 +/-50 grams~~ | ~~Nylon 66~~ | ~~BLUE~~ | ~~.276 (7.0)~~ | ~~FSM6JRT~~ | ~~4-1437565-8~~ |
| | 260 +/-50 grams | PBT | RED | .197 (5.0) | FSM4JART | 147997-1 |
| | 160 +/-50 grams | Nylon 66 | BLACK | .197 (5.0) | FSM4JRT | 4-1437565-0 |
| | 160 +/-50 grams | PBT | NATURAL | 0.169 (4.3) | FSM2JRT | 2-1437565-6 |
| | 260 +/-50 grams | PBT | RED | 0.169 (4.3) | FSM2JART | 2-1437565-2 |
| | ACTUATION FORCE | ACTUATOR MATERIAL | ACTUATOR COLOR | DIM H | T&B P/N | PART NUMBER |

THIS DRAWING IS A CONTROLLED DOCUMENT.

DIMENSIONS: INCHES

TOLERANCES UNLESS OTHERWISE SPECIFIED:
0 PLC ± -
1 PLC ± -
2 PLC ± -
3 PLC ± .012
4 PLC ± -
ANGLES ± 1°

MATERIAL: SEE SPECIFICATIONS
FINISH: SEE SPECIFICATIONS

DWN M.BINNER 29SEP05
CHK M.SARVER 29SEP05
APVD M.SARVER 29SEP05
PRODUCT SPEC —
APPLICATION SPEC —
WEIGHT

TE Connectivity

NAME: SWITCH, PUSHBUTTON

SIZE A2 | CAGE CODE 00779 | DRAWING NO C-2-1437565-2 | RESTRICTED TO —

CUSTOMER DRAWING | SCALE 4:1 | SHEET 1 OF 1 | REV P6

2-1437565-2

ООО «ЛайфЭлектроникс» “LifeElectronics” LLC

ИНН 7805602321 КПП 780501001 Р/С 40702810122510004610 ФАКБ "АБСОЛЮТ БАНК" (ЗАО) в г.Санкт-Петербурге К/С 30101810900000000703 БИК 044030703

*Компания «Life Electronics» занимается поставками электронных компонентов импортного и отечественного производства от производителей и со складов крупных дистрибьюторов Европы, Америки и Азии.*

*С конца 2013 года компания активно расширяет линейку поставок компонентов по направлению коаксиальный кабель, кварцевые генераторы и конденсаторы (керамические, пленочные, электролитические), за счёт заключения дистрибьюторских договоров*

*Мы предлагаем:*

- *Конкурентоспособные цены и скидки постоянным клиентам.*
- *Специальные условия для постоянных клиентов.*
- *Подбор аналогов.*
- *Поставку компонентов в любых объемах, удовлетворяющих вашим потребностям.*

- *Приемлемые сроки поставки, возможна ускоренная поставка.*
- *Доставку товара в любую точку России и стран СНГ.*
- *Комплексную поставку.*
- *Работу по проектам и поставку образцов.*
- *Формирование склада под заказчика.*

- *Сертификаты соответствия на поставляемую продукцию (по желанию клиента).*
- *Тестирование поставляемой продукции.*
- *Поставку компонентов, требующих военную и космическую приемку.*
- *Входной контроль качества.*
- *Наличие сертификата ISO.*

*В составе нашей компании организован Конструкторский отдел, призванный помогать разработчикам, и инженерам.*

*Конструкторский отдел помогает осуществить:*

- *Регистрацию проекта у производителя компонентов.*
- *Техническую поддержку проекта.*
- *Защиту от снятия компонента с производства.*
- *Оценку стоимости проекта по компонентам.*
- *Изготовление тестовой платы монтаж и пусконаладочные работы.*

*Тел: +7 (812) 336 43 04 (многоканальный)*
*Email: org@lifeelectronics.ru*

***www.lifeelectronics.ru***