Last Update: 07-02-14 **Ref. #:** MS-100636

DIMENSIONS: mm (in)

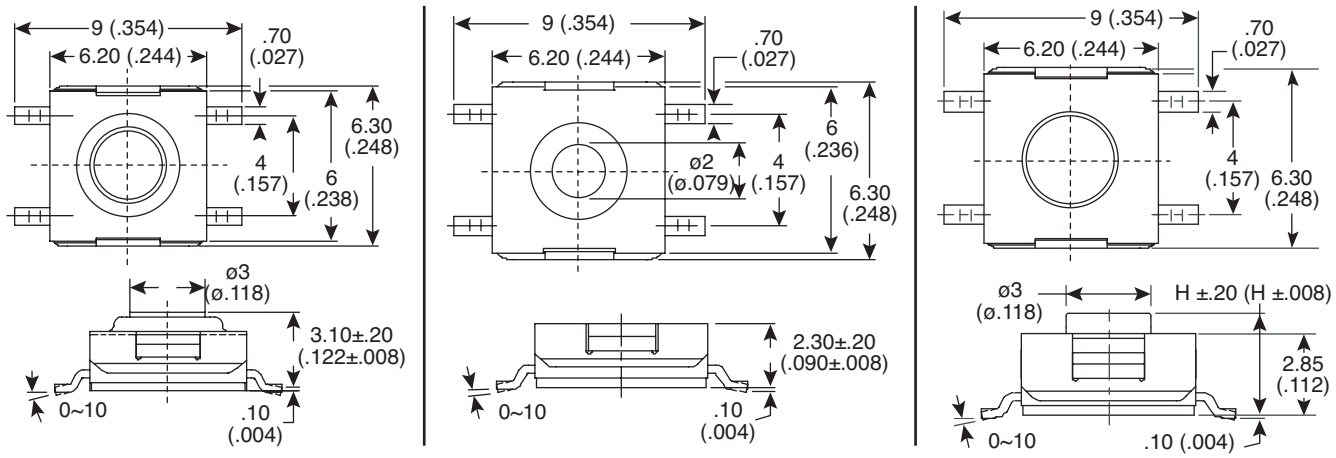

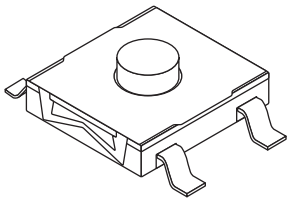

Circuit Diagram

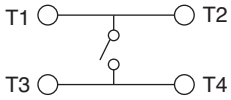

P.C.B. Layout

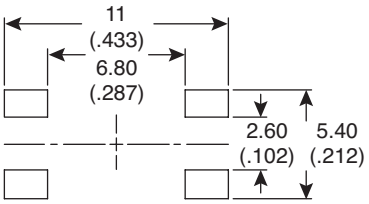

Electrical Specifications:

- Rating: 50mA/12VDC
- Contact resistance: 100mΩ max.
- Insulation resistance: 100MΩ min. at 500VDC
- Dielectric strength: 250VAC for 1 minute

Mechanical Specifications:

- Operation temperature: -25°C to +70°C
- Storage temperature: -40°C to +80°C
- Type: SPST

Note:

- RoHs Compliant and process compatible with 260° solder

Mouser Stock No.	Height (H)	Stroke Length (mm)	Color of Stem for Operating Force	Electrical Life Cycles
101-TS6824T1601-EV	-	0.25	160g, Silver	100K min.
101-TS6824T1803-EV	3.5 mm	0.45	180g Brown	500K min.
101-TS6824T2603-EV	3.5 mm	0.45	260g, Red	500K min.
101-TS6824T2604-EV	3.8 mm	0.45	260g, Red	500K min.
101-TS6824T3604-EV	3.8 mm	0.60	360g, Transparent	500K min.
101-TS6824T1805-EV	5.2 mm	0.45	180g Brown	500K min.
101-TS6824T2605-EV	5.2 mm	0.45	260g, Red	500K min.
101-TS6824T3605-EV	5.2 mm	0.60	360g, Transparent	500K min.

Tactile Switches (SMT)

101-TS6824T1601-EV, 101-TS6824T1803-EV, 101-TS6824T2603-EV, 101-TS6824T2604-EV, 101-TS6824T3604-EV, 101-TS6824T1805-EV, 101-TS6824T2605-EV, 101-TS6824T3605-EV

Mountain Switch

Available from Mouser Electronics www.mouser.com 1-800-346-6873

Specifications are subject to change without notice. No liability or warranty implied by this information. Environmental compliance based on producer documentation.

ООО «ЛайфЭлектроникс» “LifeElectronics” LLC

ИНН 7805602321 КПП 780501001 Р/С 40702810122510004610 ФАКБ "АБСОЛЮТ БАНК" (ЗАО) в г.Санкт-Петербурге К/С 30101810900000000703 БИК 044030703

Компания «Life Electronics» занимается поставками электронных компонентов импортного и отечественного производства от производителей и со складов крупных дистрибьюторов Европы, Америки и Азии.

С конца 2013 года компания активно расширяет линейку поставок компонентов по направлению коаксиальный кабель, кварцевые генераторы и конденсаторы (керамические, пленочные, электролитические), за счёт заключения дистрибьюторских договоров

Мы предлагаем:

- *Конкурентоспособные цены и скидки постоянным клиентам.*
- *Специальные условия для постоянных клиентов.*
- *Подбор аналогов.*
- *Поставку компонентов в любых объемах, удовлетворяющих вашим потребностям.*

- *Приемлемые сроки поставки, возможна ускоренная поставка.*
- *Доставку товара в любую точку России и стран СНГ.*
- *Комплексную поставку.*
- *Работу по проектам и поставку образцов.*
- *Формирование склада под заказчика.*

- *Сертификаты соответствия на поставляемую продукцию (по желанию клиента).*
- *Тестирование поставляемой продукции.*
- *Поставку компонентов, требующих военную и космическую приемку.*
- *Входной контроль качества.*
- *Наличие сертификата ISO.*

В составе нашей компании организован Конструкторский отдел, призванный помогать разработчикам, и инженерам.

Конструкторский отдел помогает осуществить:

- *Регистрацию проекта у производителя компонентов.*
- *Техническую поддержку проекта.*
- *Защиту от снятия компонента с производства.*
- *Оценку стоимости проекта по компонентам.*
- *Изготовление тестовой платы монтаж и пусконаладочные работы.*

Тел: +7 (812) 336 43 04 (многоканальный)
Email: org@lifeelectronics.ru

www.lifeelectronics.ru