FO-55112-A

HONEYWELL PART NUMBER
3TL55 - 7
FAA - PMA 6 7

REV	DOCUMENT	CHANGED BY	CHECK
15	0010276	KSR 29DEC04	AK

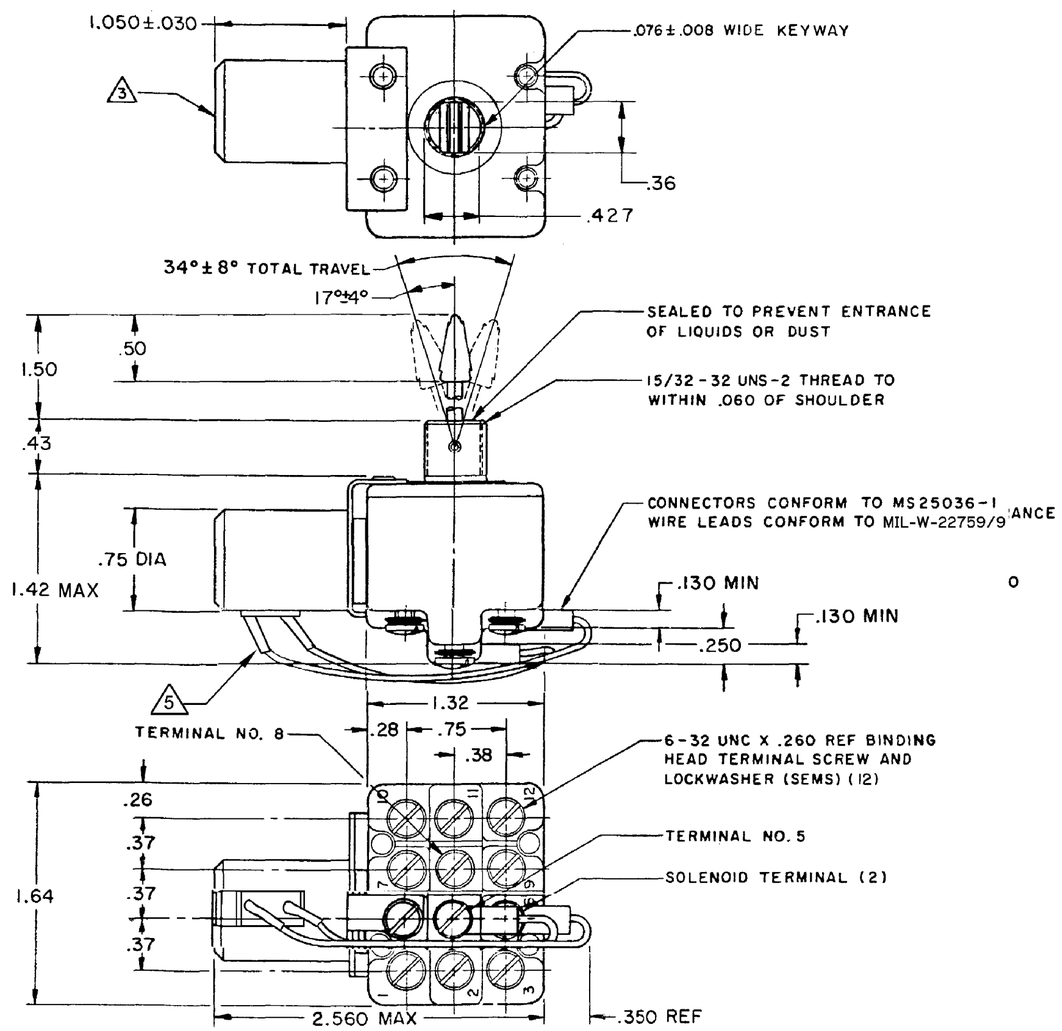

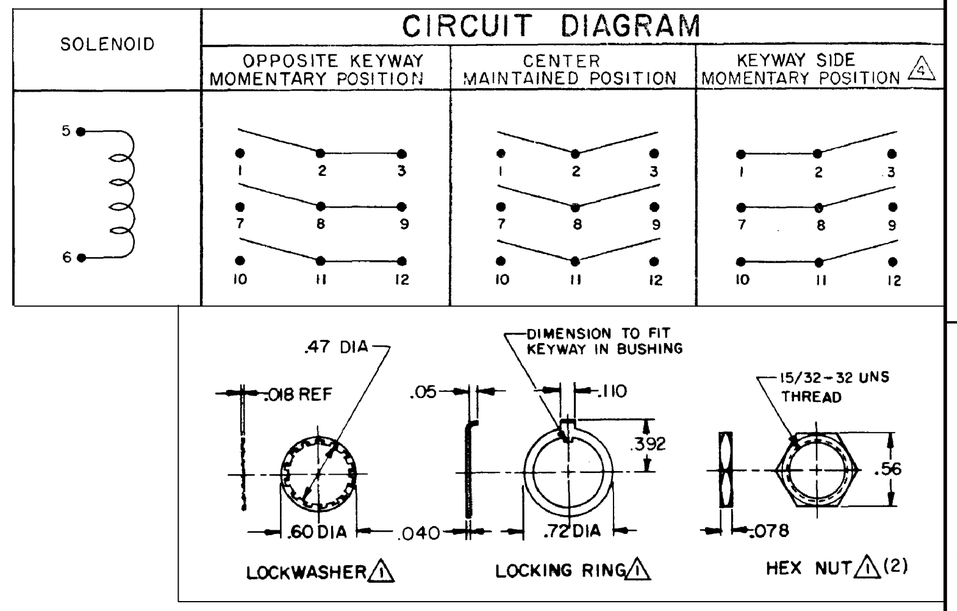

NOTES

1. FURNISHED UNASSEMBLED
2. SWITCH IS CAPABLE OF WITHSTANDING A TEMPERATURE OF 160°F CONTINUOUSLY AT FULL RATED LOAD
3. SOLENOID: 18-30 VDC, 2.5 WATTS MAX. DUTY CYCLE: CONTINUOUS AT 30 VDC, TEMPERATURE RISE APPROX 15°C ABOVE 20°C NON-POLARIZED
4. WHEN TOGGLE SWITCH IS MANUALLY ACTUATED TO MOMENTARY-ON POSITION WITH SOLENOID ENERGIZED, SWITCH WILL BE DE-TENTED IN THAT POSITION UNTIL SOLENOID IS DE-ENERGIZED. ELECTROMAGNETIC DETENT MAY BE MANUALLY OVERRIDDEN, DROPOUT VOLTAGE: 10VDC MAX
5. HEAT SHRINK TUBING PER AMS-DTL-23053/5, CLASS 1
6. FOR MANUFACTURING DETAIL SEE ASSEMBLY DRAWING 3TL55-7 FOR FAA - PMA
7. FAA - PMA MUST BE MARKED ON SWITCH

ELECTRICAL DATA

CURRENT CAPACITY (AMPS)

CONTINUOUS	RESISTIVE LOAD DC VOLTS 30	115	250	AC VOLTS 115	230	LAMP LOAD 30 VDC	115 VAC	INDUCTIVE LOAD 30 VDC	115 VAC
	18	.75	.5	11	6	4	2	10	8

MECHANICAL LIFE---- 50,000 CYCLES
ELECTRICAL LIFE---- 20,000 CYCLES

L 192
10A 125 , 250 , 277 VAC
1/4 HP 125 VAC
1/2 HP 250 , 277 VAC
3A 125 VAC "L"

CE

DESIGN UNITS: INCH
TOLERANCES UNLESS NOTED:

NO PLACE	X	±	0.040
ONE PLACE	.X	±	0.030
TWO PLACE	.XX	±	0.015
THREE PLACE	.XXX	±	0.005
FOUR PLACE	.XXXX	±	0.0005
ANGLES		±	2

THIRD ANGLE PROJECTION

DRAWN	SRH	01JUN73
CHECK	LSD	04JUN73

THIS DRAWING COVERS A PROPRIETARY ITEM AND IS THE PROPERTY OF HONEYWELL. THIS DRAWING IS NOT TO BE COPIED OR USED WITHOUT THE PERMISSION OF HONEYWELL.

INTERPRET PER ASME Y14.5M-1994 OTHER HONEYWELL ENGINEERING STANDARDS MAY APPLY

RASTER

Honeywell

TITLE SWITCH - TOGGLE (MAGNETIC HOLD - IN)

SIZE	TYPE	DRAWING NAME	REV
C	I	3TL55 - 7	15

SCALE 1 : 1 | WEIGHT 6 OZ MAX | SHEET 1 OF 1

ООО «ЛайфЭлектроникс» “LifeElectronics” LLC

ИНН 7805602321 КПП 780501001 Р/С 40702810122510004610 ФАКБ "АБСОЛЮТ БАНК" (ЗАО) в г.Санкт-Петербурге К/С 30101810900000000703 БИК 044030703

Компания «Life Electronics» занимается поставками электронных компонентов импортного и отечественного производства от производителей и со складов крупных дистрибьюторов Европы, Америки и Азии.

С конца 2013 года компания активно расширяет линейку поставок компонентов по направлению коаксиальный кабель, кварцевые генераторы и конденсаторы (керамические, пленочные, электролитические), за счёт заключения дистрибьюторских договоров

Мы предлагаем:

- *Конкурентоспособные цены и скидки постоянным клиентам.*
- *Специальные условия для постоянных клиентов.*
- *Подбор аналогов.*
- *Поставку компонентов в любых объемах, удовлетворяющих вашим потребностям.*

- *Приемлемые сроки поставки, возможна ускоренная поставка.*
- *Доставку товара в любую точку России и стран СНГ.*
- *Комплексную поставку.*
- *Работу по проектам и поставку образцов.*
- *Формирование склада под заказчика.*

- *Сертификаты соответствия на поставляемую продукцию (по желанию клиента).*
- *Тестирование поставляемой продукции.*
- *Поставку компонентов, требующих военную и космическую приемку.*
- *Входной контроль качества.*
- *Наличие сертификата ISO.*

В составе нашей компании организован Конструкторский отдел, призванный помогать разработчикам, и инженерам.

Конструкторский отдел помогает осуществить:

- *Регистрацию проекта у производителя компонентов.*
- *Техническую поддержку проекта.*
- *Защиту от снятия компонента с производства.*
- *Оценку стоимости проекта по компонентам.*
- *Изготовление тестовой платы монтаж и пусконаладочные работы.*

Тел: +7 (812) 336 43 04 (многоканальный)
Email: org@lifeelectronics.ru

www.lifeelectronics.ru