molex
one company › a world of innovation

This document was generated on 06/16/2016

PLEASE CHECK WWW.MOLEX.COM FOR LATEST PART INFORMATION

Part Number: 0986581221

Status: Active

Overview: MOX Products

Description: MOX Crimp Terminal, Female, 0.635mm , 20-24 AWG (0.22-0.60mm²;), Reel, Selective Gold

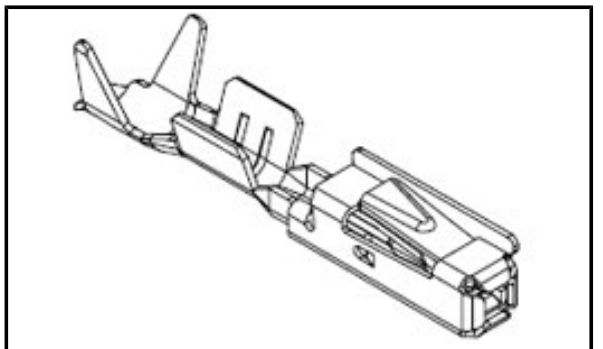

Series image - Reference only

Documents:

3D Model
Drawing (PDF)
Application Specification AS-98658-001 (PDF)
Application Specification AS-98658-001-CH (PDF)
RoHS Certificate of Compliance (PDF)

General

Product Family	Crimp Terminals
Series	98658
Application	Power
Comments	Terminal has Stainless Steel Sleeve
Crimp Quality Equipment	Yes
Overview	MOX Products
Product Name	MOX
UPC	756054551394

Physical

Durability (mating cycles max)	20
Gender	Female
Material - Metal	Copper-Nickel-Silicon, Stainless Steel
Material - Plating Mating	Gold
Material - Plating Termination	Tin
Net Weight	0.120/g
Packaging Type	Reel
Plating min - Mating	0.406µm
Plating min - Termination	1.016µm
Termination Interface: Style	Crimp or Compression
Wire Insulation Diameter	1.20-1.80mm
Wire Size AWG	20, 22
Wire Size mm²	0.22-0.60

Electrical

Current - Maximum per Contact	7.5A

Solder Process Data

Lead-freeProcess Capability	N/A

Material Info

Reference - Drawing Numbers

Application Specification	AS-98658-001, AS-98658-001-CH
Sales Drawing	SD-98658-004

EU ELV
Compliant

EU RoHS
Compliant

China RoHS

REACH SVHC
Not Contained Per -ED/79/2015 (17 December 2015)

Halogen-Free Status
Not Relevant

Need more information on product environmental compliance?

Email productcompliance@molex.com
Please visit the Contact Us section for any non-product compliance questions.

China ROHS	Not Relevant
ELV	Compliant

Search Parts in this Series
98658 Series

Use With
all 0.635mm MOX Housings

Application Tooling | **FAQ**

Tooling specifications and manuals are found by selecting the products below. Crimp Height Specifications are then contained in the Application Tooling Specification document.

Global

Description	Product #
Extractor Tool for MOX, 0.63mm Receptacle Crimp Terminals	0638138300
Hand Crimp Tool	0638119300

Extractor Tool for 2.80mm Crimp Terminals	0638137000
MOX Extraction Tool	0638132600
Extractor Tool for 2.80mm Crimp Terminals	0638136900
Extractor Tool for MOX, 0.63mm Receptacle Crimp Terminals	0638138400
Extractor Tool for MOX, 0.63mm Receptacle Crimp Terminals	0638138500
FineAdjust™ Applicator	0638666000

ООО «ЛайфЭлектроникс» “LifeElectronics” LLC

ИНН 7805602321 КПП 780501001 Р/С 40702810122510004610 ФАКБ "АБСОЛЮТ БАНК" (ЗАО) в г.Санкт-Петербурге К/С 30101810900000000703 БИК 044030703

Компания «Life Electronics» занимается поставками электронных компонентов импортного и отечественного производства от производителей и со складов крупных дистрибьюторов Европы, Америки и Азии.

С конца 2013 года компания активно расширяет линейку поставок компонентов по направлению коаксиальный кабель, кварцевые генераторы и конденсаторы (керамические, пленочные, электролитические), за счёт заключения дистрибьюторских договоров

Мы предлагаем:

- *Конкурентоспособные цены и скидки постоянным клиентам.*
- *Специальные условия для постоянных клиентов.*
- *Подбор аналогов.*
- *Поставку компонентов в любых объемах, удовлетворяющих вашим потребностям.*

- *Приемлемые сроки поставки, возможна ускоренная поставка.*
- *Доставку товара в любую точку России и стран СНГ.*
- *Комплексную поставку.*
- *Работу по проектам и поставку образцов.*
- *Формирование склада под заказчика.*

- *Сертификаты соответствия на поставляемую продукцию (по желанию клиента).*
- *Тестирование поставляемой продукции.*
- *Поставку компонентов, требующих военную и космическую приемку.*
- *Входной контроль качества.*
- *Наличие сертификата ISO.*

В составе нашей компании организован Конструкторский отдел, призванный помогать разработчикам, и инженерам.

Конструкторский отдел помогает осуществить:

- *Регистрацию проекта у производителя компонентов.*
- *Техническую поддержку проекта.*
- *Защиту от снятия компонента с производства.*
- *Оценку стоимости проекта по компонентам.*
- *Изготовление тестовой платы монтаж и пусконаладочные работы.*

Тел: +7 (812) 336 43 04 (многоканальный)
Email: org@lifeelectronics.ru

www.lifeelectronics.ru