Hall Effect Current Sensors L03S***D15 Series

Features:

- Open Loop type
- Panel mounting
- Molex connector
- Insulated plastic case according to UL94V0

Advantage:

- Excellent accuracy and linearity
- Low temperature drift
- Wide frequency bandwidth
- No insertion loss
- High Immunity To External Interference
- Current overload capability

Specifications

T_A=25ºC, V_{CC}=±15V, R_L=10kΩ

Parameters	Symbol	L03S050D15	L03S100D15	L03S200D15	L03S300D15	L03S400D15	L03S500D15	L03S600D15
Rated current	I_f	50AT	100AT	200AT	300AT	400AT	500AT	600AT
Maximum Current	I_{fmax}	±150AT	±300AT	±600AT	>±700AT			
Output Voltage	V_{OUT}	4V±40mV @ I_f						
Offset Voltage	V_{OE}	≤±40mV @ I_f = 0A	≤±30mV @ I_f = 0A					
Accuracy[1]	X	±1% @ I_f						
Output Linearity[1]	ε_L	≤±1% @ I_f						
Power Supply	V_{CC}	±15V±5%						
Consumption Current	I_C	< 12mA						
Response Time	t_r	< 5µs (@ di/dt=10A/5µs)						
Output Temperature Characteristic[1]	TCV_{OUT}	≤±2mV/ºC						
Offset Temperature Characteristic	TCV_{OE}	< ± 2mV/ºC	< ± 1.0 mV/ºC					
Hysteresis error	V_{OH}	±30mV (@ 0A ⇔ I_f)			±20mV (@ 0A ⇔ I_f)		±10mV (@ 0A ⇔ I_f)	
Withstand Voltage	V_d	AC2500V for 1minute (sensing current 0.5mA), inside of through hole ⇔ terminal						
Insulation Resistance	R_{IS}	> 500MΩ (500V DC), inside of through hole ⇔ terminal						
Frequency Bandwidth[2]	f	DC .. 50kHz						
Operating Temperature	T_A	-10ºC~+80ºC						
Storage Temperature	T_S	-15ºC~+90ºC						

[1] Without offset — [2] Small signal only to avoid excessive heating of magnetic core

Electrical Performances

Frequency Characteristic (L03S600D15)

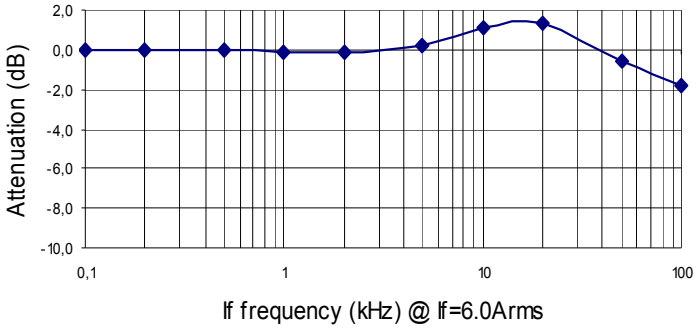

Saturation Characteristic (L03S600D15)

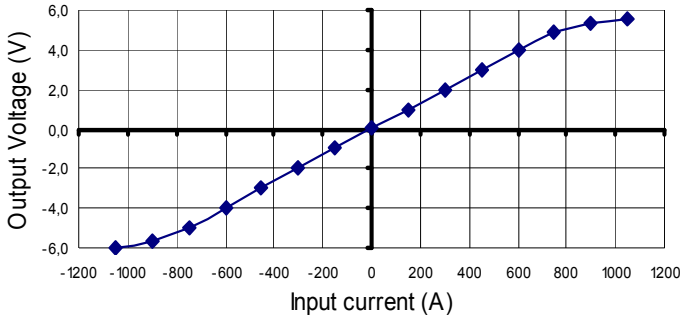

Tamura reserve the right to modify its products in order to improve them without prior notice

Mechanical dimensions in mm

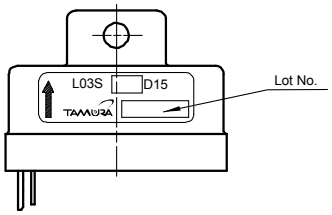

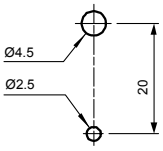

Recommended retainer holes

Note 1: Unless otherwise specified, tolerances shall be ±0.5

Terminal number:
1. +15V
2. -15V
3. V_{OUT}
4. 0V

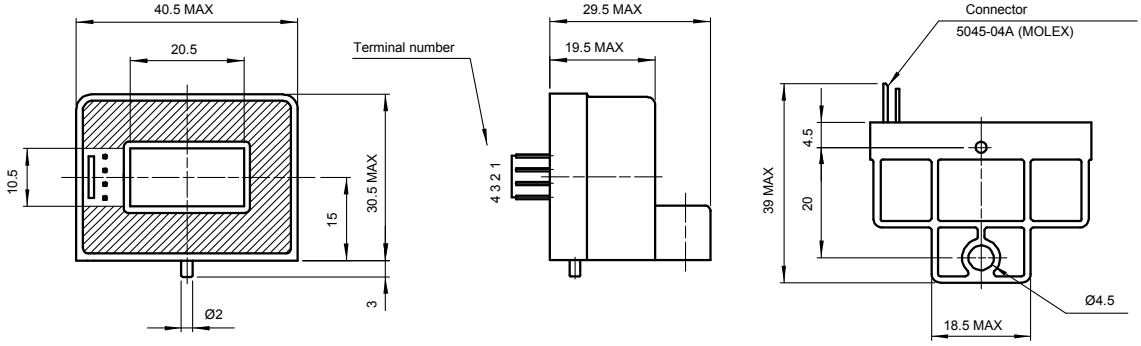

Electrical connection diagram

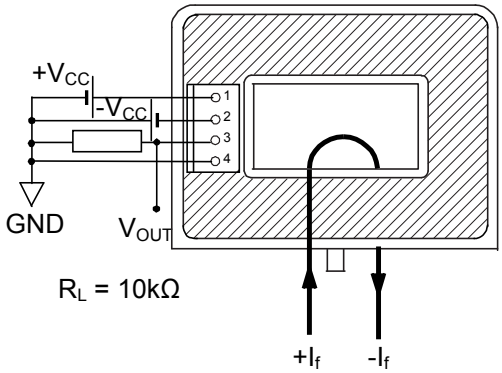

Package & Weight Information

Weight	Pcs/box	Pcs/carton	Pcs/pallet
46g	50	200	2400

c UL US pending
CE
RoHS COMPLIANT
TAMURA 5 years warranty
Tamura reserve the right to modify its products in order to improve them without prior notice

ООО «ЛайфЭлектроникс» “LifeElectronics” LLC

ИНН 7805602321 КПП 780501001 Р/С 40702810122510004610 ФАКБ "АБСОЛЮТ БАНК" (ЗАО) в г.Санкт-Петербурге К/С 30101810900000000703 БИК 044030703

Компания «Life Electronics» занимается поставками электронных компонентов импортного и отечественного производства от производителей и со складов крупных дистрибьюторов Европы, Америки и Азии.

С конца 2013 года компания активно расширяет линейку поставок компонентов по направлению коаксиальный кабель, кварцевые генераторы и конденсаторы (керамические, пленочные, электролитические), за счёт заключения дистрибьюторских договоров

Мы предлагаем:

- *Конкурентоспособные цены и скидки постоянным клиентам.*
- *Специальные условия для постоянных клиентов.*
- *Подбор аналогов.*
- *Поставку компонентов в любых объемах, удовлетворяющих вашим потребностям.*

- *Приемлемые сроки поставки, возможна ускоренная поставка.*
- *Доставку товара в любую точку России и стран СНГ.*
- *Комплексную поставку.*
- *Работу по проектам и поставку образцов.*
- *Формирование склада под заказчика.*

- *Сертификаты соответствия на поставляемую продукцию (по желанию клиента).*
- *Тестирование поставляемой продукции.*
- *Поставку компонентов, требующих военную и космическую приемку.*
- *Входной контроль качества.*
- *Наличие сертификата ISO.*

В составе нашей компании организован Конструкторский отдел, призванный помогать разработчикам, и инженерам.

Конструкторский отдел помогает осуществить:

- *Регистрацию проекта у производителя компонентов.*
- *Техническую поддержку проекта.*
- *Защиту от снятия компонента с производства.*
- *Оценку стоимости проекта по компонентам.*
- *Изготовление тестовой платы монтаж и пусконаладочные работы.*

Тел: +7 (812) 336 43 04 (многоканальный)
Email: org@lifeelectronics.ru

www.lifeelectronics.ru