THIS DRAWING IS UNPUBLISHED
VERTRAULICH UNVERÖFFENTLICHT ZEICHNUNG
© COPYRIGHT - -
RELEASED FOR PUBLICATION JULY -
FREI FUER VEROEFFENTLICHUNG
ALL RIGHTS RESERVED.
ALLE RECHTE VORBEHALTEN.

MATED WITH
PASSEND ZU: 1718484

LOC	DIST
AI	-

PROJEKT NR.: EGATN02152

REVISIONS
ÄENDERUNGEN

P	LTR	DESCRIPTION BESCHREIBUNG	DATE	DWN	APVD
	D1	REVISED PER ECO-11-005150	30MAR2011	RK	HMR

FURTHER CODING
weitere Kodierung

/9

CODING B
Kodierung

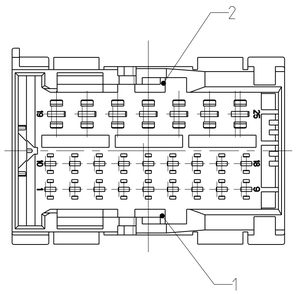

CODING C
Kodierung

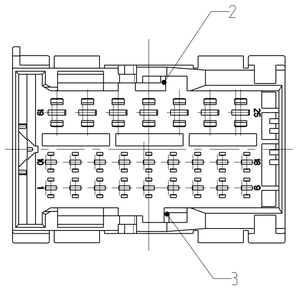

CODING D
Kodierung

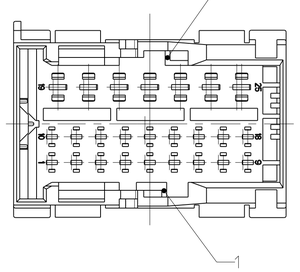

SECONDARY LOCKING IN LOCKED POSITION
Zweite Kontaksicherung in Endraststellung

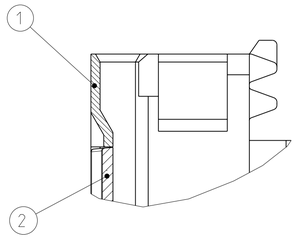

SECONDARY LOCKING IN PRE LOCKED POSITION
Zweite Kontaksicherung in Vorraststellung

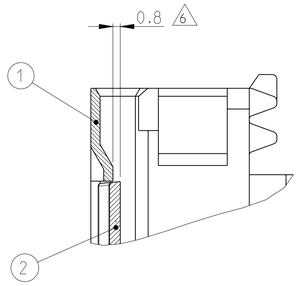

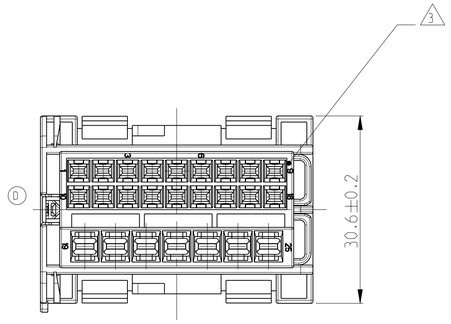

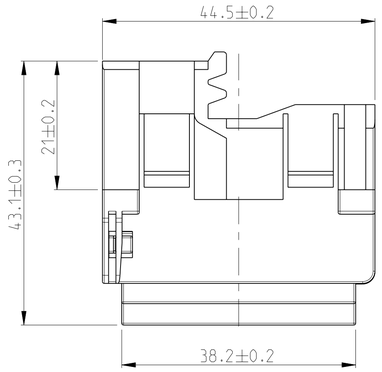

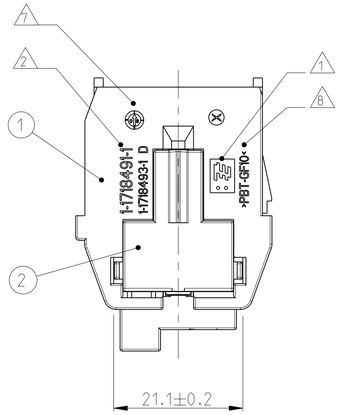

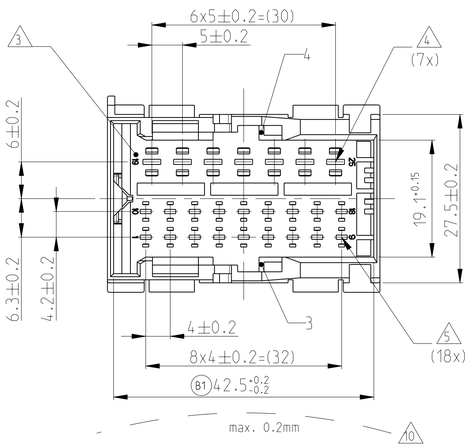

NOTES
Bemerkungen

1. TE LOGO
   TE Logo
2. TE CONNECTIVITY NUMBER
   TE CONNECTIVITY Nummer
3. CAVITY NUMBERING
   Kammernumerierung
4. CAVITIES MATED WITH TAB 2.8 x 0.8 MM
   SEE PRODUCT GROUP DRAWING
   TE CONNECTIVITY NO.: 1355052
   MAX. WIRESIZE: 2.5MM² FLR
   Kontaktkammern passend f Gr Flachstecker 2.8 x 0.8 mm
   siehe Produkt-Gruppenzeichnung
   TE CONNECTIVITY Nr.: 1355052
   max. Drahtgr ßenbereich: 2.5mm2 FLR
5. CAVITIES MATED WITH TAB 1.6 x 0.6 MM
   SEE PRODUCT GROUP DRAWING
   TE CONNECTIVITY NO.: 1355055
   MAX. WIRESIZE: 1.5MM² FLR
   Kontaktkammern passend f Gr Flachstecker 1.6 x 0.6 mm
   siehe Produkt-Gruppenzeichnung
   TE CONNECTIVITY Nr.: 1355055
   max. Drahtgr ßenbereich: 1.5mm2 FLR
6. SLIDING DISTANCE OF SECONDARY LOCKING
   Verschiebeweg der zweiten Kontaktsicherung
7. PRODUCTION DATE
   Produktionsdatum
8. MATERIAL MARKING ACC. TO VDA 260
   Werkstoffkennzeichnung nach
9. MECHANICAL CODING
   Mechanische Kodierung
10. WARPAGE TO . . . PERMITTED
    Verzug zul ssig bis . . .
11. FITS TO TE CONNECTIVITY CARRIER + AMP MCP1.5K/2.8 RECEPTACLE INSERTS. 18+7POS
    CARRIER:1718484; INSERT 18POS: 1718489; INSERT 7POS: 1718488
    Passend zu TE CONNECTIVITY Tr ger + AMP MCP 1.5K/2.8 Buchseneins tze. 18+7pol.
    Tr ger: 1718484. Einsatz 18pol.: 1718489; Einsatz 7pol.: 1718488
12. FITS TO INTERFACE DRAWING 114-18327-1
    Passend zu Ausf hrungsvorschrift 114-18327-1
13. (C119) LAYER PACKAGING IN CORRUGATED BOX
    Lagenverpackung im Versandkarton
14. MALFUNCTION CAUSED BY LACQUER IS NOT COVERED BY TE CONNECTIVITY WARRANTY
    Funktionbeeintr chtigung durch Lackieren liegt nicht im Einfluss und Gew hrleistungsumfang von TE CONNECTIVITY

CUT - OFF
Ausschnitt

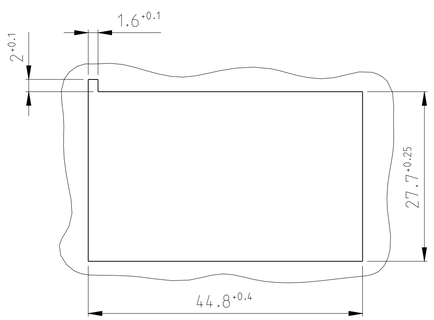

MATERIAL-THICKNESS t= 2.0 +0.3 -0.2

Materialdicke t= 2.0 +0.3 -0.2

DELIVERY CONDITIONS:
Lieferzustand:

2nd LOCKING DEVICE IN PRE LOCKED POSITION
2. Kontaktsicherung in Vorraststellung

CODE Kodierung	ORDER-NO. Bestell-Nr.	REV.	QTY Anzahl	MAT.	COLOUR Farbe	DESCRIPTION Beschreibung	REV.	ITEM
D	1-1718491-4	D	1	PBT-GF30	YELLOW gelb	SECONDARY LOCKING zweite Kontaktsicherung	C	2
			1	PBT-GF10	YELLOW GREEN gelbgruen	TAB HOUSING CODE D Stiftgehaeuse Kodierung D	D	1
C	1-1718491-3	D	1	PBT-GF30	YELLOW gelb	SECONDARY LOCKING zweite Kontaktsicherung	C	2
			1	PBT-GF10	LIGHT BLUE lichtblau	TAB HOUSING CODE C Stiftgehaeuse Kodierung C	D	1
B	1-1718491-2	D	1	PBT-GF30	YELLOW gelb	SECONDARY LOCKING zweite Kontaktsicherung	C	2
			1	PBT-GF10	DUSTY GREY staubgrau	TAB HOUSING CODE B Stiftgehaeuse Kodierung B	D	1
A	1-1718491-1	D	1	PBT-GF30	YELLOW gelb	SECONDARY LOCKING zweite Kontaktsicherung	C	2
			1	PBT-GF10	BLACK schwarz	TAB HOUSING CODE A Stiftgehaeuse Kodierung A	D	1

CODING A AS SHOWN
Kodierung A wie gezeigt:

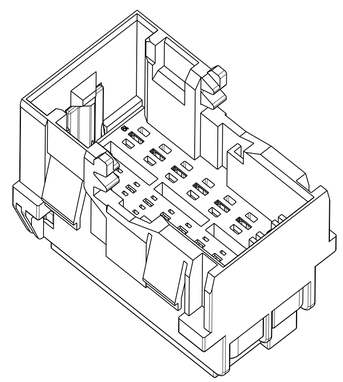

THIS DRAWING IS A CONTROLLED DOCUMENT.

DIMENSIONS: MASSEINHEITEN: mm

TOLERANCES UNLESS OTHERWISE SPECIFIED: ± ACC. TO ISO 8015 ACC. TO DIN 16901-M2
1 PLC ±
2 PLC ±
3 PLC ±
ANGLES/WINKEL ±2°

MATERIAL: SEE TABLE / siehe Tabelle

FINISH/OBERFLAECHE/FARBE: SEE TABLE / siehe Tabelle

DWN	E. Eltrop	16JUL2004
CHK	Ch. Eberwein	16JUL2004
APVD	J. Hass	-

PRODUCT SPEC PRODUKTSPEZ. 108-18957
APPLICATION SPEC VERARBEITUNGSSPEZ. 114-18663
WEIGHT GEWICHT 22 g

TE Connectivity

NAME: 1.5/2.8 MM TAB HOUSING, 25POS
1.5/2.8mm Flachsteckergehaeuse, 25pol.
-

SIZE	CAGE CODE	DRAWING NO ZEICHNUNGS-NR.	RESTRICTED TO NUR FUER
A1	00779	C-1718491	-

CUSTOMER DRAWING /KUNDENZEICHNUNG | SCALE MASSSTAB 2:1 | SHEET BLATT 1 OF VON 1 | REV D1

ООО «ЛайфЭлектроникс» “LifeElectronics” LLC

ИНН 7805602321 КПП 780501001 Р/С 40702810122510004610 ФАКБ "АБСОЛЮТ БАНК" (ЗАО) в г.Санкт-Петербурге К/С 30101810900000000703 БИК 044030703

Компания «Life Electronics» занимается поставками электронных компонентов импортного и отечественного производства от производителей и со складов крупных дистрибьюторов Европы, Америки и Азии.

С конца 2013 года компания активно расширяет линейку поставок компонентов по направлению коаксиальный кабель, кварцевые генераторы и конденсаторы (керамические, пленочные, электролитические), за счёт заключения дистрибьюторских договоров

Мы предлагаем:

- *Конкурентоспособные цены и скидки постоянным клиентам.*
- *Специальные условия для постоянных клиентов.*
- *Подбор аналогов.*
- *Поставку компонентов в любых объемах, удовлетворяющих вашим потребностям.*

- *Приемлемые сроки поставки, возможна ускоренная поставка.*
- *Доставку товара в любую точку России и стран СНГ.*
- *Комплексную поставку.*
- *Работу по проектам и поставку образцов.*
- *Формирование склада под заказчика.*

- *Сертификаты соответствия на поставляемую продукцию (по желанию клиента).*
- *Тестирование поставляемой продукции.*
- *Поставку компонентов, требующих военную и космическую приемку.*
- *Входной контроль качества.*
- *Наличие сертификата ISO.*

В составе нашей компании организован Конструкторский отдел, призванный помогать разработчикам, и инженерам.

Конструкторский отдел помогает осуществить:

- *Регистрацию проекта у производителя компонентов.*
- *Техническую поддержку проекта.*
- *Защиту от снятия компонента с производства.*
- *Оценку стоимости проекта по компонентам.*
- *Изготовление тестовой платы монтаж и пусконаладочные работы.*

Тел: +7 (812) 336 43 04 (многоканальный)
Email: org@lifeelectronics.ru

www.lifeelectronics.ru