THIS DRAWING IS UNPUBLISHED. RELEASED FOR PUBLICATION SEP ,2003.
© COPYRIGHT 2003 BY TYCO ELECTRONICS CORPORATION. ALL RIGHTS RESERVED.

LOC	DIST
ES	

REVISIONS

P	LTR	DESCRIPTION	DATE	DWN	APVD
	B1	ECR-10-014882	19JUL10	B.W	S.Y

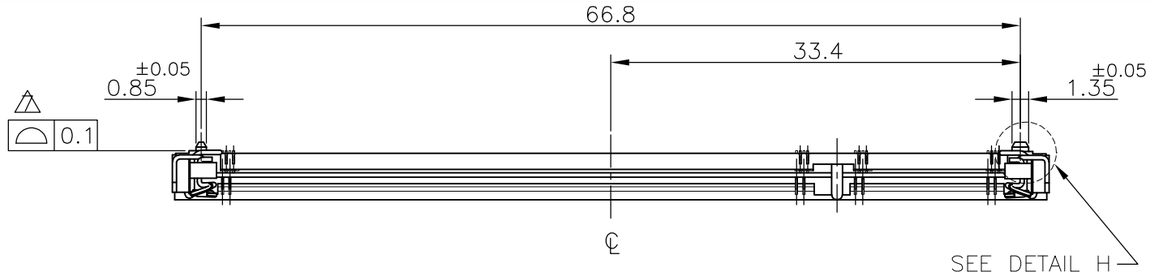

HOW TO MATE AND UNMATE

MATE: 1 → 4
UNMATE: 5 → 7

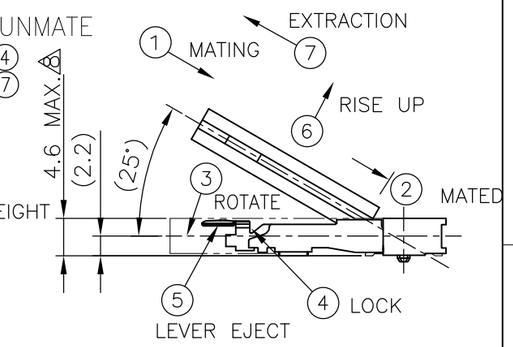

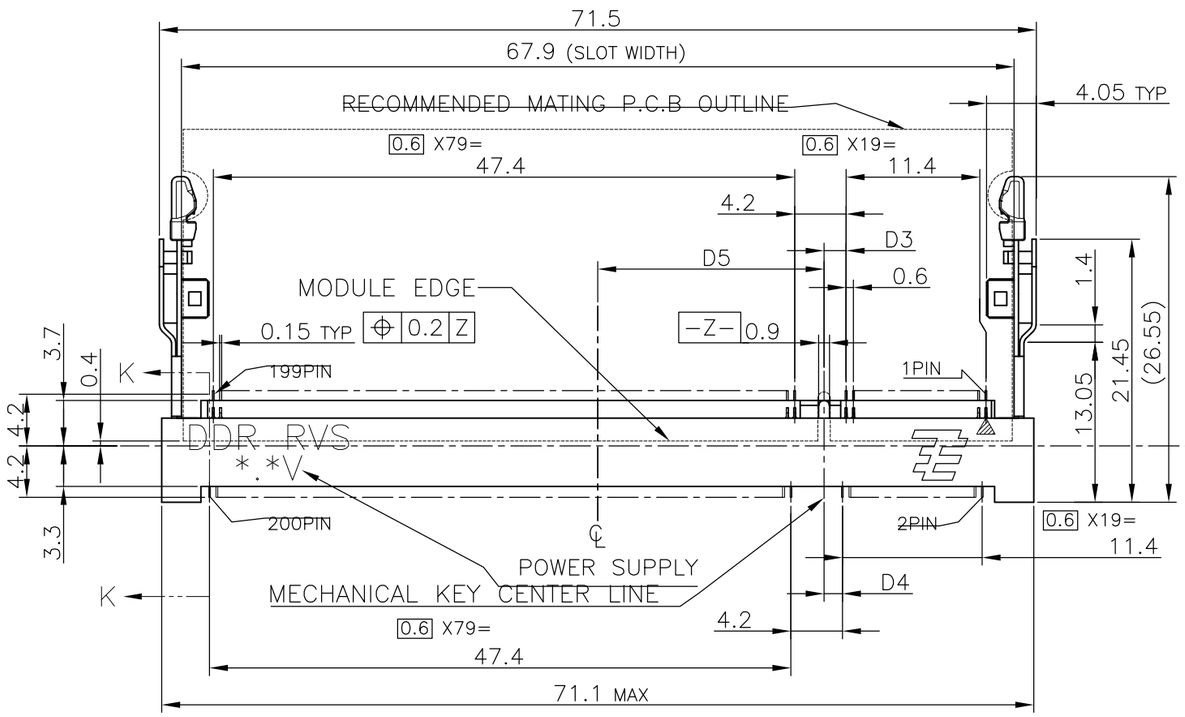

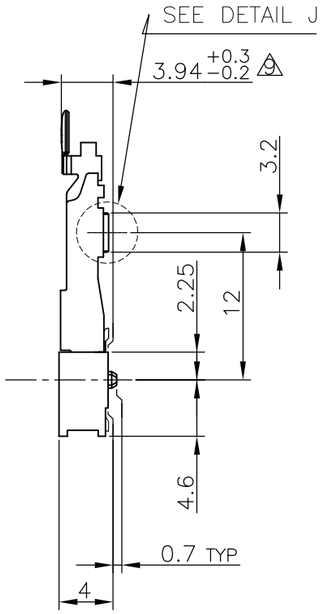

(APPLIED TO SHEET 1-2)

1. MATERIAL ; HOUSING: HIGH TEMPERATURE THERMO PLASTIC UL94V-0
   CONTACT: COPPER ARROY
   LOCK LEVER: STAINLESS STEEL
   SOLDER PEG: COPPER ARROY
2. FINISH ; CONTACT AREA: GOLD FLASH ON 0.0013MIN ALL OVER NICKEL.
   SOLDERING AREA: GOLD FLASH PLT.
   SOLDER PEG: TIN PLATING.

3 MECHANICAL KEY POSITION OF CONNECTOR SEE TABLE.
4 TOLERANCES NON-CUMULATIVE.
5 NOT TO SCALE.
6 INSIDE MUST BE RESIST COAT EXCEPT SOLDER PATTERN.
7 COPLANARITY : 0.1 MAX.
8 THE FLOATING VALUE BY SOLDERING IS NOT INCLUDED.
9 NOT MATING CONDITION.
10 IF THE MODULE DOESN'T INSERT AND LOCK IN THE LATCH SMOOTHLY, OPEN WIDE BOTH LATCHES BY MANUAL. AND THE MODULE MUST BE INSERTED AND LOCKED IN THE LATCH.
11 FINISH ; CONTACT AREA: GOLD PLATING 0.000254MIN
   ON 0.0013MIN ALL OVER NICKEL.
   SOLDERING AREA: GOLD FLASH PLATING.
   LOCK LEVER: TIN PLATING.

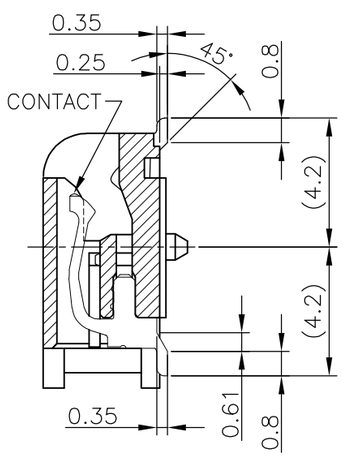

K-K
(SCALE 5:1)

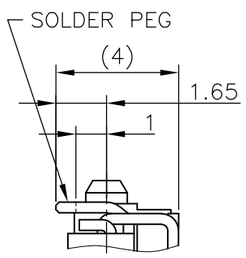

DETAIL H
(SCALE 5:1)

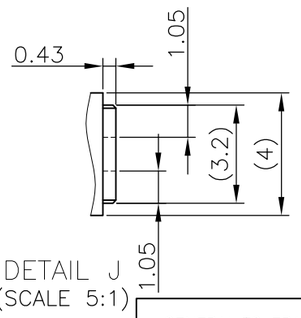

DETAIL J
(SCALE 5:1)

TOOLING STATUS	REMARK	POWE SUPPLY (TYPE)	D5	D4	D3	POS	PART NO.
AVAILABLE	11	1.8V (DDR2)	17.55	2.4	2.7	200	292407-5
AVAILABLE	2	1.8V (DDR2)	17.55	2.4	2.7	200	292407-4

GENERAL TOLERANCE
10 ≧ : ±0.2
30 ≧ > 10: ±0.25
100 ≧ > 30: ±0.3
ANGLES : ±3°

THIS DRAWING IS A CONTROLLED DOCUMENT.

DIMENSIONS: MM

TOLERANCES UNLESS OTHERWISE SPECIFIED:
0 PLC ±
1 PLC ±
2 PLC ±
3 PLC ±
4 PLC ±
ANGLES ±

MATERIAL
FINISH

DWN LEO ZHOU 25MAY05
CHK T.KAWAMAE 25MAY05
APVD STEVEN YAO 25MAY05
PRODUCT SPEC 108-5701
APPLICATION SPEC
WEIGHT 3.2g

Tyco Electronics
Tyco Electronics Corporation
SH/CN GuiPingRD 668#

NAME
DDR1 & DDR2 SODIMM SOCKET 0.6mm PITCH
200POS LOW PROFILE REVERSE TYPE
(LATCH DIRECT SOLDERING TYPE)

SIZE	CAGE CODE	DRAWING NO	RESTRICTED TO
A3	00779	C-292407	

CUSTOMER DRAWING | SCALE 2:1 | SHEET 1 OF 4 | REV B1

THIS DRAWING IS UNPUBLISHED. RELEASED FOR PUBLICATION SEP ,2003.
© COPYRIGHT 2003 BY TYCO ELECTRONICS CORPORATION. ALL RIGHTS RESERVED.

LOC	DIST
ES	

REVISIONS

P	LTR	DESCRIPTION	DATE	DWN	APVD
	—	SEE SHEET 1	–	—	—

REFERENCE P.C.BOARD PATTERN LAYOUT (CONNECTOR MOUNTING SIDE)

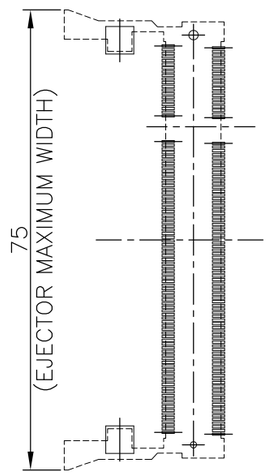

REAL SIZE (SCALE 1:1)

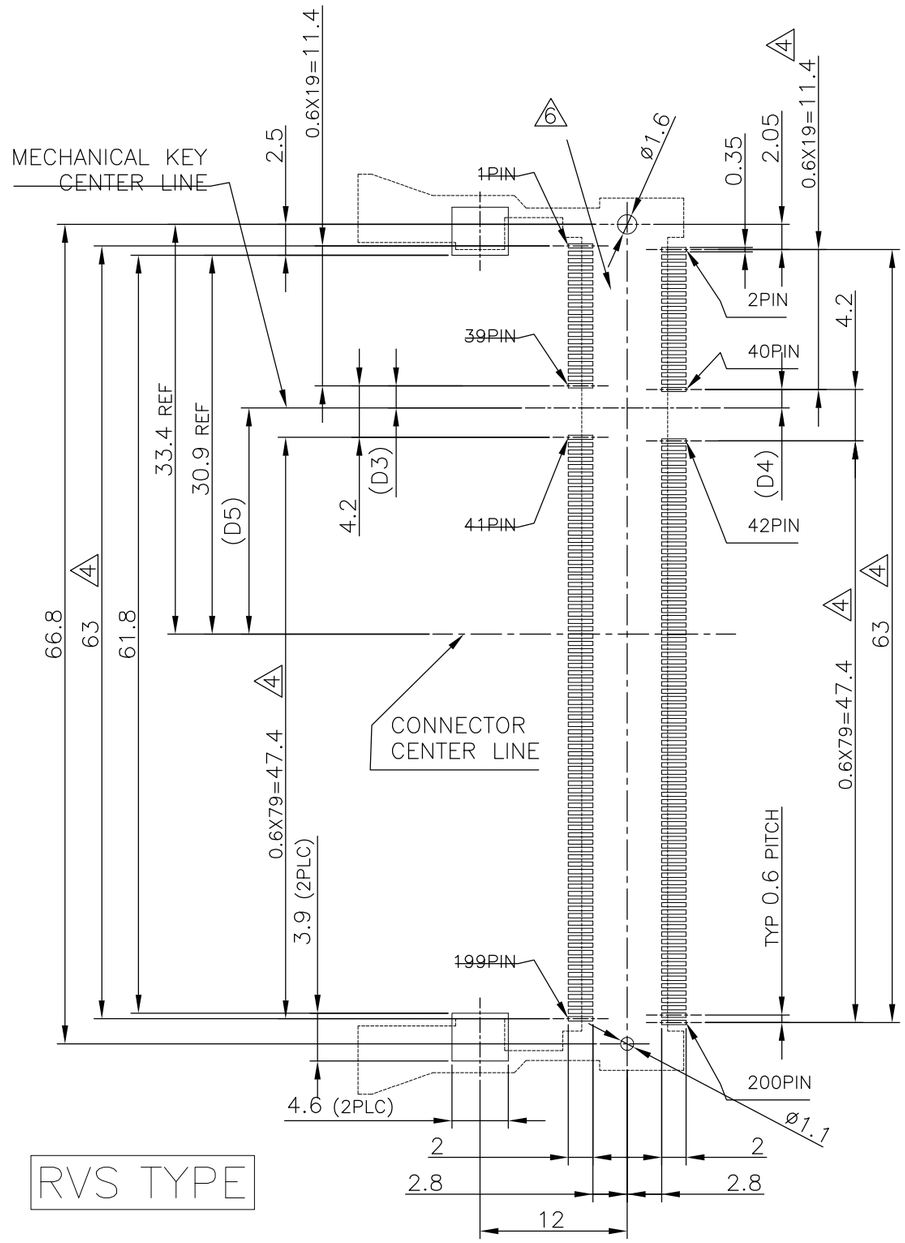

RVS TYPE

1.8V	17.55	2.4	2.7
2.5V	18.45	1.5	1.8
POWER SUPPLY	D5	D4	D3

THIS DRAWING IS A CONTROLLED DOCUMENT.

DIMENSIONS: MM

TOLERANCES UNLESS OTHERWISE SPECIFIED:
0 PLC ±
1 PLC ±
2 PLC ±
3 PLC ±
4 PLC ±
ANGLES ±

MATERIAL

FINISH

DWN
CHK
APVD
PRODUCT SPEC
APPLICATION SPEC
WEIGHT

CUSTOMER DRAWING

Tyco Electronics

Tyco Electronics Corporation
SH/CN GuiPingRD 668#

NAME
DDR1 & DDR2 SODIMM SOCKET 0.6mm PITCH
200POS LOW PROFILE REVERSE TYPE
(LATCH DIRECT SOLDERING TYPE)

SIZE	CAGE CODE	DRAWING NO	RESTRICTED TO
A3	00779	C-292407	

SCALE	SHEET	REV
2:1	2 OF 4	B1

THIS DRAWING IS UNPUBLISHED. RELEASED FOR PUBLICATION SEP ,2003.
© COPYRIGHT 2003 BY TYCO ELECTRONICS CORPORATION. ALL RIGHTS RESERVED.

LOC	DIST
ES	

REVISIONS

P	LTR	DESCRIPTION	DATE	DWN	APVD
	—	SEE SHEET 1	–	—	—

(APPLIED TO SHEET 3)
1. TOLERANCES ON ALL DIMENSIONS ±0.15 UNLESS OTHERWISE SPECIFIED.
2. P.C. BOARD THICKNESS APPLIES ACROSS TABS AND INCLUDES PLATING AND/OR METALIZATION.
3. FINISH OF PAD : GOLD PLATING 0.00076 MIN. OVER Ni PLATING 0.002MIN.

4 NO BURR
5 CHAMFER 0.25 MAX x 45° IF EXIST.

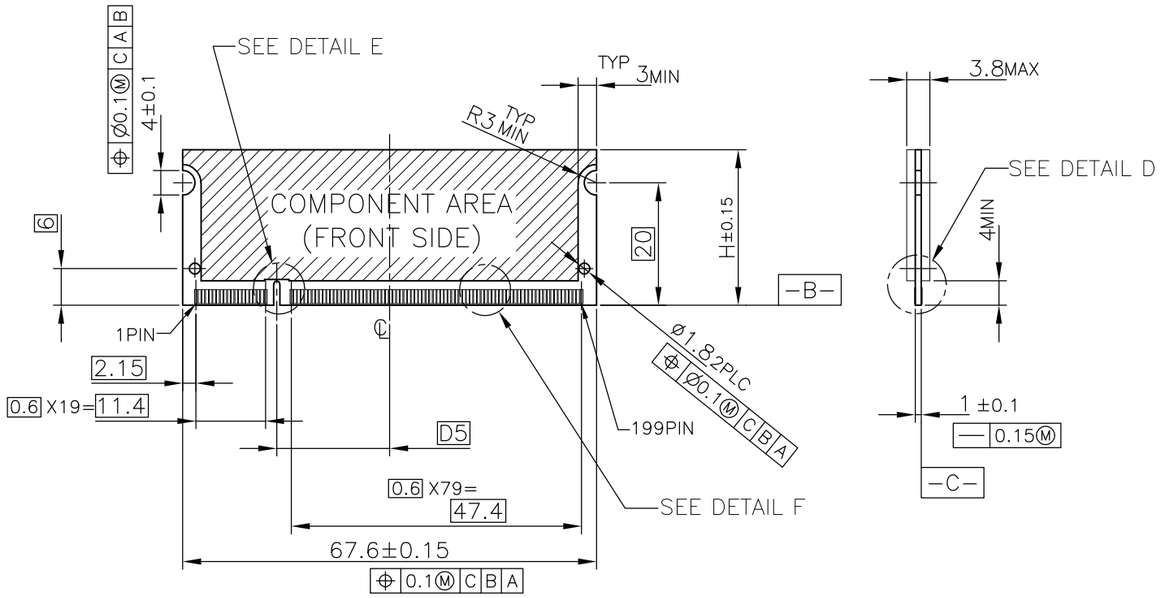

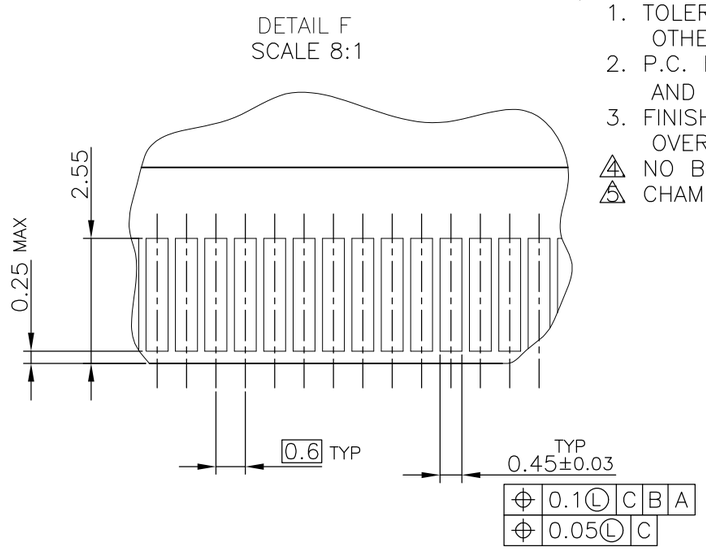

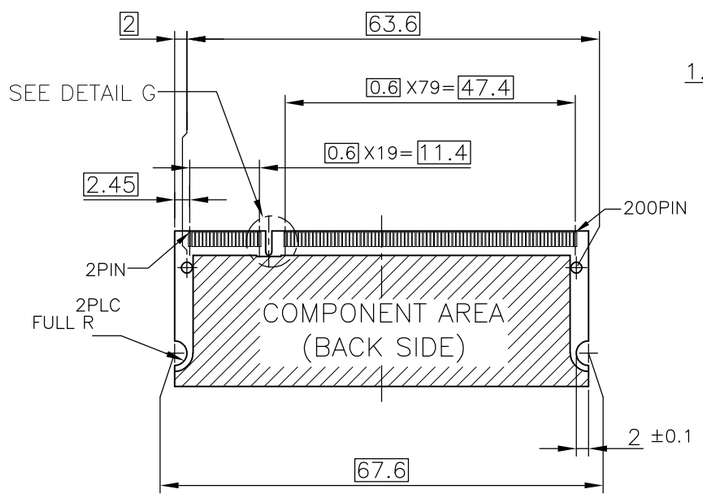

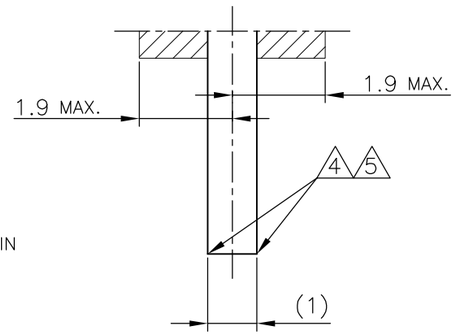

DETAIL D
SCALE 8:1

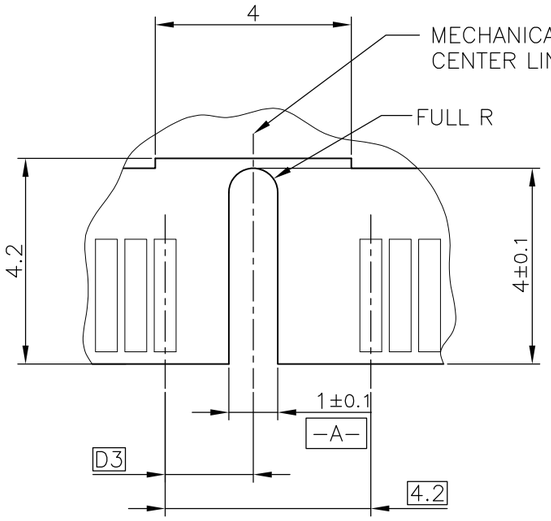

DETAIL E
SCALE 8:1 (FRONT SIDE)

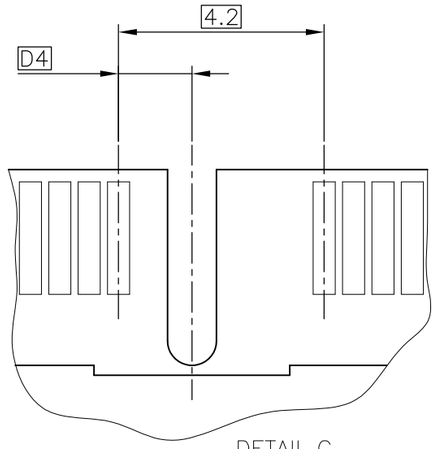

DETAIL G
SCALE 8:1 (BACK SIDE)

RECOMMENDED MATING P.C.B CONFIGRATION

31.75	1.8V	17.55	2.4	2.7
25.4	2.5V	18.45	1.5	1.8
H	POWER SUPPLY	D5	D4	D3

THIS DRAWING IS A CONTROLLED DOCUMENT.

DIMENSIONS: MM

TOLERANCES UNLESS OTHERWISE SPECIFIED:
0 PLC ±
1 PLC ±
2 PLC ±
3 PLC ±
4 PLC ±
ANGLES ±

MATERIAL
FINISH

DWN
CHK
APVD
PRODUCT SPEC
APPLICATION SPEC
WEIGHT

Tyco Electronics
Tyco Electronics Corporation
SH/CN GuiPingRD 668#

NAME
DDR1 & DDR2 SODIMM SOCKET 0.6mm PITCH
200POS LOW PROFILE REVERSE TYPE
(LATCH DIRECT SOLDERING TYPE)

SIZE	CAGE CODE	DRAWING NO	RESTRICTED TO
A3	00779	C-292407	

CUSTOMER DRAWING | SCALE 2:1 | SHEET 3 OF 4 | REV B1

THIS DRAWING IS UNPUBLISHED. RELEASED FOR PUBLICATION SEP ,2003.
© COPYRIGHT 2003 BY TYCO ELECTRONICS CORPORATION. ALL RIGHTS RESERVED.

LOC	DIST
ES	

REVISIONS

P	LTR	DESCRIPTION	DATE	DWN	APVD
	—	SEE SHEET 1	–	—	—

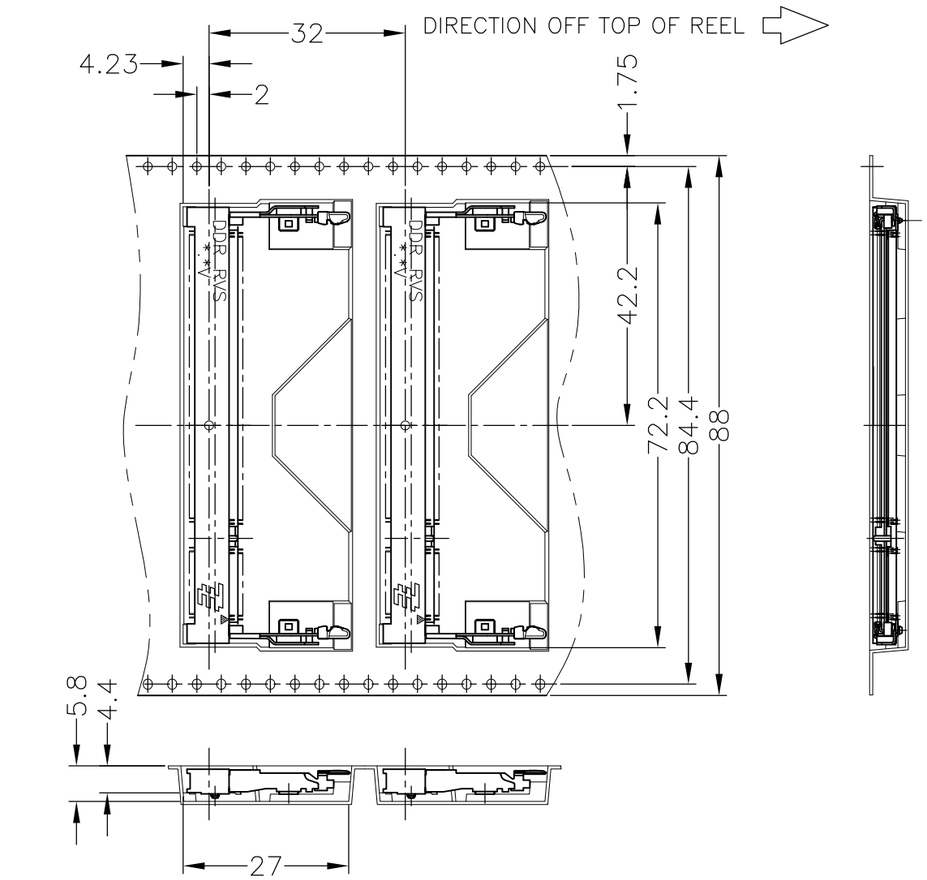

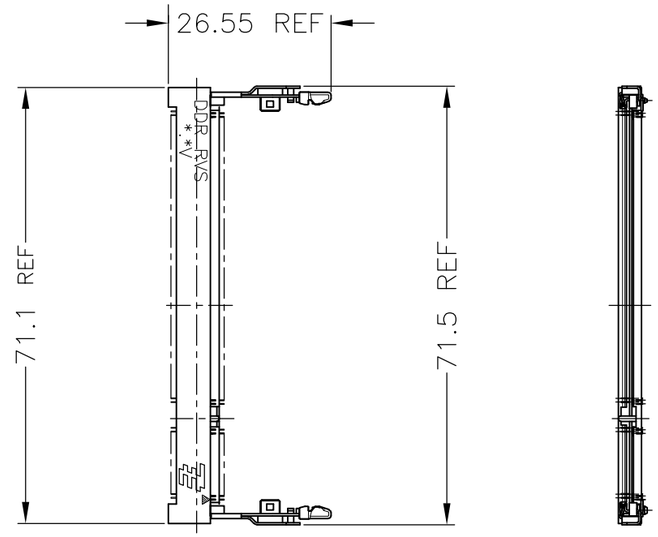

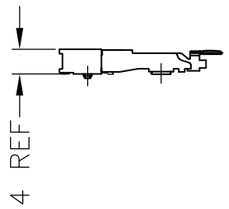

CONNECTOR DETAIL

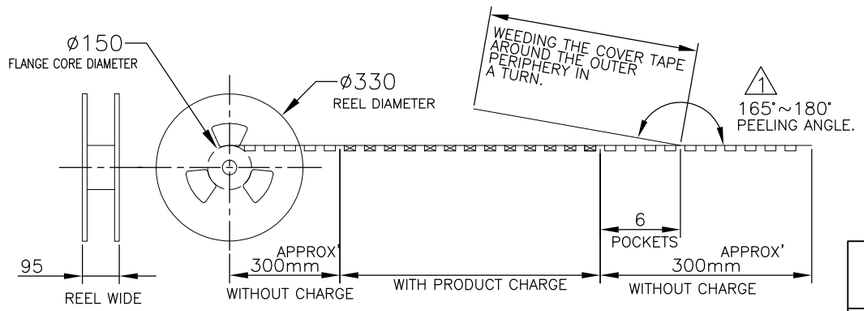

200EA/EMBOSS	292407-5
200EA/EMBOSS	292407-4
QTY	P/N

THIS DRAWING IS A CONTROLLED DOCUMENT.

DIMENSIONS: MM

TOLERANCES UNLESS OTHERWISE SPECIFIED:
0 PLC ±
1 PLC ±
2 PLC ±
3 PLC ±
4 PLC ±
ANGLES ±

MATERIAL

FINISH

DWN
CHK
APVD
PRODUCT SPEC
APPLICATION SPEC
WEIGHT

CUSTOMER DRAWING

Tyco Electronics

Tyco Electronics Corporation
SH/CN GuiPingRD 668#

NAME
DDR1 & DDR2 SODIMM SOCKET 0.6mm PITCH
200POS LOW PROFILE REVERSE TYPE
(LATCH DIRECT SOLDERING TYPE)

SIZE	CAGE CODE	DRAWING NO	RESTRICTED TO
A3	00779	C-292407	

SCALE	SHEET	REV
1:2	4 OF 4	B1

ООО «ЛайфЭлектроникс» “LifeElectronics” LLC

ИНН 7805602321 КПП 780501001 Р/С 40702810122510004610 ФАКБ "АБСОЛЮТ БАНК" (ЗАО) в г.Санкт-Петербурге К/С 30101810900000000703 БИК 044030703

Компания «Life Electronics» занимается поставками электронных компонентов импортного и отечественного производства от производителей и со складов крупных дистрибьюторов Европы, Америки и Азии.

С конца 2013 года компания активно расширяет линейку поставок компонентов по направлению коаксиальный кабель, кварцевые генераторы и конденсаторы (керамические, пленочные, электролитические), за счёт заключения дистрибьюторских договоров

Мы предлагаем:

- *Конкурентоспособные цены и скидки постоянным клиентам.*
- *Специальные условия для постоянных клиентов.*
- *Подбор аналогов.*
- *Поставку компонентов в любых объемах, удовлетворяющих вашим потребностям.*

- *Приемлемые сроки поставки, возможна ускоренная поставка.*
- *Доставку товара в любую точку России и стран СНГ.*
- *Комплексную поставку.*
- *Работу по проектам и поставку образцов.*
- *Формирование склада под заказчика.*

- *Сертификаты соответствия на поставляемую продукцию (по желанию клиента).*
- *Тестирование поставляемой продукции.*
- *Поставку компонентов, требующих военную и космическую приемку.*
- *Входной контроль качества.*
- *Наличие сертификата ISO.*

В составе нашей компании организован Конструкторский отдел, призванный помогать разработчикам, и инженерам.

Конструкторский отдел помогает осуществить:

- *Регистрацию проекта у производителя компонентов.*
- *Техническую поддержку проекта.*
- *Защиту от снятия компонента с производства.*
- *Оценку стоимости проекта по компонентам.*
- *Изготовление тестовой платы монтаж и пусконаладочные работы.*

Тел: +7 (812) 336 43 04 (многоканальный)
Email: org@lifeelectronics.ru

www.lifeelectronics.ru