| CUSTOMER TERMINAL | RoHS | LEAD(Pb)–FREE |
|---|---|---|
| Sn96%, Ag4% | Yes | Yes |

more than you expect

Midcom WÜRTH ELEKTRONIK

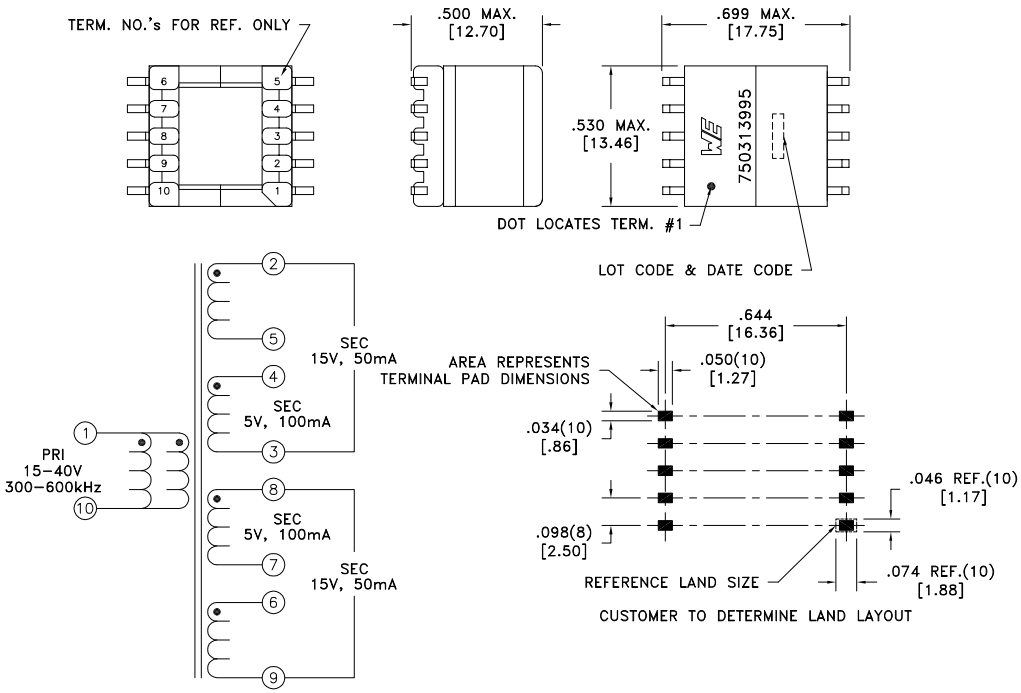


Customer to tie terminals 2&3, 4&7 and 8&9 internally on PCB.

## ELECTRICAL SPECIFICATIONS @ 25°C unless otherwise noted:

| PARAMETER | | TEST CONDITIONS | VALUE |
|---|---|---|---|
| D.C. RESISTANCE | 1–10 | @20°C | 0.110 ohms ±10% |
| D.C. RESISTANCE | 4–3 | @20°C | 0.150 ohms ±10% |
| D.C. RESISTANCE | 8–7 | @20°C | 0.150 ohms ±10% |
| D.C. RESISTANCE | 4–5 | tie(2+3), @20°C | 0.800 ohms ±10% |
| D.C. RESISTANCE | 6–7 | tie(8+9), @20°C | 0.800 ohms ±10% |
| INDUCTANCE | 1–10 | 10kHz, 100mVAC, Ls | 50.0uH ±10% |
| SATURATION CURRENT | | 20% rolloff from initial | 1.5A |
| LEAKAGE INDUCTANCE | 1–10 | tie(2+3+4+5+6+7+8+9), 100kHz, 100mVAC, Ls | 130nH typ., 260nH max. |
| DIELECTRIC | 1–2 | tie(4+5+6+7), 1500VAC, 1 second | – |
| TURNS RATIO | | (1–10):(4–3) | 1.5:1, ±1% |
| TURNS RATIO | | (1–10):(8–7) | 1.5:1, ±1% |
| TURNS RATIO | | (6–7):(1–10), tie(8+9) | 2:1, ±1% |
| TURNS RATIO | | (4–5):(1–10), tie(2+3) | 2:1, ±1% |

GENERAL SPECIFICATIONS:
OPERATING TEMPERATURE RANGE: –40°C to +125°C including temp rise.

Wire insulation & RoHS status not affected by wire color.
Wire insulation color may vary depending on availability.

| REV. | DATE | Packaging Specifications | | Tolerances unless otherwise specified: | DRAWING TITLE | PART NO. |
|---|---|---|---|---|---|---|
| | | Method: Tape & Reel PKG–0499 www.we–online.com/midcom | CONVENTION PLACEMENT | Angles: ±1° Decimals: ±.005 [.13] Fractions: ±1/64 Footprint: ±.005 [.13] | **TRANSFORMER** | **750313995** |
| 6A | 8/13 | SEE REVISION SHEET FOR REVISION LEVEL | | This drawing is dual dimensioned. Dimensions in brackets are in millimeters. | eiSos p/n: 750313995 compliant RoHS | SPECIFICATION SHEET 1 OF 1 |

ООО «ЛайфЭлектроникс» “LifeElectronics” LLC

ИНН 7805602321 КПП 780501001 Р/С 40702810122510004610 ФАКБ "АБСОЛЮТ БАНК" (ЗАО) в г.Санкт-Петербурге К/С 30101810900000000703 БИК 044030703

*Компания «Life Electronics» занимается поставками электронных компонентов импортного и отечественного производства от производителей и со складов крупных дистрибьюторов Европы, Америки и Азии.*

*С конца 2013 года компания активно расширяет линейку поставок компонентов по направлению коаксиальный кабель, кварцевые генераторы и конденсаторы (керамические, пленочные, электролитические), за счёт заключения дистрибьюторских договоров*

*Мы предлагаем:*

- *Конкурентоспособные цены и скидки постоянным клиентам.*
- *Специальные условия для постоянных клиентов.*
- *Подбор аналогов.*
- *Поставку компонентов в любых объемах, удовлетворяющих вашим потребностям.*

- *Приемлемые сроки поставки, возможна ускоренная поставка.*
- *Доставку товара в любую точку России и стран СНГ.*
- *Комплексную поставку.*
- *Работу по проектам и поставку образцов.*
- *Формирование склада под заказчика.*

- *Сертификаты соответствия на поставляемую продукцию (по желанию клиента).*
- *Тестирование поставляемой продукции.*
- *Поставку компонентов, требующих военную и космическую приемку.*
- *Входной контроль качества.*
- *Наличие сертификата ISO.*

*В составе нашей компании организован Конструкторский отдел, призванный помогать разработчикам, и инженерам.*

*Конструкторский отдел помогает осуществить:*

- *Регистрацию проекта у производителя компонентов.*
- *Техническую поддержку проекта.*
- *Защиту от снятия компонента с производства.*
- *Оценку стоимости проекта по компонентам.*
- *Изготовление тестовой платы монтаж и пусконаладочные работы.*

*Тел: +7 (812) 336 43 04 (многоканальный)*
*Email: org@lifeelectronics.ru*

***www.lifeelectronics.ru***