This proprietary / trade secret information is the exclusive property of LEMO SA and it's subsidiaries (LEMO). This information is not generally known to the public and is the subject of efforts by LEMO to maintain its secrecy. Any unauthorized use or disclosure of this information is subject to sanctions as provided by law.

REVISION HISTORY		
REV	DESCRIPTION	DATE
A	INITIAL RELEASE	10/08/2012

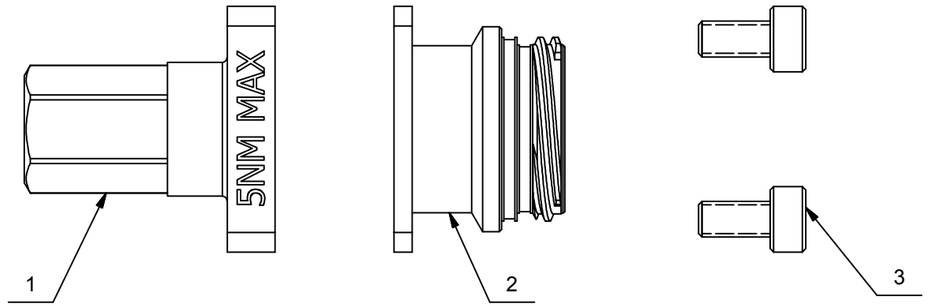

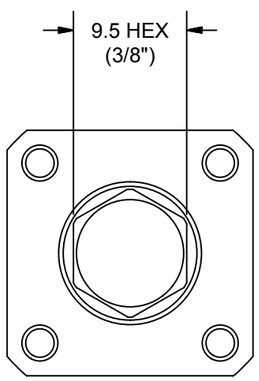

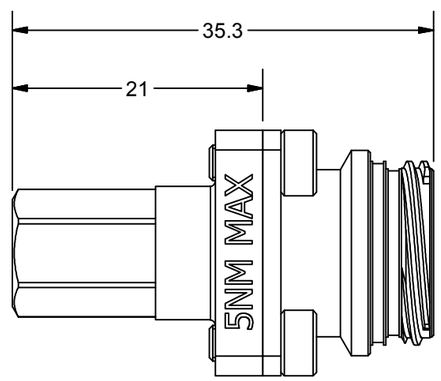

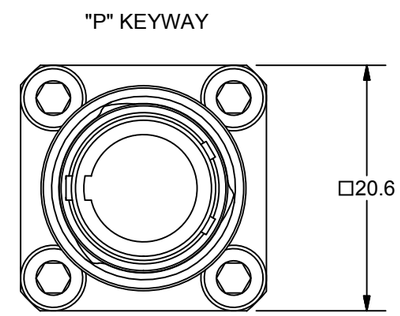

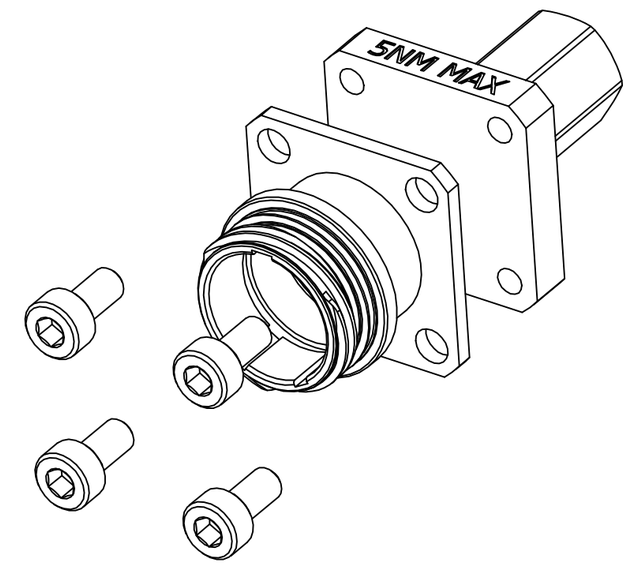

NO.	DESCRIPTION	MATERIAL	SURFACE TREATMENT
3	CAP SCREW	STAINLESS STEEL	N/A
2	OUTER SHELL	ALUMINUM	ANTHRACITE NICKEL
1	2M TORQUE TOOL	STAINLESS STEEL	N/A

NOTES: UNLESS OTHERWISE SPECIFIED
1. DO NOT EXCEED 5Nm (44inlbf).

UNLESS OTHERWISE SPECIFIED
ALL DIMENSIONS ARE IN: MILLIMETRS
TOLERANCES ARE:

DECIMAL: X ± .XX ± .X± .XXX±
ANGLE: ±

THIRD ANGLE PROJECTION

APPROVALS	DATE
DRAWN RON HENNON	7/19/2012
CHECKED GREG FOUST	10/8/2012
ISSUED PAUL MATTERI	10/8/2012

MATERIAL

SPECIFICATION: SEE NOTES

DO NOT SCALE DRAWING

LEMO USA, INC.
P.O. BOX 2408
ROHNERT PARK, CA 94927-2408

(800)444-5366
WWW.LEMO.COM

TORQUE TOOL FOR 2M PLUG WITH "P" KEY

SIZE	CAGE CODE	DWG NO.	REV
B		DCP.2M.91.U1104	A

SCALE 2:1

SHEET 1 OF 1

ООО «ЛайфЭлектроникс» “LifeElectronics” LLC

ИНН 7805602321 КПП 780501001 Р/С 40702810122510004610 ФАКБ "АБСОЛЮТ БАНК" (ЗАО) в г.Санкт-Петербурге К/С 30101810900000000703 БИК 044030703

Компания «Life Electronics» занимается поставками электронных компонентов импортного и отечественного производства от производителей и со складов крупных дистрибьюторов Европы, Америки и Азии.

С конца 2013 года компания активно расширяет линейку поставок компонентов по направлению коаксиальный кабель, кварцевые генераторы и конденсаторы (керамические, пленочные, электролитические), за счёт заключения дистрибьюторских договоров

Мы предлагаем:

- *Конкурентоспособные цены и скидки постоянным клиентам.*
- *Специальные условия для постоянных клиентов.*
- *Подбор аналогов.*
- *Поставку компонентов в любых объемах, удовлетворяющих вашим потребностям.*

- *Приемлемые сроки поставки, возможна ускоренная поставка.*
- *Доставку товара в любую точку России и стран СНГ.*
- *Комплексную поставку.*
- *Работу по проектам и поставку образцов.*
- *Формирование склада под заказчика.*

- *Сертификаты соответствия на поставляемую продукцию (по желанию клиента).*
- *Тестирование поставляемой продукции.*
- *Поставку компонентов, требующих военную и космическую приемку.*
- *Входной контроль качества.*
- *Наличие сертификата ISO.*

В составе нашей компании организован Конструкторский отдел, призванный помогать разработчикам, и инженерам.

Конструкторский отдел помогает осуществить:

- *Регистрацию проекта у производителя компонентов.*
- *Техническую поддержку проекта.*
- *Защиту от снятия компонента с производства.*
- *Оценку стоимости проекта по компонентам.*
- *Изготовление тестовой платы монтаж и пусконаладочные работы.*

Тел: +7 (812) 336 43 04 (многоканальный)
Email: org@lifeelectronics.ru

www.lifeelectronics.ru