STRAIGHT PLUG SOLDER TYPE

CABLE .141

R123W.055.000

Series : **WQMA**

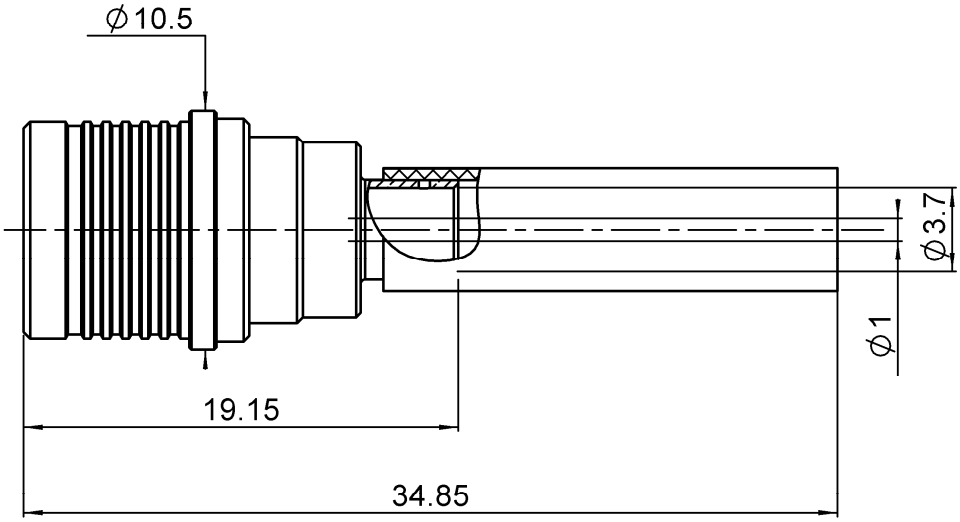

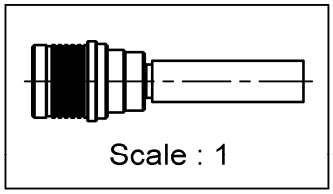

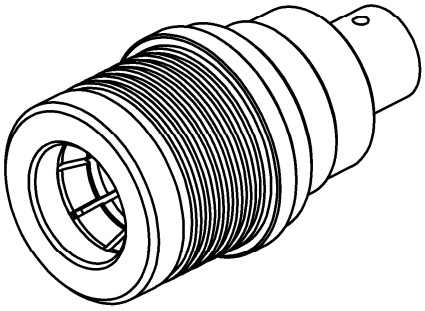

All dimensions are in mm.

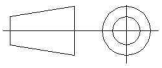

COMPONENTS	MATERIALS	PLATING (µm)
BODY	**BRASS**	**BBR 2 Brasable**
CENTER CONTACT	**BRASS**	**NPGR**
OUTER CONTACT	**BRASS**	**BBR2**
INSULATOR	**PTFE**	
GASKET	**SILICONE RUBBER**	
OTHERS PARTS	**BRASS**	**BBR 2**
-	-	-
-	-	-

Issue : 1029 B

In the effort to improve our products, we reserve the right to make changes judged to be necessary.

STRAIGHT PLUG SOLDER TYPE

CABLE .141

R123W.055.000

Series : **WQMA**

PACKAGING

Standard	Unit	Other
100	**'W' option**	**Contact us**

ELECTRICAL CHARACTERISTICS

Impedance		**50**	Ω
Frequency		**0-6**	GHz
VSWR	**1.02 +**	**0,0200**	x F(GHz) Maxi
Insertion loss		**0.05**	√F(GHz) dB Maxi
RF leakage	**- (**	***80**	- F(GHz)) dB Maxi
Voltage rating		**335**	Veff Maxi
Dielectric withstanding voltage		**1000**	Veff mini
Insulation resistance		**5000**	MΩ mini

MECHANICAL CHARACTERISTICS

Center contact retention

Axial force – Mating end	**NA**	N mini
Axial force – Opposite end	**NA**	N mini
Torque	**NA**	N.cm mini

Recommended torque

Mating	**NA**	N.cm
Panel nut	**NA**	N.cm
Clamp nut	**NA**	N.cm
A/F clamp nut	**0,0000**	mm

Mating life	**100**	Cycles mini
Weight	**5.05**	g

ENVIRONMENTAL

Operating temperature	**-40/+105**	° C
Hermetic seal	**NA**	Atm.cm3/s
Panel leakage	**NA**	

SPECIFICATION

CABLE ASSEMBLY

Stripping	a	b	c	d	e	f
mm	3,17	0,00	0,00	0,00	0,00	0,00
mm	3,17	0,00	13*	0,00	0,00	0,00

* for jacketed câble

Assembly instruction**:**

Recommended cable(s)

RG 402
KS 2

Characteristics indicated on this data sheet are those that can be achieved with the highest performance cable. Intrinsic limitations of the cable may diminish the performance of the assembly

Cable retention

- pull off	**270**	N mini
- torque	**NA**	N.cm

TOOLING

Part Number	Description	Hexagon
.	.	.
R282.053.000	STRIPPING TOOL	
R282.067.000	POINTER GAUGE	
R282.740.000	SOLDERING MOUNTING	
R282.744.220	SOLDERING POSITIONER (CENTER CONTACT)	
R282.862.070	CONTROL GAUGE	

OTHER CHARACTERISTICS

*Interface ingress protection :
IP68(IEC60529) mated condition
**Intermod.:-120dBc at 1.8GHz (2 x 20W)
***RF leakage(interface) 3<F<6GHz:>70dB

Issue : 1029 B

In the effort to improve our products, we reserve the right to make changes judged to be necessary.

RADIALL

STRAIGHT PLUG SOLDER TYPE

CABLE .141

R123W.055.000

Series : **WQMA**

POWER DERATING

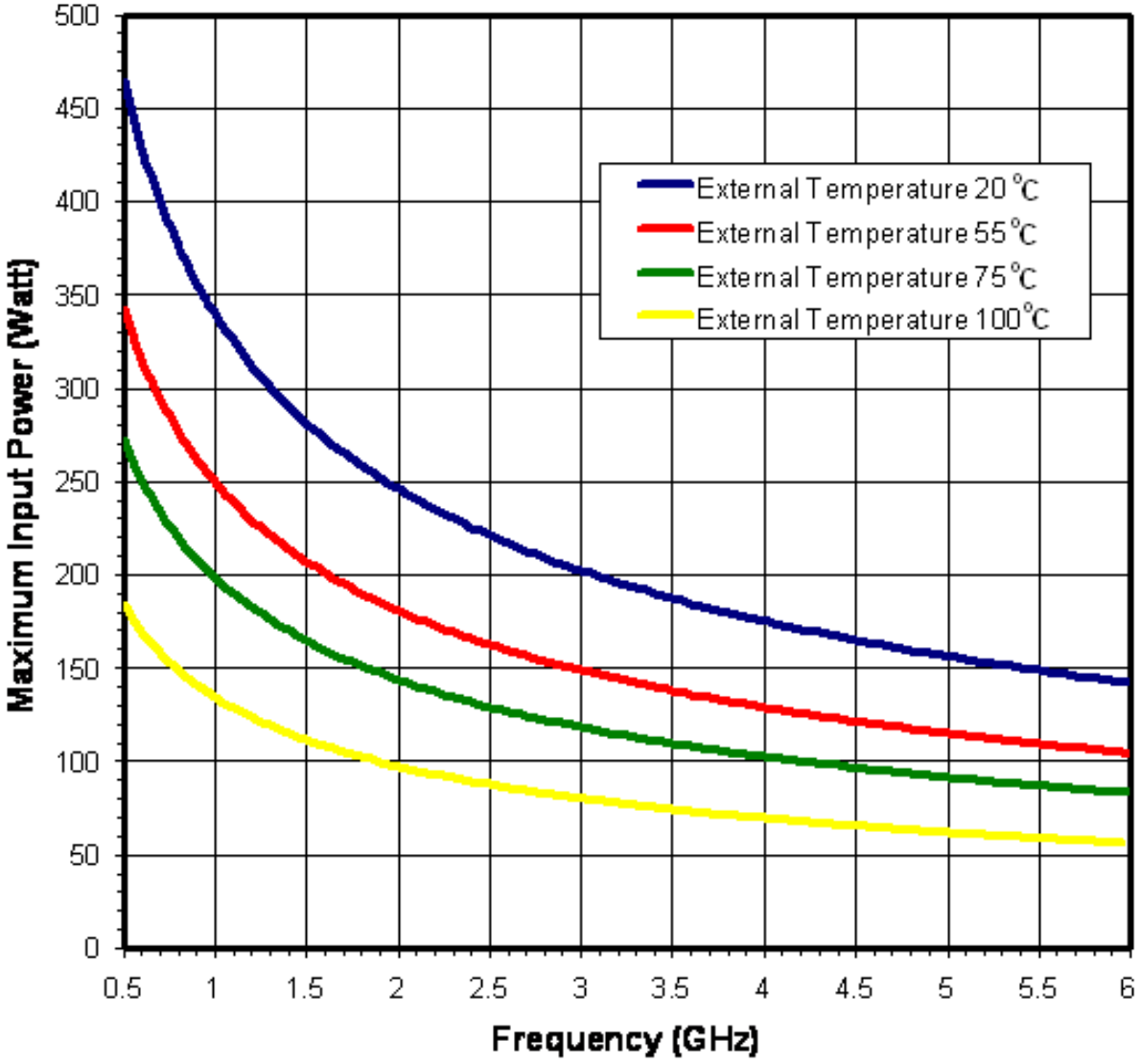

Issue : 1029 B

In the effort to improve our products, we reserve the right to make changes judged to be necessary.

RADIALL

STRAIGHT PLUG SOLDER TYPE

CABLE .141

R123W.055.000

Series : **WQMA**

COMPONENTS

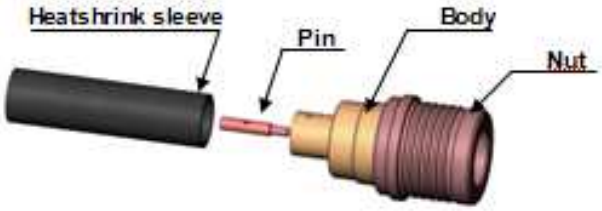

STRIPPING DIMENSIONS

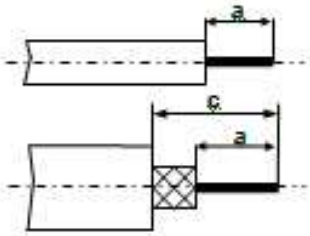

We recommend a cable thermal preconditioning before assembly

1

For cables with a jacket, remove this one according to the quotation C before using the recommended tool.
Insert the cable into the clamp element.
Present the pointer in front of the clamp element.
Push the cable until it stops, while holding the clamp element pushed on the hollow part of the pointer.
Turn the clamp element until the release of the pointer.

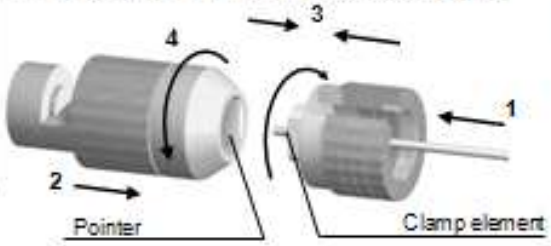

2

Present the cutting element in front of the clamp element.
Push and turn both elements, back part opposite to the front part. Once they reach the stop, pull without revolving.

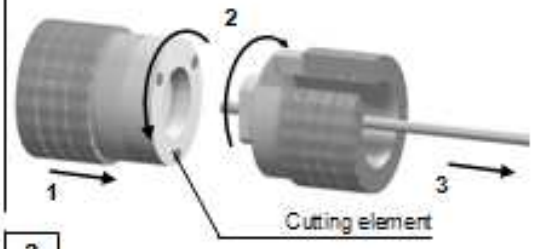

3

Mount the positioner A.
Slide the centre contact into the positioner A.
Insert the solder gauge between the centre contact and the cable.
Tighten
Solder the contact.

1 - Positioner A

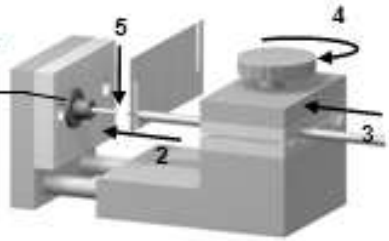

4

After cooling, remove the assembly from the jig.
Positioning the connector onto the Assembly jig.
Slide the cable into the connector until it bottoms against the insulator
Tighten.
Put three rings of solder around The able and solder.
After cooling, remove the assembly From the jig.

5

Slide the sleeve over the body and heatshrink it in place.

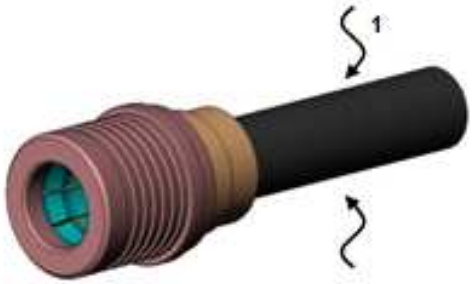

Issue :
In the effort to improve our products, we reserve the right to make changes judged to be necessary.

RADIALL

ООО «ЛайфЭлектроникс» “LifeElectronics” LLC

ИНН 7805602321 КПП 780501001 Р/С 40702810122510004610 ФАКБ "АБСОЛЮТ БАНК" (ЗАО) в г.Санкт-Петербурге К/С 30101810900000000703 БИК 044030703

Компания «Life Electronics» занимается поставками электронных компонентов импортного и отечественного производства от производителей и со складов крупных дистрибьюторов Европы, Америки и Азии.

С конца 2013 года компания активно расширяет линейку поставок компонентов по направлению коаксиальный кабель, кварцевые генераторы и конденсаторы (керамические, пленочные, электролитические), за счёт заключения дистрибьюторских договоров

Мы предлагаем:

- *Конкурентоспособные цены и скидки постоянным клиентам.*
- *Специальные условия для постоянных клиентов.*
- *Подбор аналогов.*
- *Поставку компонентов в любых объемах, удовлетворяющих вашим потребностям.*

- *Приемлемые сроки поставки, возможна ускоренная поставка.*
- *Доставку товара в любую точку России и стран СНГ.*
- *Комплексную поставку.*
- *Работу по проектам и поставку образцов.*
- *Формирование склада под заказчика.*

- *Сертификаты соответствия на поставляемую продукцию (по желанию клиента).*
- *Тестирование поставляемой продукции.*
- *Поставку компонентов, требующих военную и космическую приемку.*
- *Входной контроль качества.*
- *Наличие сертификата ISO.*

В составе нашей компании организован Конструкторский отдел, призванный помогать разработчикам, и инженерам.

Конструкторский отдел помогает осуществить:

- *Регистрацию проекта у производителя компонентов.*
- *Техническую поддержку проекта.*
- *Защиту от снятия компонента с производства.*
- *Оценку стоимости проекта по компонентам.*
- *Изготовление тестовой платы монтаж и пусконаладочные работы.*

Тел: +7 (812) 336 43 04 (многоканальный)
Email: org@lifeelectronics.ru

www.lifeelectronics.ru