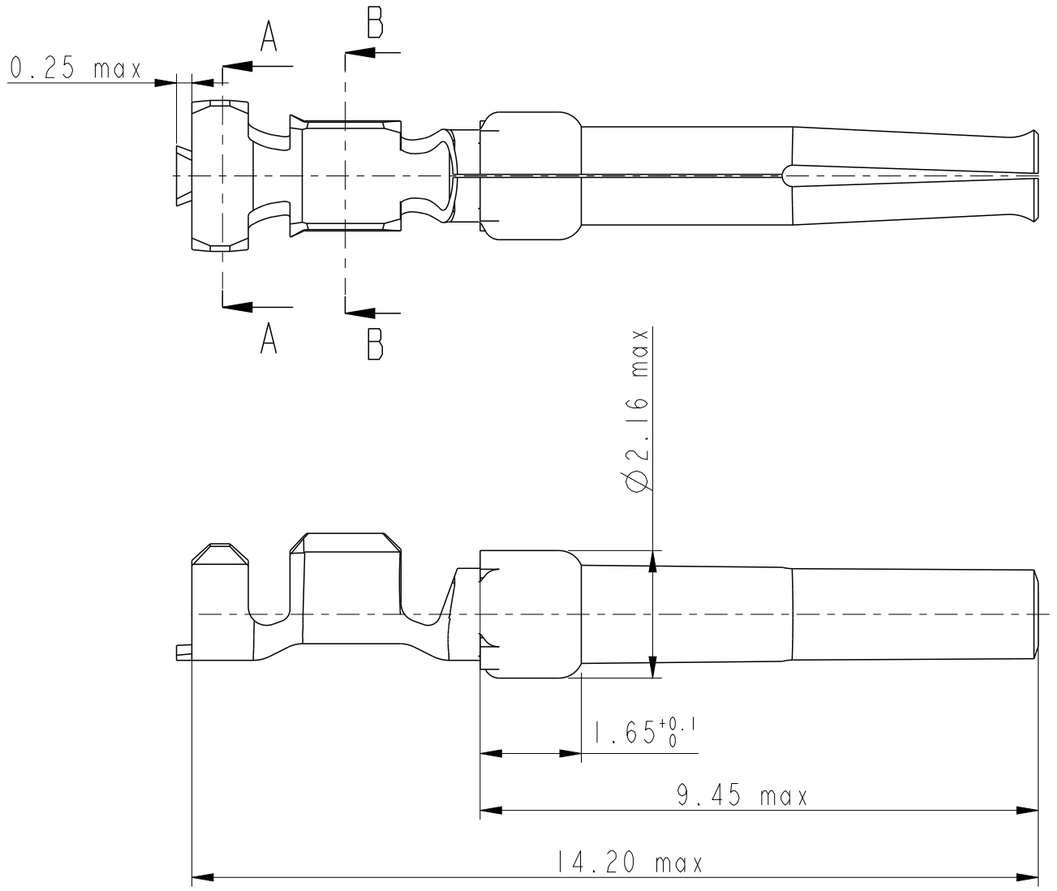

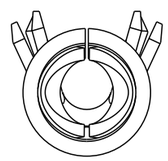

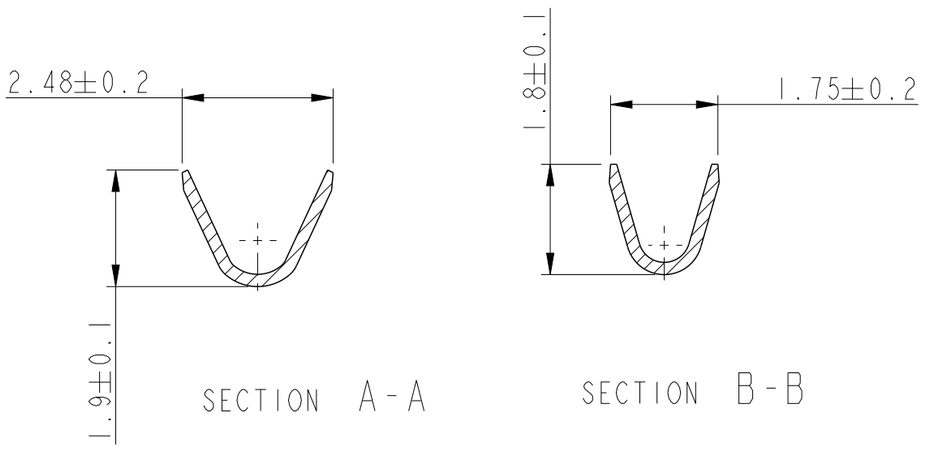

NOTES:

1-Material:phosphor bronze,thickness 0.20
2-Finish on contact area:see table
  finish on termination:bright tin over nickel
3-Wire range:20 to 24 AWG
4-Max outer dia of wire insulator:1.73 mm
5-Current carrying capacity per contact:
  5.Amps max when crimped to #20 AWG
  5 Amps max when crimped to #22 AWG
  3 Amps max when crimped to #24 AWG
6-After 5 insertions into connector,
  contact retention must be 5 pounds axial load min
7-When contact is crimped to 20 AWG,the insulation
  support crimped height must be 1.78 mm max to ensure
  a proper insertion into housing
8-Reel should be continous without any contacts
  missing in between
9-Packaging:Reel of 400 contacts

NOTE : ROHS INFORMATIONS
The LF products meet European union directives and other country regulations as described in GS-22-008
Terminations plating spec : 2um Nickel min + 2um Sn min
Packaging Spec : see GS-14-920

PULL PART	
86563006067LF	0.4µ Au / GXT
86563006067	0.4µ Au / GXT
86563006065LF	0.76µ Au / GXT
86563006065	0.76µ Au / GXT
PART NUMBER	Plating

rev	ecn no	dr	date
C	LS06-196	MPE	27/11/2006
D	LS08-0127	MPE	2008/05/13
E	109-0152	AMR	2009-07-27
F	110-0070	AMR	2010-03-09
G	111-0003	AMR	2011-01-06
-	-	-	-
-	-	-	-

www.fciconnect.com

surface - ISO 1302 ✓ | tolerance std ISO 406 ISO 1101 | projection | mm

TOLERANCES UNLESS OTHERWISE SPECIFIED

Dr	C JARRY	28/01/97	ANGULAR	LINEAR	0.X	±0.3	size A3	Scale 10:1
Eng					0.XX	±0.1		
Chr			0° ±2°		0.XXX	±0.05	ECN	111-0003
Appr			Product family			8656	Spec ref	

title: CRIMP CONTACTS

dwg no: C01-8656-1532 Rev. G

catalog no -

CUSTOMER

sheet 1 of 1

Copyright FCI.

REV F - 2006-04-17

ООО «ЛайфЭлектроникс» “LifeElectronics” LLC

ИНН 7805602321 КПП 780501001 Р/С 40702810122510004610 ФАКБ "АБСОЛЮТ БАНК" (ЗАО) в г.Санкт-Петербурге К/С 30101810900000000703 БИК 044030703

Компания «Life Electronics» занимается поставками электронных компонентов импортного и отечественного производства от производителей и со складов крупных дистрибьюторов Европы, Америки и Азии.

С конца 2013 года компания активно расширяет линейку поставок компонентов по направлению коаксиальный кабель, кварцевые генераторы и конденсаторы (керамические, пленочные, электролитические), за счёт заключения дистрибьюторских договоров

Мы предлагаем:

- *Конкурентоспособные цены и скидки постоянным клиентам.*
- *Специальные условия для постоянных клиентов.*
- *Подбор аналогов.*
- *Поставку компонентов в любых объемах, удовлетворяющих вашим потребностям.*

- *Приемлемые сроки поставки, возможна ускоренная поставка.*
- *Доставку товара в любую точку России и стран СНГ.*
- *Комплексную поставку.*
- *Работу по проектам и поставку образцов.*
- *Формирование склада под заказчика.*

- *Сертификаты соответствия на поставляемую продукцию (по желанию клиента).*
- *Тестирование поставляемой продукции.*
- *Поставку компонентов, требующих военную и космическую приемку.*
- *Входной контроль качества.*
- *Наличие сертификата ISO.*

В составе нашей компании организован Конструкторский отдел, призванный помогать разработчикам, и инженерам.

Конструкторский отдел помогает осуществить:

- *Регистрацию проекта у производителя компонентов.*
- *Техническую поддержку проекта.*
- *Защиту от снятия компонента с производства.*
- *Оценку стоимости проекта по компонентам.*
- *Изготовление тестовой платы монтаж и пусконаладочные работы.*

Тел: +7 (812) 336 43 04 (многоканальный)
Email: org@lifeelectronics.ru

www.lifeelectronics.ru