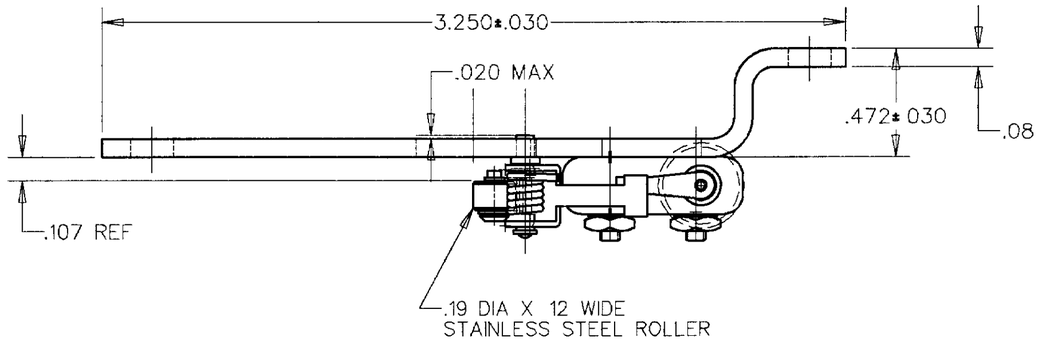

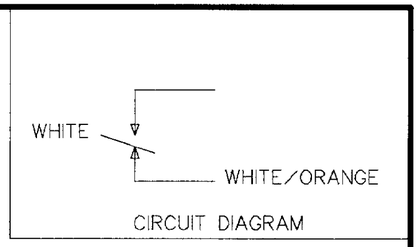

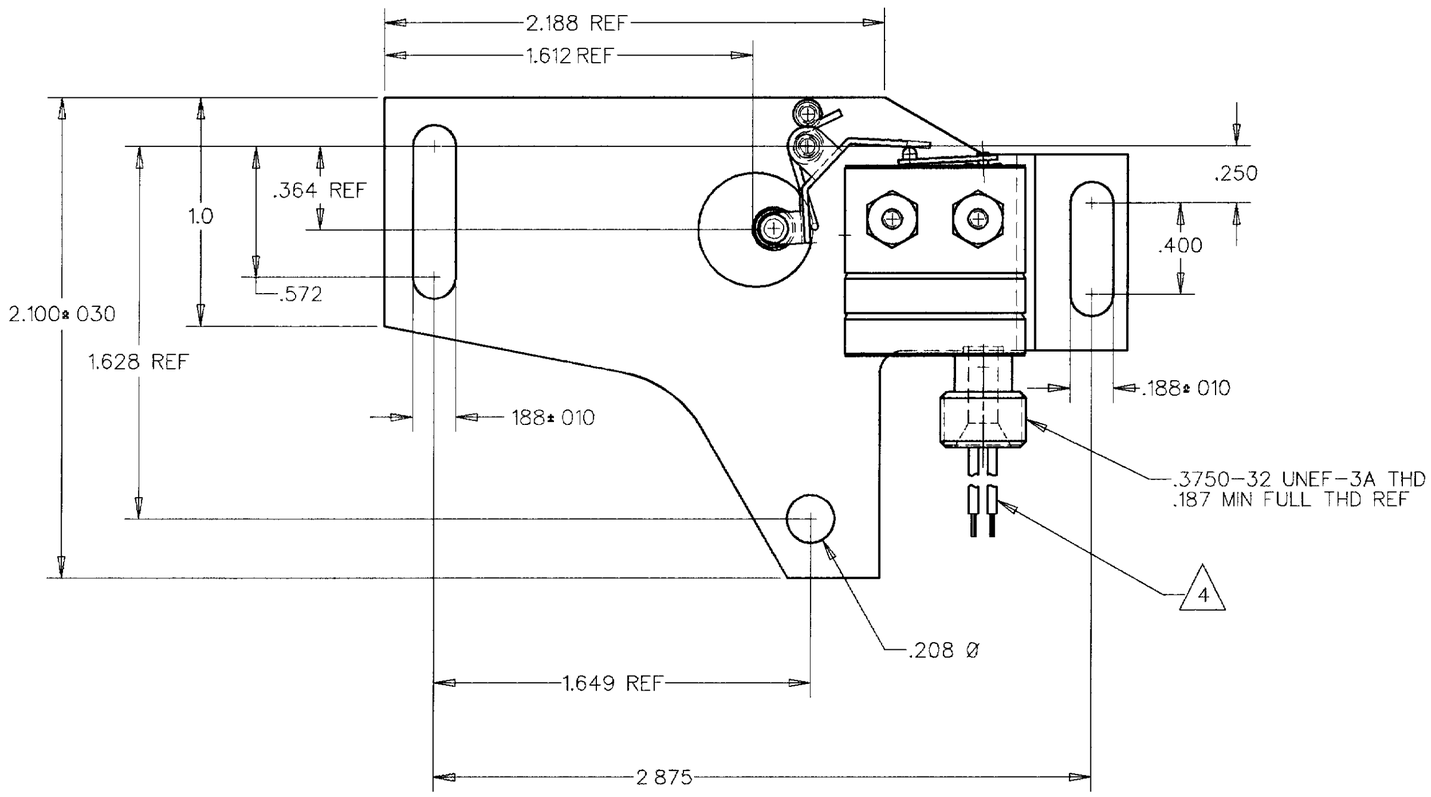

NOTES
1 – UNIT INCLUDES 8HM103 BASIC SWITCH
2 – SWITCH HERMETICALLY SEALED PER MIL-S-8805, SYMBOL 5
3 – ALL EXPOSED PARTS ARE CORROSION RESISTANT MATERIALS OR SURFACE TREATED
4 LEADWIRE PER MIL-W-22759/10-20 AND 36 INCHES LONG REF

ELECTRICAL DATA
CONTACT ARRANGEMENT S P N C
28 VOLTS DC RATING INDUCTIVE___ SEA LEVEL _ 1/4 AMP 70,000 FT _ 1/4 AMP RESISTIVE___ SEA LEVEL _ 1 AMP 70,000 FT _ 1 AMP

CHARACTERISTICS	
OPERATING FORCE_____	5 LBS MAX
RELEASE FORCE_____	12 OZ MIN
PRETRAVEL_____	006 MIN
DIFFERENTIAL TRAVEL____	015 MAX
OVERTRAVEL_____	.025MIN

REVISIONS			
A	PR12536	KEW 8 NOV 83	16 JUL 83
B	C055506	KEW 22 JUN 84	
B	C055465	KEW 3 JUL 84	GLR
C	C055828	DCE 4 SEP 84	CHECK
D	C056632	KEW 29 JAN 85	
E	C069973	TSM 15 MAR 91	16 JUL 83

DRAWN	DCS	21 FEB 83	DDM/CAD
CHECK	GLH		
CHECK			
CHECK			
RELEASE NO	PR-12536-T	REPLACES	
DRAWING NUMBER	M 38HM4		
ISSUE	6		

THIS DRAWING COVERS A PROPRIETARY ITEM AND IS THE PROPERTY OF MICRO SWITCH A DIVISION OF HONEYWELL THIS DRAWING IS NOT TO BE COPIED OR USED WITHOUT THE APPROVAL OF MICRO SWITCH

MICRO SWITCH
a Honeywell Division
FED MFG CODE 91929

SWITCH-BASIC

CATALOG LISTING
38HM4

SUNSTRAND DRAWING
5903922

THIRD ANGLE PROJECTION

SCALE 2 1

DO NOT SCALE PRINT

UNLESS OTHERWISE SPECIFIED TOLERANCES ARE

ONE PLACE	(0)	± 030
TWO PLACES	(00)	± 015
THREE PLACES	(000)	± 005
ANGLES		±

WEIGHT

ООО «ЛайфЭлектроникс» “LifeElectronics” LLC

ИНН 7805602321 КПП 780501001 Р/С 40702810122510004610 ФАКБ "АБСОЛЮТ БАНК" (ЗАО) в г.Санкт-Петербурге К/С 30101810900000000703 БИК 044030703

Компания «Life Electronics» занимается поставками электронных компонентов импортного и отечественного производства от производителей и со складов крупных дистрибьюторов Европы, Америки и Азии.

С конца 2013 года компания активно расширяет линейку поставок компонентов по направлению коаксиальный кабель, кварцевые генераторы и конденсаторы (керамические, пленочные, электролитические), за счёт заключения дистрибьюторских договоров

Мы предлагаем:

- *Конкурентоспособные цены и скидки постоянным клиентам.*
- *Специальные условия для постоянных клиентов.*
- *Подбор аналогов.*
- *Поставку компонентов в любых объемах, удовлетворяющих вашим потребностям.*

- *Приемлемые сроки поставки, возможна ускоренная поставка.*
- *Доставку товара в любую точку России и стран СНГ.*
- *Комплексную поставку.*
- *Работу по проектам и поставку образцов.*
- *Формирование склада под заказчика.*

- *Сертификаты соответствия на поставляемую продукцию (по желанию клиента).*
- *Тестирование поставляемой продукции.*
- *Поставку компонентов, требующих военную и космическую приемку.*
- *Входной контроль качества.*
- *Наличие сертификата ISO.*

В составе нашей компании организован Конструкторский отдел, призванный помогать разработчикам, и инженерам.

Конструкторский отдел помогает осуществить:

- *Регистрацию проекта у производителя компонентов.*
- *Техническую поддержку проекта.*
- *Защиту от снятия компонента с производства.*
- *Оценку стоимости проекта по компонентам.*
- *Изготовление тестовой платы монтаж и пусконаладочные работы.*

Тел: +7 (812) 336 43 04 (многоканальный)
Email: org@lifeelectronics.ru

www.lifeelectronics.ru